CHAMPION
POWER EQUIPMENT™·MC

MANUAL DEL OPERADOR Y INSTRUCCIONES DE OPERACIÓN

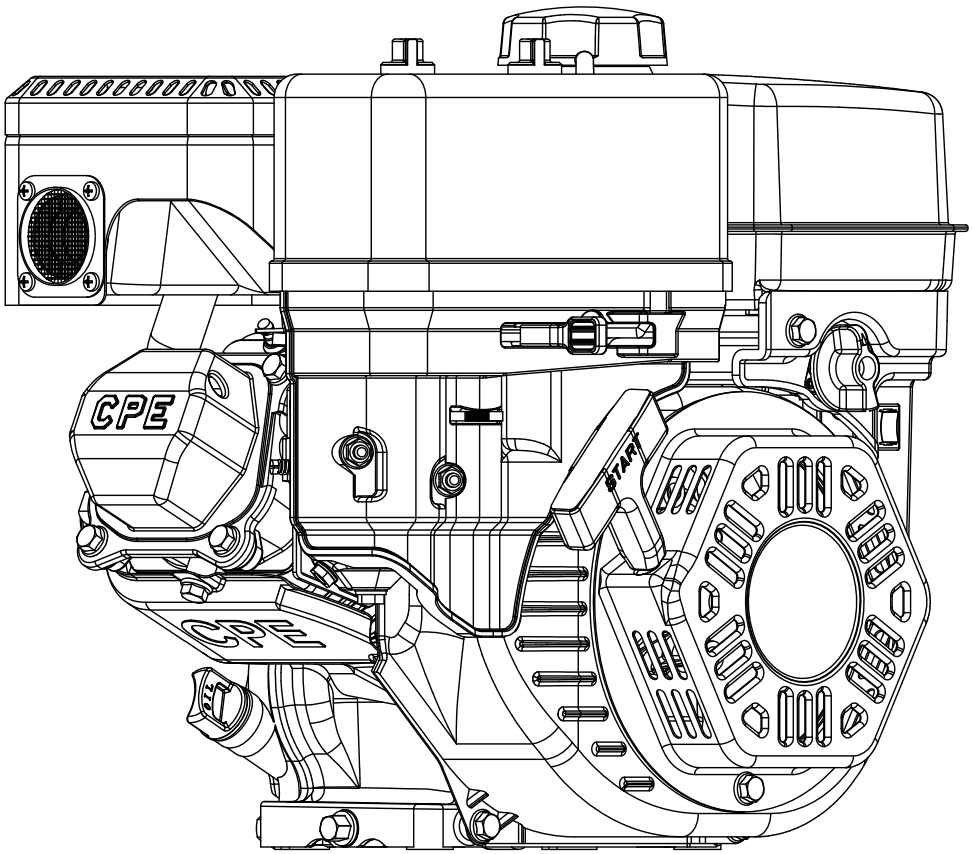

196cc
MOTOR DE REEMPLAZO

NÚMERO DE MODELO
100220

CONSERVE ESTAS INSTRUCCIONES
Este instructivo contiene instrucciones de seguridad e información importante.

HECHO EN CHINA
REV 100220-20180509

12039 Smith Ave.
Santa Fe Springs CA 90670
USA / 1-877-338-0999
www.championpowerequipment.com

UN AVISO IMPORTANTE SOBRE TEMPERATURA:

Su producto Champion Power Equipment está diseñado y clasificado para un funcionamiento continuo a temperaturas ambiente de hasta 40°C (104°F). Cuando el producto se necesita su producto puede ser operado a temperaturas de -15°C (5°F) a 50°C (122°F) por periodos breves. Si el producto esta expuesto a temperaturas fuera de este rango durante su almacenamiento, deberiá colocarse dentro de este rango nuevamente antes de su operación. En cualquier caso, el producto siempre deberiá operarse en exteriores, en un área bien ventilada lejos de puertas, ventanas y otras aperturas.

¿Tiene preguntas o necesita ayuda?

No devuelva este producto a la tienda!

ESTAMOS AQUÍ PARA AYUDAR!

Visite nuestro sitio web:
www.championpowerequipment.com
para más información:

- Información sobre el producto y actualizaciones
- Preguntas más frecuentes
- Boletín Téchnico
- Registro del producto

– o –

Llame a nuestro equipo de
Atención al Cliente al teléfono gratuito:

1-877-338-0999

PARA LOS RESIDENTES DE CALIFORNIA:

ADVERTENCIA: Este producto contiene sustancias químicas conocidas por el Estado de California como causantes de cáncer o defectos de nacimiento y otros daños reproductivos.

ADVERTENCIA: El escape del motor de este producto contiene sustancias químicas conocidas por el estado de California como causantes de cáncer y defectos de nacimiento y otros daños reproductivos.

*Nosotros siempre estamos trabajando para mejorar nuestros productos. Puede ser que el producto sea un poco diferente con la imagen en la covertura.

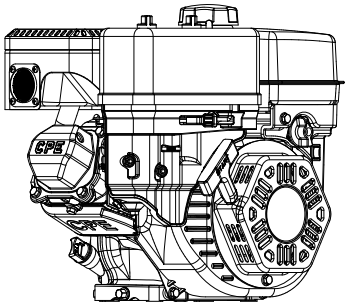

196cc
MOTOR DE REEMPLAZO

TABLE DE CONTENIDO

Introducción **1**
Introducción 1
Convenciones del Manual **2**
Reglas de Seguridad **3**
Control y Características **5**
Motor de Reemplazo 5
Partes incluidas 5
Montaje **6**
Agregue Aceite del Motor 6
Agregue Combustible 7
Operación **8**
Arranque del Motor 8
Parando el Motor 8
Operación a Gran Altura 9
Mantenimiento y Almacenamiento **10**
Mantenimiento del Motor 10
Aceite 10
Bujías 10
Filtro de Aire 10
Limpieza 11
Programa de Mantenimiento 11
Almacenamiento 11
Almacenamiento del Motor 11
Especificaciones **12**
Especificaciones del Motor 12
Combustible 12
Aceite 12
Bujías 12
Espacio de la válvula 12
Eje Chavetero 12
Diagrama de Partes 13
Lista de Partes 14
Solución de Problemas **15**

INTRODUCCIÓN

Introducción

Felicitaciones por la compra de un producto de Champion Power Equipment. Champion Power Equipment y Champion Engine Technology diseña, desarrolla y apoya todos nuestros productos con las especificaciones y normas estrictas. Con conocimiento adecuado del producto, uso seguro y un mantenimiento regular, este producto debe llevar años de servicio.

Se ha hecho todo lo posible por garantizar la exactitud e integridad de la información en este manual, y nos reservamos el derecho de cambiar, alterar y / o mejorar el producto y este documento en cualquier momento sin previo aviso.

Así como en CPE / CET valoramos altamente cómo nuestros productos son diseñados, fabricados, operados y mantenidos, y también altamente valoramos su seguridad y la seguridad de los demás, nos gustaría que tomará el tiempo para leer este manual y otros materiales del producto a fondo y ser plenamente concientes y conocedores de la asamblea, operación, peligros y mantenimiento del producto antes de su uso. Familiarizesé totalmente a sí mismo, y aseguresé de que otros que planean operar el producto se familiarizen sobre el funcionamiento del producto, con los procedimientos de seguridad y funcionamiento correcto antes de cada uso. Por favor siempre use el sentido común y siempre este antento a la precaución cuando utilice el producto para asegurar que no ocurran accidentes, daños materiales o lesiones. Queremos que siga utilizando y que este satisfecho con su producto CPE / CET en los años venideros.

Anote los números de modelo y serie así como la fecha y lugar de compra para fines de referencia futura. Tenga esta información a mano cuando solicite partes y al hacer averiguaciones técnicas y de garantía.

Servicio Técnico de Champion Power Equipment
1-877-338-0999
Número de Modelo
100220
Número de Serie
Fecha de Compra
Lugar de Compra

Para **Tipo de Aceite**, vea sección “Agregue aceite al motor”.
Para **Tipo de Combustible**, vea sección “Agregue combustible”.

CONVENCIONES DEL MANUAL

Este manual usa los siguientes símbolos para diferenciar los distintos tipos de información. El símbolo de seguridad se usa con una palabra clave para alertarle de peligros potenciales al operar y poseer el equipo de energía.
Obedezca todos los mensajes de seguridad para evitar o reducir el riesgo de lesiones graves o letales.

PELIGRO

PELIGRO indica una situación inminentemente peligrosa que, de no evitarse, ***provocará*** lesiones grave o letales.

ADVERTENCIA

ADVERTENCIA indica una situación potencialmente peligrosa que, de no evitarse, ***podría*** provocar lesiones graves o letales.

PRECAUCIÓN

PRECAUCIÓN indica una situación potencialmente peligrosa que, de no evitarse, ***puede*** provocar lesiones leves o moderadas.

PRECAUCIÓN

PRECAUCIÓN se usa sin el símbolo de alerta para indicar una situación potencialmente peligrosa que, de no evitarse, ***puede*** causar daños materiales.

NOTA

Si tiene dudas sobre su motor, podemos asesorarlo.
Llame a nuestra línea de ayuda al **1-877-338-0999.**

REGLAS DE SEGURIDAD

⚠ ADVERTENCIA

Lea completamente este manual antes de operar el generador. El no seguir las instrucciones podría causar lesiones graves o letales.

⚠ ADVERTENCIA

El escape del motor de este producto contiene sustancias químicas que en el Estado de California se ha determinado que producen cáncer, defectos de nacimiento u otros daños en el sistema reproductor.

⚠ PELIGRO

El escape del motor contiene monóxido de carbono, un gas venenoso incoloro e inodoro. El respirar monóxido de carbono causará nausea, mareo, desmayos o la muerte. Si usted se siente mareado o débil, salga al aire fresco de inmediato.

Sólo opere el motor a la intemperie en un área bien ventilada NO opere el motor dentro de ningún inmueble, armario ni compartimiento, garajes, sótanos y barracas, incluso en el compartimiento de un vehículo recreativo. NO permita que las emanaciones del escape ingresen a una zona con poco espacio por las ventanas, puertas, orificios de ventilación u otras aberturas.
PELIGRO: Monóxido de Carbono.: Se opere el generador dentro se **CAUSA MUERTE EN MINUTOS**.

⚠ PELIGRO

Las partes giratorias pueden enredarse en las manos, pies, pelo, ropa o accesorios, lo cual podría causar amputaciones traumáticas o lesiones graves.

Mantenga las manos y pies lejos de las partes móviles. Amárrese el pelo y quítese las joyas. Opere el equipo con las protecciones en su lugar. NO use ropa holgada, cordones colgantes ni elementos que pudieran quedar atrapados.

⚠ ADVERTENCIA

Las chispas pueden causar incendio o descargas eléctricas.

Al dar servicio al motor:
Desconecte el alambre de la bujía y colóquelo donde no haga contacto con ésta.
NO revise si hay chispa con la bujía retirada.
Use probadores de chispas aprobados solamente.

⚠ ADVERTENCIA

Los motores en marcha producen calor. El tocarlos puede causar quemaduras graves.
El material combustible puede incendiarse al hacer contacto.

NO toque superficies calientes.
Evite el contacto con gases de escape calientes.
Deje que el equipo se enfríe antes de tocarlo.
Mantenga al menos 91,4 cm (3 pi) de espacio libre en todos los lados para garantizar un enfriamiento adecuado.
Manténgase a por lo menos 1,5 m (5 pi) de todo material combustible.

REGLAS DE SEGURIDAD

⚠ ADVERTENCIA

La retracción rápida del cable del arrancador tirará la mano y el brazo hacia el motor más rápido de lo que usted se imagina.
El arranque accidental puede causar enredos, amputaciones traumáticas o laceraciones.
Ello podría causar fracturas óseas, magulladuras o torceduras.

Al arrancar el motor, tire lentamente del cable del arrancador hasta sentir resistencia, luego jálelo rápidamente para evitar contragolpes.
NO arranque ni detenga el motor con los dispositivos eléctricos enchufados.

⚠ PRECAUCIÓN

El trato o uso indebidos del partidor puede dañarla, reducir su vida útil y anular la garantía.

Sólo use el partidor en las tareas para las cuales está diseñada. Opérela en superficies niveladas solamente.
NO exponga el motor a condiciones de humedad, polvo o suciedad excesivos.
NO permita que ningún material bloquee las ranuras de ventilación NO use el motor si.
– El equipo emite chispas, humo o llamas.
– El equipo vibra excesivamente.

⚠ PELIGRO

El combustible y sus vapores son altamente inflamables y extremadamente explosivos.
El fuego o una explosión pueden causar quemaduras graves o letales.
El arranque accidental puede causar enredos, amputaciones o heridas traumáticas.

Al agregar o eliminar combustible :

Apague el motor y deje que se enfríe al menos dos minutos antes de retirar la tapa del tanque de combustible. Afloje lentamente la tapa para liberar la presión en el tanque.
Llene o drene el combustible a la intemperie solamente y en una zona bien ventilada. NO rebose el tanque de combustible. Siempre mantenga el combustible lejos de chispas, llamas expuestas, luces piloto, calor y otras fuentes de encendido.
NO encienda ni fume cigarrillos.

Al poner en marcha el motor :

NO intente arrancar un motor dañado. Cerciórese de que la tapa de la gasolina, el filtro de aire, la bujía, las líneas de combustible y el sistema de escape estén correctamente instalados. Deje que el combustible derramado se evapore totalmente antes de arrancar el motor. Cerciórese de que el motor esté posado ni veladamente en el suelo.

Al operar el motor:

NO mueva ni incline el motor durante la operación. NO incline el motor ni permita que se derrame combustible ni aceite.

Al transportar o dar servicio al motor :

Cerciórese de que el interruptor de encendido esté en la posición de apagado y el tanque de combustible esté vacío. Desconecte el alambre de la bujía.

Al almacenar el motor :

Guárdelo lejos de chispas, llamas expuestas, luces piloto, calor y otras fuentes de encendido.

CONTROLES Y CARACTERÍSTICAS

Lea el manual del propietario antes de operar el motor. Familiarícese con la ubicación y función de los controles y características. Conserve este manual como referencia para el futuro.

Motor de Reemplazo

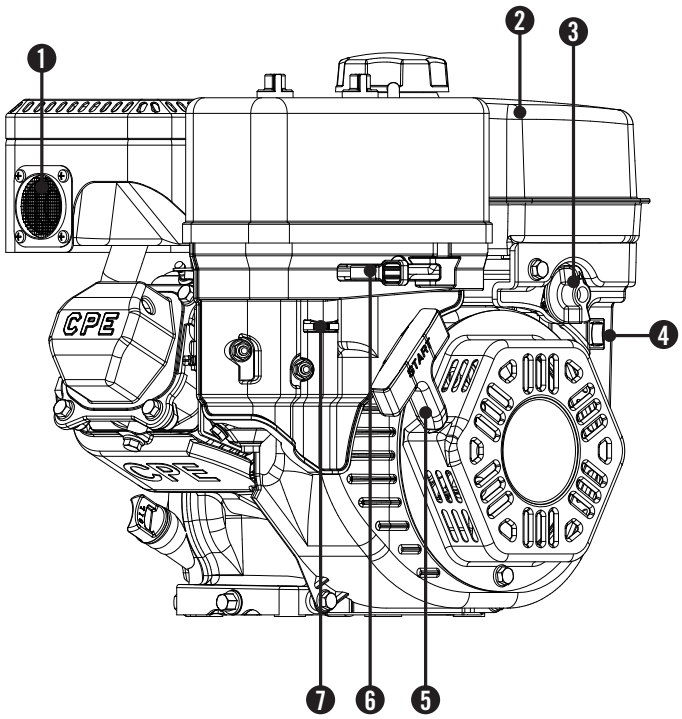

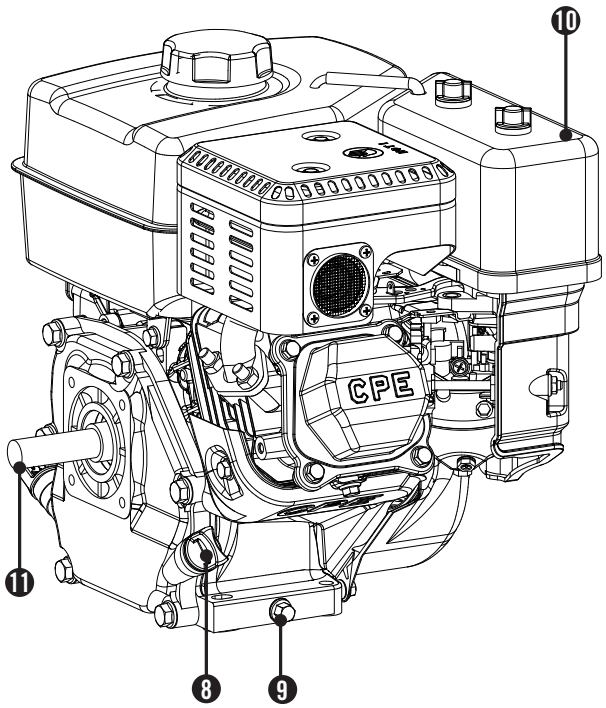

(1) Silenciador

(2) Tanque de Combustible – Capacidad de combustible de 3,4 L (0.9 galones)

(3) Palanca de la válvula del combustible – Gire esta válvula a la posición "On" para suministrar combustible al motor.

(4) Interruptor del Motor

(5) Arranque de Retroceso – Se utiliza para arrancar el motor.

(6) Acelerador – Controla la velocidad del motor

(7) Ahogador – Se usa para el arranque del motor

(8) Tapa del Aceite – Revise y añada aceite al nivel adecuado.

(9) Tornillo de Drenaje del Aceite – Remueva para el drenaje del aceite.

(10) Filtro de Aire – Protege el motor por medio de la filtración de polvo de la admisión de aire.

(11) Cigüeñal

Partes incluidas

Su motor de gasolina modelo 100220 se despacha con las siguientes partes:

Otros

– Llave de bujías 1

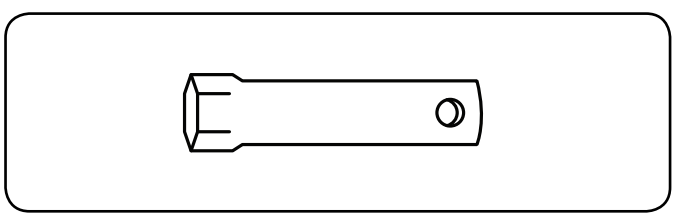

Agregue Aceite al Motor

PRECAUCIÓN

NO trate de encender o arrancar el motor sin antes haberlo llenado correctamente con el tipo y cantidad de aceite recomendados. Si el generador resulta dañado por no acatar estas instrucciones se anulará la garantía.

NOTA

El tipo de aceite recomendado es 10W-30 de aceite de automóvil.

1. Coloque el motor en una superficie plana y nivelada.
2. Retire la tapa de llenado/varilla indicadora de aceite para agregar el aceite.
3. Usando un embudo añadir hasta 0,6 L (0,6 cuartos de galón) de aceite (no incluido) y vuelva a colocar la tapa de llenado/varilla indicadora de aceite. NO SOBRE LLENE.
4. Revise diariamente el nivel del aceite y agregue según sea necesario.

NOTA

Una vez que el aceite ha sido añadido al motor, el nivel de aceite debe ser de 1-2 hilos por debajo del orificio de llenado. Si se usa la varilla para comprobar el nivel de aceite, NO atornille la varilla de medición durante la comprobación.

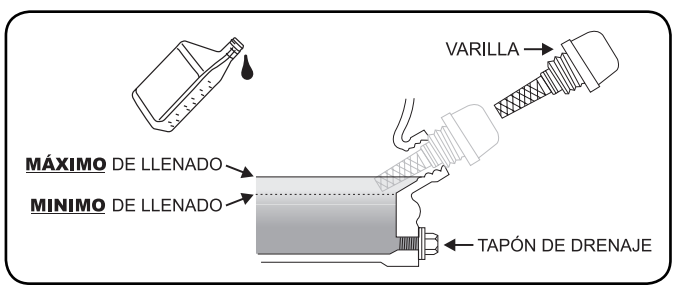

NOTA

Revise el aceite durante el período de rodaje. En la sección Mantenimiento encontrará los intervalos de servicio recomendados.

Agruegue aceite al motor continuación

PRECAUCIÓN

El motor viene equipado con una válvula de corte y se detendrá cuando el nivel del aceite en el cigüeñal esté por debajo del valor umbral.

NOTA

Consideramos que las primeras 5 horas de tiempo de ejecución para el período de rodaje para el motor. Durante el período de rodaje se recomienda utilizar mezclas de aceites no sintéticos de automoción estándar. Después del período de rodaje lubricante sintético se puede utilizar, pero no es necesario. Ajuste de posición del acelerador aumentará la velocidad del motor / disminución ayudando a los anillos de pistón asiento. Evite bogging o cargar con el motor hacia abajo y evitar el funcionamiento prolongado a RPM constante. Después del período de rodaje 5 horas, cambie el aceite. El uso de lubricantes sintéticos no aumenta el intervalo de cambio de aceite recomendado.

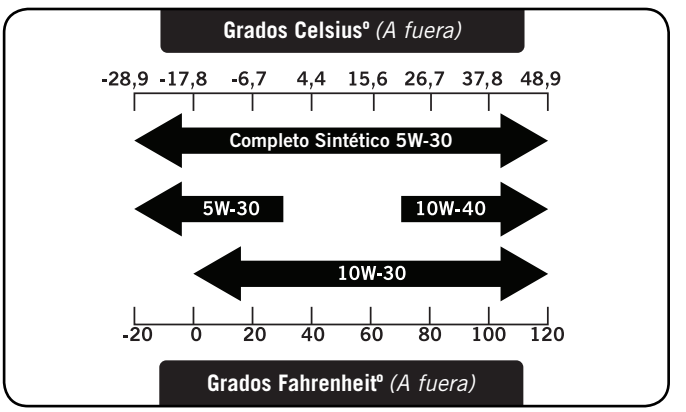

NOTA

El tiempo va a afectar rendimiento del aceite del motor y del motor. Cambiar el tipo de aceite de motor usado en base a las condiciones climáticas en función de las necesidades del motor.

MONTAJE

Agregue combustible

1. Use combustible, limpio y fresco regular sin plomo con un octanaje mínimo de 85 y un contenido de etanol de menos de 10% en volumen.
2. NO mezcle aceite con combustible.
3. Limpie la zona alrededor de la tapa del tanque de combustible.
4. Retire la tapa del tanque.
5. Agregue el combustible al tanque lentamente. NO lo SOBRELLENE. El combustible se puede expandir después del llenado. Se requiere que deje un mínimo de 6,4 mm (¼ pulg.) de espacio en el tanque para la expansión del combustible; se recomienda más de 6,4 mm (¼ pulg.). El combustible puede ser forzado a salir del depósito como resultado de la expansión si se llena de más y eso puede afectar al estado de funcionamiento estable del producto. Al llenar el tanque, se recomienda dejar un espacio suficiente para que el combustible se expanda..

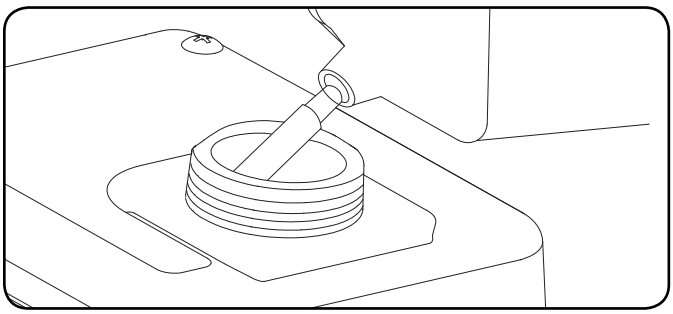

6. Atornille la tapa del tanque y limpie con un paño todo el combustible derramado.

⚠ ADVERTENCIA

Si el combustible se vierte demasiado rápido a través del filtro de combustible, puede ocasionar un retroceso de combustible hacia el operador mientras se está cargando.

Agregue combustible continuación

PRECAUCIÓN

Use gasolina normal sin plomo de 85 octanos como mínimo.

No mezcle el aceite con la gasolina. Llene el tanque hasta aproximadamente 6,4 mm (¼ pulg.) por debajo de la parte superior del mismo para permitir la expansión del combustible.
NO bombee gasolina directamente al generador en la estación de servicio. Use un recipiente aprobado para transferir el combustible al generador.
NO llene el tanque de combustible en interiores.
NO llene el tanque de combustible cuando el motor esté funcionando o esté caliente.
NO rebose el tanque de combustible.
NO encienda ni fume cigarrillos al llenar el tanque de combustible.

NOTA

Nuestros motores trabajan bien con combustibles con mezcla de etanol al 10% o menos. Cuando utilice combustibles con mezcla es conveniente tener en cuenta algunas cuestiones:

- Las mezclas de etanol-gasolina pueden absorber más agua que la gasolina sola.
- Estas mezclas pueden llegar a separarse al final, dejando agua o un barro acuoso en el tanque, en la válvula de combustible y en el carburador.
- Con suministros de combustibles que se cargan por gravedad, este combustible modificado puede llegar al carburador y causar daños al motor y/o riegos potenciales.
- Existen solamente unos pocos estabilizadores de combustible que han sido formulados para trabajar con combustibles con mezcla de etanol.
- Todo daño o riesgo causado por combustible inadecuado, combustible almacenado incorrectamente y/o estabilizadores formulados indebidamente no quedan cubiertos por la garantía del fabricante.

Se aconseja siempre cerrar el suministro de combustible, hacer funcionar el motor hasta que se agote el combustible y drenar el tanque cuando el equipo no se va a utilizar durante más de 30 días.

Arranque del motor

1. Cerciórese de que el motor esté en una superficie plana y nivelada.
2. Coloque el interruptor del motor en la posición de encendido “ON” (Artículo A).
3. Gire la válvula de combustible a la posición “ON”. (Articulo B)
4. Gire la palance de arranque (Artículo C) a la posición “Fast”
5. Mueva la palanca del ahogador (Artículo D) hasta la posición de difusión “Choke.”
6. Tire lentamente el cable del arrancador hasta sentir resistencia, luego jálelo rápidamente. **VER NOTA ABAJO.**

NOTA

Mantenga la palanca del ahogador en la posición “Choke” por sólo un tirón de la cuerda de arranque. Después de un primer empuje, mueva la palanca a la posición “Run” hasta los próximos tres tirones de la cuerda de arranque. El exceso de estrangulación provoca bujía suciedad / la inundación del motor debido a la falta de aire entrante. Esto hará que el motor no arranque.

7. A medida que el motor se calienta, mueva la palanca del ahogador (Articulo D) hacia la posición de funcionamiento “Run.”

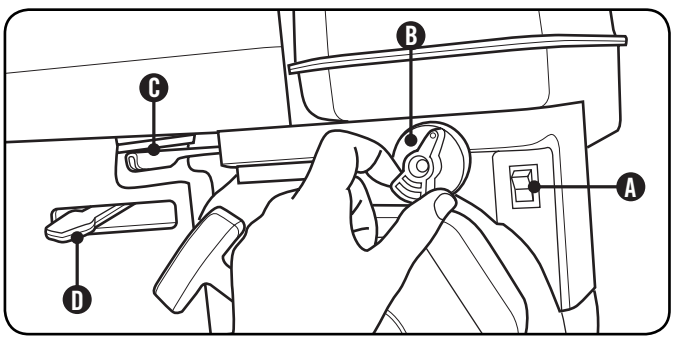

Arranque del motor continuación

NOTA

Si el motor arranca pero no funciona, verifique que el motor esté en una superficie plana y nivelada. El motor está equipado con un sensor de aceite bajo, el cual le impedirá funcionar cuando el nivel del aceite esté por debajo del valor umbral.

Parada del motor

1. Gire la válvula de combustible hasta la posición de apagado “Off”.(B)
2. Deje en funcionamiento el motor hasta que se consuma totalmente el combustible. Por lo general, esto toma unos pocos minutos.
3. Coloque el interruptor del motor en la posición de apagado “Off”.(A)

Importante : Asegúrese de que la Válvula de Combustible y el Interruptor del Motor estén siempre en posición “OFF” cuando el motor no esté en funcionamiento.

NOTA

Si el motor no se va a utilizar durante un período de dos (2) semanas o más, sírvase remitirse a la sección de Almacenamiento para proceder al adecuado almacenamiento del motor y del combustible.

OPERACIÓN

Operación a gran altura

La densidad del aire a elevada altitud es menor que a nivel del mar. La potencia del motor se reduce a medida que disminuyen la masa de aire y la relación aire-combustible. La potencia del motor y la salida del generador se reducirán aproximadamente un 3½% por cada 1000 pies de elevación sobre el nivel del mar. Esto es una tendencia natural y no puede cambiarse ajustando el motor. A altitudes elevadas también pueden producirse altas emisiones de escape debido al mayor enriquecimiento de la relación aire-combustible. Entre otros problemas de elevada altitud pueden incluirse arranque difícil, mayor consumo de combustible y suciedad en las bujías. Para solucionar problemas de elevada altitud que no sean la pérdida natural de potencia, Champion Power Equipment puede proporcionar un surtidor principal de carburador para elevada altitud. Comuníquese con el Servicio al Cliente para obtener el surtidor principal alternativo y las instrucciones de instalación. Dichas instrucciones están disponibles también en el Boletín Técnico (Technical Bulletin) en el sitio web de Champion Power Equipment. En la tabla siguiente aparece el número de parte y la altitud mínima recomendada para usar el surtidor principal de carburador para elevada altitud. Para escoger el surtidor principal de altura correcto, es necesario identificar el modelo del carburador. A estos fines, hay un código estampado en un lateral del carburador. Seleccione el número correcto del repuesto del surtidor principal correspondiente al código del carburador que se encuentra en su carburador particular.

Código del carburador	Surtidor principal	Número de parte	Altitud
P19-1-Z	Estándar	26.131017.01.Z	3500 pies (1067 metros)
	De Altitud	26.131017.01.01.Z	
P19-1-H	Estándar	26.131017.01.H	
	De Altitud	26.131017.01.01.H	
P19-1-Y	Estándar	26.131017.01.Y	
	De Altitud	26.131017.01.01.Y	

⚠ ADVERTENCIA

La operación con el surtidor principal alternativo a elevaciones inferiores a las mínimas recomendadas puede dañar el motor. Para operaciones a elevaciones inferiores, debe usarse el surtidor principal estándar. Hacer funcionar el motor con la configuración incorrecta a una altitud dada puede aumentar sus emisiones y disminuir la eficiencia y el rendimiento del combustible.

MANTENIMIENTO Y ALMACENAMIENTO

El propietario/operador debe realizar todo el mantenimiento periódico.

⚠ ADVERTENCIA

Nunca opere un motor dañado o defectuoso.

⚠ ADVERTENCIA

El mantenimiento incorrecto anulará la garantía.

NOTA

Para obtener asistencia de servicio o repuestos, llame a nuestr línea de ayuda al **1-877-338-0999.**

Complete oportunamente todo el mantenimiento programado. Corrija todos los problemas antes de operar el motor.

Mantenimiento del motor

Para evitar arranques accidentales, retire y ponga a tierra el cable de la bujía antes de realizar cualquier tipo de servicio.

Aceite

Cambie el aceite cuando el motor esté tibio. Consulte las especificaciones de aceite para seleccionar el aceite adecuado según su entorno de operación.

1. Retire el tapón de drenaje de aceite con un dado de 12 mm y una extensión (no incluidas).
2. Deje que el aceite se drene completamente.
3. Vuelva a colocar el tapón.
4. Retire la tapa de llenado/varilla indicadora de aceite para agregar el aceite.
5. Agregue 0,6 L (0,6 cuartos de galón) de aceite y vuelva a colocar la tapa de llenado/varilla indicadora de aceite. NO SOBRE LLENE.
6. Deseche el aceite usado en una planta aprobada para el tratamiento de desechos.

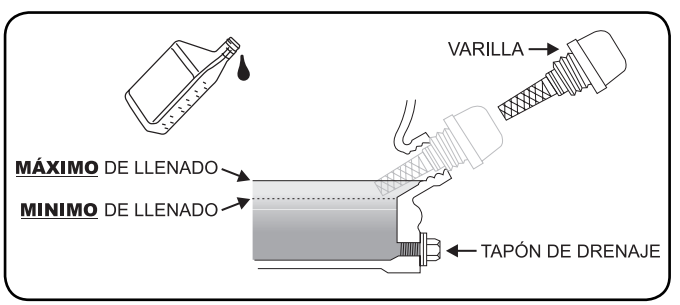

Bujías

1. Retire de la bujía el cable de la misma.
2. Use la llave de bujías para retirarla.
3. Revise el electrodo en la bujía. Debe estar limpio y no desgastado para producir la chispa de encendido.
4. Cerciórese de que la abertura de la bujía sea de 0,7 – 0,8 mm (0,028 - 0,031 pulg.).

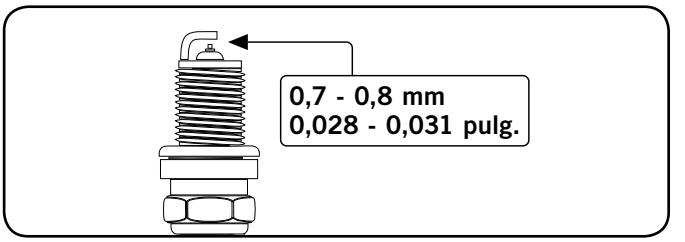

5. Al reemplazarla, consulte la tabla de recomendaciones sobre bujías.
6. Atornille cuidadosamente la bujía en el motor.
7. Use la herramienta para bujías a fin de instalarla firmemente.
8. Conecte el alambre de la bujía en la misma.

Filtro de aire

1. Desatornille la tuerca de ala y remueva la tapa del filtro.
2. Remueva el soporte y el elemento de espuma.
3. Golpee el elemento de espuma para remover polvo y tierra. Use un compresor de aire (25 PSI) para quitar escombros.
4. Para el elemento de espuma: Lave en detergente de liquido y agua. Estruja y seque con un paño limpio.
5. Sature en aceite limpio.
6. Estruja en un trapo limpio y absorbente para remover el eceite excesivo.
7. Reensamble los elementos y el soporte.
8. Ponga de nuevo la tapa del filtro de aire y apriete en su lugar.
9. Apriete las tuercas de ala.

MANTENIMIENTO Y ALMACENAMIENTO

Limpieza

PRECAUCIÓN

NO rocíe el motor con agua.

El agua puede contaminar el sistema de combustible.

Use un paño húmedo para limpiar las superficies exteriores del motor. Use un cepillo de cerdas suaves para eliminar la suciedad y el aceite.
Use un compresor de aire (25 PSI) para despejar la suciedad y los desechos del motor.

Programa de mantenimiento

Siga los intervalos de servicio indicados en el siguiente programa. Dé servicio al motor más frecuentemente cuando lo opere en condiciones adversas.
Comuníquese con nuestra línea de ayuda llamando al **1-877-338-0999** para ubicar al proveedor de servicio más cercano certificado por Champion Power Equipment a fin de satisfacer sus necesidades de mantenimiento.

Cada 8 horas o diariamente	
	Revise el nivel del aceite
	Limpie alrededor de la entrada de aire y el silenciador
Primeras 5 horas	
	Cambie el aceite
Cada 50 horas o cada estación	
	Limpie el filtro
	Cambie el aceite si está operando bajo cargas pesadas o en entornos calientes
Cada 100 horas o cada estación	
	Cambie el aceite
	Limpie/ajuste la bujía
	Revise/ajuste el espacio de la válvula *
	Limpie el parachispas
	Limpie el tanque de combustible y el filtro *
Cada 250 horas	
	Limpia la cámara de combustión *
Cada 3 años	
	Reemplace la línea de combustible

*Debe ser llevado a cabo por propietarios con conocimiento o experiencia, o bien un proveedor de servicio certificado por Champion Power Equipment

Almacenamiento

Consulte la sección de Mantenimiento para las instrucciones de limpieza adecuado.

El motor almacenado por menos de 30 días

1. Deje que el motor se enfríe completamente antes de guardarlo.

El motor almacenado por menos de 30 días continuación

2. Limpie el motor siguiendo las instrucciones de la sección “Mantenimiento”.
3. Agregue un estabilizador dentro del tanque de combustible.
4. Mueva la palanca del combustible a la posición de difusión “Off”.

El motor almacenado por más de 30 días

1. Haga funcionar el motor con la válvula de combustible en la posición “Off” hasta que el motor se pare.
2. Deje que el motor se enfríe completamente antes de guardarlo.
3. Limpie el motor siguiendo las instrucciones de la sección “Mantenimiento”.
4. Drene completamente el combustible de la línea de combustible y el carburador para que no se forme resina.
5. Agregue un estabilizador dentro del tanque de combustible.
6. Cambie el aceite.
7. Mueva la palanca del combustible a la posición de difusión “Off”.
8. Retire la bujía y vierta en el cilindro aproximadamente 14,8 ml (½ onza) de aceite. Encienda el motor lentamente para distribuir el aceite y lubricar el cilindro.
9. Vuelva a colocar la bujía.

ADVERTENCIA

Nunca guarde el motor junto a artefactos donde haya una fuente de calor o llama expuesta, chipas o luces piloto porque pueden encender los vapores de la gasolina.
NO guarde el motor cerca de fertilizantes ni de ningún material corrosivo.
Los vapores de la gasolina pueden encenderse incluso con el tanque de gasolina vacío.

PELIGRO

El escape del motor contiene monóxido de carbono inodoro e incoloro.

Para evitar la ignición accidental o involuntaria de su motor durante los períodos de almacenamiento, las precauciones deben seguir las siguientes:

– **Al almacenar el motor durante períodos breves o prolongados de tiempo** asegurarse de que el interruptor del motor y la válvula de combustible se encuentra en la posición **OFF**.

ESPECIFICACIONES

Especificaciones el Motor

- Motor . . . . . 196 cc OHV CPE
- Rotación . . . . . Contrareloj
- Modo de Arranque . . . . . TCI (transistorizado)
- Desplazamiento . . . . . 196 cc
- Torque (maximo) . . . . . 8,1 ft-lb a 2800 RPM
- Compresion 8.5:1
- Eje de salida 1,9 cm x 6,1 cm(3/4 pulg. x 2,4 pulg.)
- Orificio extremo . . . . . Tapped 5/16 pulg. 24 UNF
- Capacidad de Combustible . . . . . 3,4 L (0,9 galones)
- Peso Bruto . . . . . 18,3 kg (40,3 libras)
- Peso Neto . . . . . 16,2 kg (35,7 libras)
- Alto . . . . . 36,1 cm (14,2 pulg.)
- Ancho . . . . . 36,8 cm (14,5 pulg.)
- Largo . . . . . 30,7 cm (12,1 pulg.)

Combustible

La capacidad de combustible es de 3,4 L (0.9 galones). Use gasolina normal sin plomo de 85 octanos como mínimo y un contenido de etanol de menos de 10% en volumen.

Aceite

Use aceite 10W-30 de automoción.
La capacidad del aceite es de hasta 0,6 L (0,6 cuartos de galón).
NO SOBRE LLENE.
Consulte la tabla siguiente para los tipos de aceite recomendado para su uso en el generador.

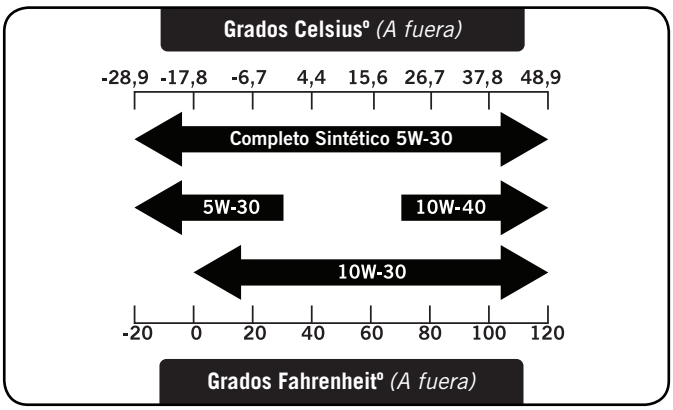

NOTA

El tiempo va a afectar rendimiento del aceite del motor y del motor. Cambiar el tipo de aceite de motor usado en base a las condiciones climáticas en función de las necesidades del motor.

Bujías

Bujías OEM: NHSP F6RTC
Bujía de reemplazo: NGK BPR6ES or equivalente
Cerciórese de que la abertura de la bujía sea de 0,7 - 0,8 mm (0,028 – 0,031 pulg.).

Espacio de la válvula

- Entrada: 0,13 – 0,17 mm (0,005 – 0,007 pulg.)
- Salida de: 0,18 – 0,22 mm (0,007 – 0,009 pulg.)

Nota: boletín técnico sobre el procedimiento de ajuste de la válvula está en www.championpowerequipment.com.

Eje Chavetero

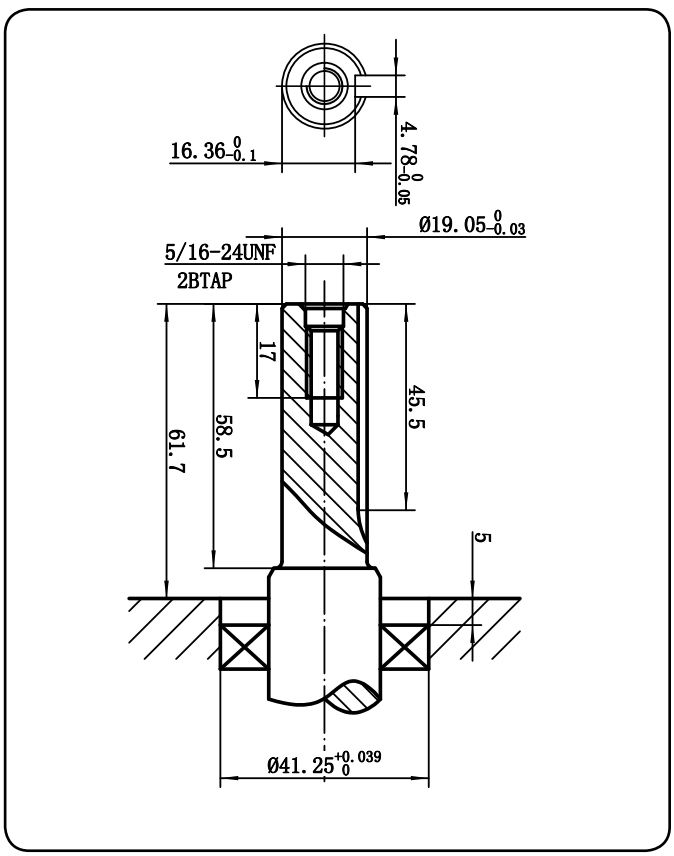

ESPECIFICACIONES

Diagrama de Partes

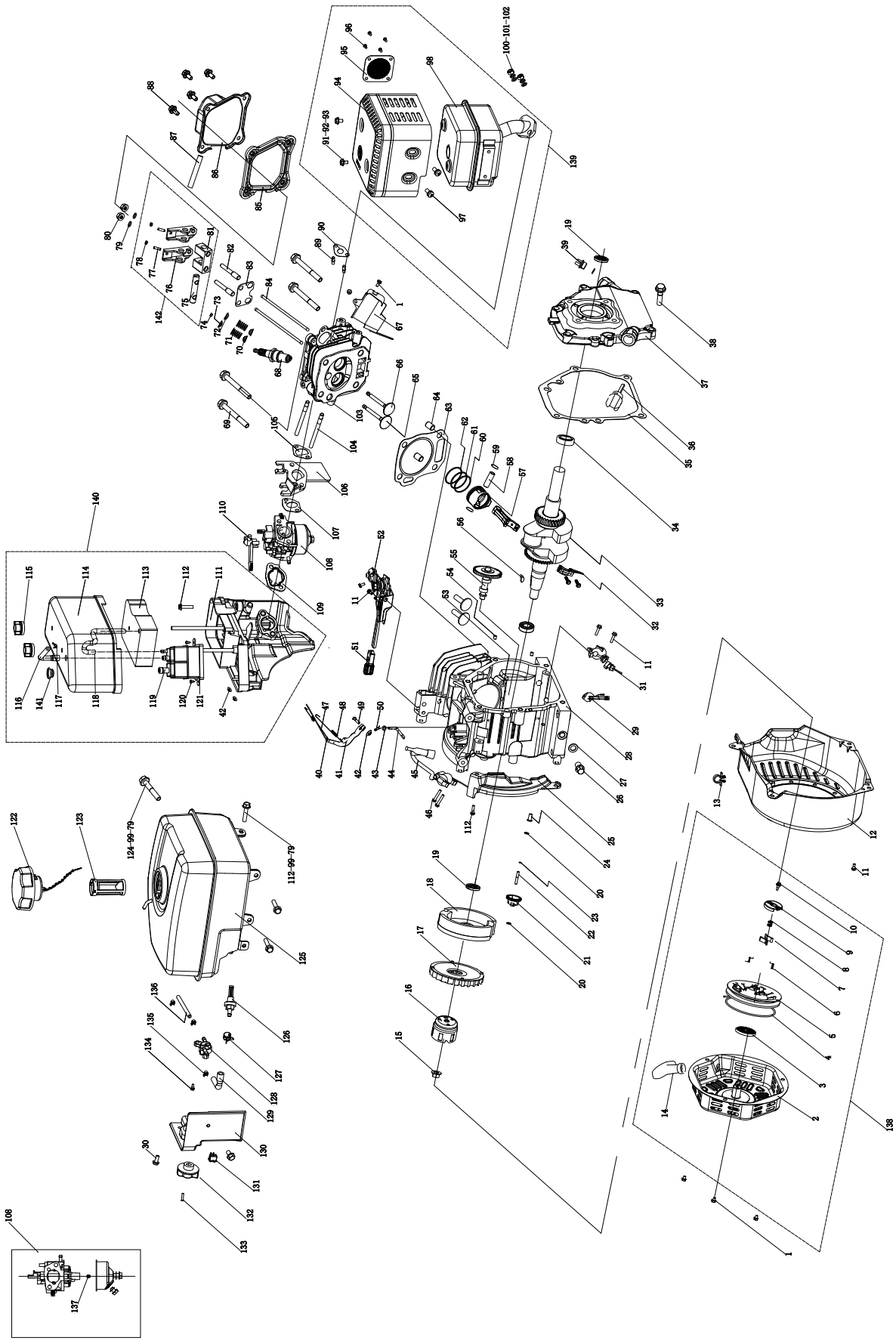

ESPECIFICACIONES

#	Número de Parte	Descripción	Ctd.
1	1.5789.0608	Tornillo de brida M6 × 8	5
2	22.061100.00.2	Cubierta del arrancador de retroceso, negro	1
3	21.061005.00	Resorte de arranque de retroceso	1
4	2.10.003.1	Cuerda ø4 × 1550, negro	1
5	21.061001.01	Bobina del arrancador de retroceso	1
6	45.060003.00	Resorte, Trinquete	2
7	45.060002.00	Trinquete arranque, acero	2
8	45.060009.00	Resorte, guía de trinquete	1
9	45.060007.00	Guía del trinquete	1
10	45.060008.00	Tornillo, guía del trinquete	1
11	1.5789.0612	Tornillo de brida M6 × 12	8
12	24.080100.01.48	Tapa del ventilador, amarillo	1
13	2.05.002	Abrazadera, ø9,5 × 5	1
14	21.061300.00	Manija de retroceso	1
15	2.02.006	Tuerca, M14 × 1,5	1
16	21.060001.01	Polea, arranque	1
17	23.080001.00	Ventilador de refrigeración	1
18	24.120100.06	Volante	1
19	2.11.001	sello de aceite ø25 × ø41,3 × 6	2
20	2.03.020.1	Arandela ø6,2 × ø15 × 0,5, negro	2
21	21.110100.00	Engranaje, gobernador	1
22	21.110013.00	Eje, engranaje del gobernador	1
23	21.110011.00	Abrazadera, engranaje del gobernador	1
24	21.110012.01	Buje, engranaje del gobernador, acero	1
25	23.080600.00	Guía de aire, derecho	1
26	2.08.037	Tornillo de drenaje M10 × 1,25 × 25	2
27	2.03.016	Arandela Ø10×Ø16×1,5, tornillo de drenaje	2
28	26.030100.00	Cárter	1
29	21.120400.01	Conjunto de diódo	1
30	1.5789.0612.3	Tornillo de brida M6 x 12	2
31	21.127000.02	Sensor de nivel de aceite	1
32	23.050200.00	Biela	1
33	25.050100.03	Cigüeñal	1
34	1.276.6205	Rodamiento 6205	2
35	24.030008.00	Junta, tapa del cárter	1
36	22.031000.00.48	Conjunto de la varilla de aceite, amarillo	1
37	24.030007.00	Tapa, cárter	1
38	1.5789.0832	Tornillo de brida M8 × 32	6
39	22.031000.01.48	tapón de llenado de aceite, amarillo	1
40	23.110005.01	Resorte, acelerador	1
41	21.110003.00	brazo del gobernador	1
42	1.6177.06	Tuerca de brida M6	3
43	2.03.021.1	Arandela 6,4 x ø13 × 1, negro	1
44	21.110001.00	Eje, brazo del gobernador	1
45	22.123000.01	Bobina de arranque, goma de silocona	1
46	1.5789.0625	Tornillo de brida M6 x 25	2
47	23.110006.00	Varilla, gobernador	1
48	23.110007.00	Resorte, gobernador	1
49	2.08.040	Tornillo M6 x 21, brazo del gobernador	1
50	21.110008.00	Pasador, eje	1
51	24.111008.01	Vaina de agarre, gobernador der velocidad	1
52	24.111000.02	Conjunto de control	1
53	25.040013.00	Alza válvula	2
54	2.04.001	Pasador Ø9 x 14	2
55	26.041000.01	Árbol de levas	1
56	2.14.012	Chaveta 4x 7.5 x 19	1
57	26.050005.00	Pistón	1
58	23.050003.00	Pasador, pistón	1
59	2.09.001	Anillo de seguridad	2
60	26.050303.00	Anillo, aceite	1
61	26.050302.00	Anillo, segundo pistón	1
62	26.050301.00	Anillo, primer pistón	1
63	26.030009.00	Junta, culata	1
64	2.04.003	Pasador Ø10 x 14	2
65	23.040002.00	Válvula, admision de aire	1
66	23.040006.00	Válvula, escape	1
67	26.080400.00	Guía de aire, bajo	1
68	2.15.002(F6RTC)	Bujía F6RTC	1
69	1.5789.0860	Tornillo de brida M8 x60	4
70	23.040017.00	Sello de aceite, válvula	2
71	21.040003.00	Resorte, válvula	2
72	21.040007.00	Retenedor, resorte de la válvula de escape	1

#	Número de Parte	Descripción	Ctd.
73	21.040001.00	Retenedor, resorte de la válvula de la admisión de aire	1
74	21.040008.00	Rotador, válvula de escape	1
75	24.040202.00	eje, balancín	1
76	22.040009.00	Balancín	2
77	22.040012.00	Tornillo, válvula de ajuste	2
78	21.040021.00	Contratuerca M6 x 0.5	2
79	1.97.1.06	Arandela Ø6	6
80	1.6177.1.06	Tuerca de brida M6	2
81	24.040201.00	Retenedor, balancín	1
82	23.040010.00	Tornillo, balancín	2
83	24.040004.00	Guía de placa, barra de empuje	1
84	23.040005.00	Barra de empuje	2
85	21.020002.01	Junta, tapa de la culata	1
86	24.021000.00	Tapa, culata	1
87	21.020001.00	Tubo de respiración	1
88	1.5789.0615	Tornillo de brida M6 x 15	4
89	2.01.010	Tornillo perno M8 x 35	2
90	26.100001.00	Junta, tubo del escape	1
91	1.16674.0510	Tornillo de brida M5 x 10	2
92	1.848.05	Arandela Ø5	2
93	1.93.05	Arandela de seguridad Ø5	2
94	24.101202.00	Protector del silenciador	1
95	46.101300.05	Rejilla del silenciador	1
96	1.818.0406	Tornillo M4 x 6	4
97	1.9074.4.0510	Conjunto de tornillos/arandelas M5 x 10	2
98	24.101100.00	Silenciador	1
99	1.93.06	Arandela de seguridad Ø6	6
100	1.6175.08	Tuerca M8	2
101	1.848.08	Arandela Ø8	2
102	1.93.08	Arandela de seguridad Ø8	2
103	26.010100.00	Culata	1
104	2.01.009	Tornillo perno M6 x 110	2
105	24.130002.00	Junta, aislador	1
106	23.130001.00	Aisaldor, carburador	1
107	22.130003.00	Junta, carburador	1
108	26.131000.00	Carburador	1
	26.131000.02		
109	21.130004.00	Junta, filtro del aire	1
110	21.130100.00	Mango del ahogador	1
111	24.091100.01	Base, filtro de aire	1
112	1.5789.0620	Tornillo de brida M6 x 20	5
113	24.091003.02	Elemento, filtro de aire	1
114	24.091200.02	Cobertor, filtro de aire	1
115	24.091600.01	Tapón de rosca, cobertor de filtro de aire	2
116	22.070014.00	Tubo, válvula de inversión	1
117	2.06.006	Abrazadera Ø7 x Ø1	1
118	22.070013.00	Tubo, filtro de aire	
119	24.070700.00	Despósito de carbono	1
120	1.845.2995	Tornillo ST2.9 x 9.5	2
121	2.03.037	Arandela Ø3.2 x Ø14 x 1	2
122	24.070100.02	Tapón, tanque de combustible	1
123	81.070301.00	Filtro de combustible, tanque de combustible	1
124	1.5789.0633	Tornillo de brida M6 x 33	1
125	24.071000.01	Tanque de combustible	1
126	21.070600.03	Junta, tubo de combustible	1
127	2.06.016	Abrazadera Ø8.7 x b8	1
128	24.070400.00	Válvula de combustible	1
129	24.070011.01	Tubo Ø4,5 x (30 + 30)	1
130	24.070010.00	Velo, tanque de combustible	1
131	5.1010.003.3	Interuptor de arranque, rojo	1
132	24.070001.00	Manija del combustible	1
133	1.818.0412	Tornillo M4 x 12	1
134	1.16674.0512.2	Tornillo de brida M5 x 12	1
135	2.06.007	Abrazadera Ø8 x b6	3
136	24.070011.00	Tubo de combustible Ø4,5 x Ø9,5 x 230	1
137	26.131017.00	Jet Principlal, estandard	1
	26.131017.00.01	Jet Principal, altitud	/
138	22.061000.00	Conjunto de retroceso	1
139	24.101000.00	Conjunto del silenciador	1
140	24.091000.02	Conjunto de filto de aire	1
141	2.12.001	Buje de goma Ø7,5 x 7,5	1
142	24.040200.00	Conjunto de balancín	1

SOLUCIÓN DE PROBLEMAS

Problem	Cause	Solution
El motor no arranca	Sin combustible	Agregue combustible
	Bujía defectuosa	Reemplácela
El motor no arranca; El motor arranca, pero funciona disparejamente	Nivel de aceite bajo	Llene el cigüeñal al nivel apropiado. Colocar el motor en una superficie plana y nivelada.
	Estrangulador en posición incorrecta	Ajústelo
	Cable de la bujía suelto	Conecte el cable a la bujía
El motor se apaga durante la operación	Sin combustible	Llene el tanque
	Nivel de aceite bajo	Llene el cigüeñal hasta el nivel correcto
El motor no puede proporcionar suficiente energía o se sobrecalienta	Ventilación insuficiente	Revise si hay restricción de aire. Cámbielo a un área bien ventilada
El motor oscila	Gobernador del motor defectuoso	Contacte la línea de asistencía

Para soporte técnico adicional:

Servicio técnico
Lunes – Viernes 8:30 AM – 5:00 PM (PST/PDT)
Sin costo: 1-877-338-0999
tech@championpowerequipment.com

GARANTÍA*

CHAMPION POWER EQUIPMENT
GARANTÍA LIMITADA DE 2 AÑOS

Calificaciones de garantía

Champion Power Equipment (CPE) registrará esta garantía una vez que reciba su tarjeta de inscripción de garantía y una copia de su recibo de venta de uno de sus locales CPE minoristas como comprobante de compra.
Envíe su registro de garantía y el comprobante de compra dentro de diez (10) días de la fecha en que adquirió el producto.

Garantía de reparación/reemplazo

CPE garantiza al comprador original que los componentes mecánicos y eléctricos estarán libres de defectos en materiales y mano de obra por un período de dos años (partes y mano de obra) de la fecha original de compra y 180 días (partes y mano de obra) para uso comercial y industrial. Los gastos de transporte del producto sometido a reparación o reemplazo bajo esta garantía son de exclusiva responsabilidad del comprador. Esta garantía sólo se aplica al comprador original y no es transferible.

No devuelva la unidad al local de compra

Comuníquese con el servicio técnico de CPE, el cual diagnosticará todo problema por teléfono o correo electrónico. Si el problema no se corrige mediante este método, CPE, a su criterio, autorizará la evaluación, reparación o reemplazo de la parte o componente defectuoso en un centro de servicio de CPE. CPE le proporcionará un número de caso para obtener servicio de garantía. Consérvelo como referencia futura. Esta garantía no cubrirá las reparaciones o reemplazos no autorizados ni efectuados en un taller no autorizado.

Exclusiones de la garantía

Esta garantía no cubre las reparaciones y equipos siguientes:

Desgaste normal

Productos con componentes mecánicos y eléctricos necesitan partes y servicio periódico para el buen desempeño. Esta garantía no cubre la reparación cuando el uso normal haya agotado la vida útil de una parte o del equipo en su totalidad.

Instalación, uso y mantenimiento

Esta garantía no aplicará a partes y/o mano de obra si el producto se ha considerado haber sido mal usado, descuidado, involucrado en un accidente, abusado, cargado más allá de los limites del producto, modificado, inapropiadamente instalado o conectado incorrectamente a cualquier componente eléctrico. El mantenimiento normal no esta cubierto por esta garantía y no es requerido de que sea desempeñado en una instalación de servicio o por una persona autorizada por CPE.

Otras exclusiones

Esta garantía excluye:

- Defectos cosméticos tales como pintura, calcomanías, etc.
- Artículos de desgaste tales como elementos filtrantes, juntas tóricas, etc.
- Partes accesorias tales como baterías de arranque y cubiertas de almacenamiento.
- Fallas debido a desastres naturales y otros sucesos de fuerza mayor que escapan al control del fabricante.
- Problemas causados por partes que no sean repuestos originales de Champion Power Equipment.

Cuando aplicable, esta garantía no se aplica a los productos utilizados para la energía primordial en lugar del su servicio eléctrico.

Límites de la garantía implícita y daños consecuentes

Champion Power Equipment rechaza toda obligación de cubrir toda pérdida de tiempo, del uso de este producto, flete, o cualquier reclamo incidental o consecuente por parte de cualquier usuario de este producto. ESTA GARANTÍA Y LAS GARANTÍAS ADJUNTAS DE CONTROL DE EMISIONES U.S. EPA, CARB, y/o ECCC (CUANDO APLICABLES) REEMPLAZAN A TODAS LAS DEMÁS GARANTÍAS, YA SEAN EXPRESAS O IMPLÍCITAS, INCLUYENDO GARANTÍAS DE COMERCIABILIDAD O CAPACIDAD PARA UN PROPOSITO PARTICULAR.
La unidad proporcionada en intercambio quedará sujeta a la garantía de la unidad original. La vigencia de la garantía para la unidad de intercambio se seguirá calculando según la fecha de compra de la unidad original.
Esta garantía le da ciertos derechos legales que pueden cambiar de estado a estado o provincia a provincia. Su estado o provincia puede también tener otros derechos a los cuales usted tenga derecho que no están enlistados en esta garantía.

Información de contacto

Dirección

Champion Power Equipment, Inc.
Servicio al cliente
12039 Smith Ave.
Santa Fe Springs, CA 90670 EE.UU.
www.championpowerequipment.com

Servicio al cliente

Lunes – Viernes 8:30 AM – 5:00 PM (PST/PDT)
Sin Costo: 1-877-338-0999
info@championpowerequipment.com
No. Fax: 1-562-236-9429

Servicio técnico

Lunes – Viernes 8:30 AM – 5:00 PM (PST/PDT)
Sin Costo: 1-877-338-0999
tech@championpowerequipment.com

*Excepto como de otra manera estipulado en cualquier de las siguientes garantías del sistema de control de emisiones (cuando aplicables) adjuntas para el Sistema de Control de Emisiones: Agencia de la Protección Ambiental de EE.UU. (EPA), Consejo de Recursos del Aire de California (CARB) y/o Cambio ambiental y climático de Canada (ECCC).

Champion Power Equipment, Inc. (CPE),
Agencia de Protección Ambiental de Estados Unidos (EPA de EPA.) y la Junta de Recursos del Aire de California (CARB)
Garantía del sistema de control de emisiones

El motor de Champion Power Equipment (CPE) cumple tanto con las regulaciones de emisión de la EPA y la Junta de Recursos del Aire de California (CARB).

SUS DERECHOS Y OBLIGACIONES RESPECTO DE LA GARANTÍA:

La EPA de EE. UU., la Junta de Recursos del Aire de California y CPE se complacen en explicar la Garantía federal y del estado de Californio de sistemas de control de emisiones en su motor todoterreno pequeño 2018 y el equipamiento impulsado por el motor. En California, los motores todoterreno pequeños nuevos y el equipamiento nuevo que usa motores todoterreno pequeños deben estar diseñados, construidos y equipados para cumplir con los estándares antiesmog estrictos del estado. En otros estados, los motores y equipos nuevos se deben diseñar, construir y equipar, en el momento de la venta, para cumplir con las regulaciones de la EPA de EE. UU. para los motores todoterreno pequeños. CPE garantiza el sistema de control de emisiones en su motor todoterreno pequeño y el equipo durante el período que se detalla a continuación, siempre que no se presente un estado de mal uso, negligencia, modificación no autorizada o mantenimiento inadecuado de su equipo.

Su sistema de control de emisiones puede incluir piezas tales como el carburador, el sistema de inyección de combustible, el sistema de encendido, el convertidor catalítico y el conducto de combustible. También se incluyen mangueras, correas, conectores y otros conjuntos relacionados con las emisiones. Cuando exista un estado justificable, CPE reparará su motor todoterreno pequeño sin costo, incluido el diagnóstico, las piezas y la mano de obra. Para motores de menos de 80 cc o igual a 80 cc, solo el tanque de combustible y el conducto de combustible están sujetos a los requisitos de garantía de control de emisión por evaporación.

COBERTURA DE LA GARANTÍA DEL SISTEMA DE CONTROL DE EMISIONES DEL FABRICANTE:

Este sistema de control de emisiones tiene una garantía de dos años, sujeto a las disposiciones que se establecen a continuación. Si, durante el plazo de garantía, una pieza relacionada con la emisión en su motor presenta defectos de material o mano de obra, CPE reparará o reemplazará la pieza.

RESPONSABILIDADES DE LA GARANTÍA DEL PROPIETARIO:

Como propietario de un motor todoterreno pequeño, es responsable de realizar el mantenimiento requerido que se detalla en el Manual del propietario. CPE le recomienda guardar todos los recibos que cubren el mantenimiento de su motor todoterreno pequeño, pero CPE no puede denegar la garantía únicamente por la falta de recibos o porque usted no se aseguró de realizar todo el mantenimiento programado.

Como propietario de un motor todoterreno pequeño, debe tener en cuenta que CPE puede negarle la cobertura de la garantía si su motor todoterreno pequeño o una pieza presentan fallas debido a un estado de mal uso, negligencia, mantenimiento inadecuado o modificaciones no autorizadas.

Es responsable de llevar su motor todoterreno pequeño a un taller de servicio de CPE autorizado o a un taller de servicio alternativo como se describe en el punto (3)(f.) a continuación, a un distribuidor de CPE o a CPE, Santa Fe Springs, California, de inmediato si llegara a presentarse un problema. Las reparaciones de la garantía deben completarse en un plazo razonable, que no exceda los 30 días.

Si tiene alguna pregunta sobre sus derechos y responsabilidades respecto de la garantía, refiérase al siguiente punto de contacto:

Champion Power Equipment, Inc.
Customer Service
12039 Smith Ave.
Santa Fe Springs, CA 90670
1-877-338-0999
tech@championpowerequipment.com

GARANTÍA DEL SISTEMA DE CONTROL DE EMISIONES

A continuación se presentan disposiciones específicas relativas a su cobertura de garantía del sistema de control de emisiones (ECS).

1. APLICABILIDAD: Esta garantía se aplicará a los motores todoterreno pequeños modelo 1995 y posteriores (para otros estados, motores modelos 1997 y posteriores). El plazo de garantía del ECS comenzará en la fecha en que se entregue el motor o equipo nuevo a su comprador original de uso final y permanecerá en vigencia por 24 meses consecutivos desde ese momento.

2. COBERTURA DE LA GARANTÍA GENERAL DE EMISIONES
CPE garantiza al comprador original de uso final del motor o equipo nuevo y a cada comprador subsiguiente que cada uno de sus motores todoterreno pequeños presentan las siguientes características:

a. Están diseñados, construidos y equipados para cumplir con los estándares de emisiones de la EPA de EE. UU. para motores de encendido por chispas a 19 kilovatios o menos y todas las regulaciones aplicables adoptadas por la Junta de Recursos del Aire de California

y

b. No presentan defectos de material y mano de obra que causen que la falla de una pieza garantizada sea idéntica en todos los aspectos materiales a la pieza tal como se describe en la solicitud de certificación del fabricante del motor por un período de dos años.

3. LA GARANTÍA DE LAS PIEZAS RELACIONADAS CON EMISIONES SE INTERPRETARÁ DE LA SIGUIENTE MANERA:

a. Cualquier pieza garantizada que no esté programada para su reemplazo como mantenimiento requerido en el Manual del propietario estará garantizada para el plazo de garantía del ECS. Si alguna de esas piezas falla durante el plazo de garantía del ECS, CPE deberá repararlas o reemplazarlas de acuerdo con la Subsección “d” a continuación. Cualquier pieza reparada o reemplazada en el marco de la garantía del ECS contará con dicha garantía por lo que quede del plazo de garantía del ECS.

b. Cualquier pieza garantizada, que se relacione con las emisiones y que esté programada solo para una inspección regular, tal como se especifica en el Manual del propietario, estará garantizada para el plazo de garantía del ECS. Un enunciado en dichas instrucciones escritas al efecto de “reparar o reemplazar según sea necesario” no reducirá el plazo de garantía del ECS. Cualquier pieza reparada o reemplazada en el marco de la garantía del ECS contará con dicha garantía por el resto del plazo de garantía del ECS.

c. Cualquier pieza garantizada, que se relacione con las emisiones y que esté programada para el reemplazo como mantenimiento requerido en el Manual del propietario estará garantizada por el plazo anterior al primer punto de reemplazo programado para dicha pieza. Si la pieza falla antes del primer reemplazo programado, CPE deberá repararla o reemplazarla de acuerdo con la Subsección “d” a continuación. Cualquier pieza relacionada con las emisiones, que se repare o reemplace en el marco de la garantía del ECS, estará garantizada por el resto del plazo de garantía del ECS antes del primer punto de reemplazo programado para dicha pieza relacionada con las emisiones.

d. La reparación o el reemplazo de cualquier pieza garantizada y relacionada con las emisiones en el marco de esta garantía del ECS se realizarán sin costo para el propietario en un taller de servicio autorizado de CPE.

e. No se aplicará ningún cargo al propietario por el trabajo de diagnóstico mediante el cual se determine que una pieza cubierta por la garantía del ECS es de hecho defectuosa, siempre que dicho trabajo de diagnóstico se realice en un taller de servicio autorizado de CPE.

f. CPE pagará las reparaciones cubiertas por la garantía de emisiones en talleres de servicio no autorizados en las siguientes circunstancias:

i. El servicio se requiere en un centro poblacional con una población de más de 100 000 personas, según el censo del año 2000 de los EE. UU., que no cuente con un taller de servicio autorizado de CPE Y

ii. El servicio se requiere a más de 100 millas de un taller de servicio autorizado de CPE. La limitación de 100 millas no se aplica en los siguientes estados: Alaska, Arizona, Colorado, Hawái, Idaho, Montana, Nebraska, Nevada, Nuevo México, Oregón, Texas, Utah y Wyoming.

g. CPE será responsable de los daños a otros componentes originales del motor o modificaciones aprobadas causadas directamente por una falla en el marco de la garantía de una pieza relacionada con las emisiones cubierta por la garantía del ECS.

h. Durante el plazo de garantía del ECS, CPE deberá mantener un suministro de piezas relacionadas con las emisiones garantizadas suficientes para satisfacer la demanda prevista de dichas piezas relacionadas con las emisiones.

i. Cualquier pieza de repuesto relacionada con las emisiones autorizada y aprobada por CPE puede utilizarse para realizar todo mantenimiento o reparación conforme a la garantía del ECS y se proporcionará sin costo al propietario. Tal uso no limitará la obligación de garantía del CPE.

j. Los complementos no aprobados o las piezas modificadas no podrán utilizarse para modificar o reparar un motor de CPE. Tal uso anula esta garantía del ECS y será motivo suficiente para rechazar un reclamo de garantía del ECS. CPE no será responsable en virtud del presente por fallas de las piezas con garantía de un motor de CPE que se originen por el uso de un complemento no aprobado o una pieza modificada.

LAS PIEZAS RELACIONADAS CON LAS EMISIONES INCLUYEN LO SIGUIENTE: (con las partes de la lista que corresponda al motor)

Sistemas cubiertos por esta garantía	Descripción de piezas
Sistema de medición de combustible	Regulador de combustible, carburador y piezas internas
Sistema de inducción de aire	Filtro de aire, colector de admisión
Sistema de encendido	Bujía y piezas, sistema de encendido por magneto
Sistema de escape	Colector de escape, convertidor catalítico
Piezas varias	Tuberías, accesorios, sellos, juntas y abrazaderas que se relacionan con estos sistemas enumerados
Emisiones por evaporación	Tanque de combustible, tapa de combustible, conducto de combustible, accesorios del conducto de combustible, abrazaderas, válvulas de escape de presión, válvulas de control, solenoides de control, controles electrónicos, diafragmas de control de vacío, cables de control, enlaces de control, válvulas de depuración, mangueras de vapor, separador de líquido/vapor, cartucho de carbón, soportes de montaje del cartucho, conector del puerto de depuración del carburador

PARA OBTENER EL SERVICIO DE GARANTÍA:

Debe llevar su motor de CPE o el producto en el que está instalado, junto con su tarjeta de registro de garantía u otra prueba de la fecha de compra original, a su cargo, a cualquier distribuidor de Champion Power Equipment autorizado por Champion Power Equipment, Inc. a vender y prestar servicios a ese producto de CPE durante su horario comercial habitual. CPE debe aprobar las ubicaciones alternativas del servicio definidas en la Sección (3)(f.) descrita más arriba antes del servicio. No se rechazarán los reclamos de reparaciones o ajustes que se produzcan únicamente por defectos de material o mano de obra debido a que el motor no se mantuvo ni utilizó correctamente.

Si tiene alguna pregunta sobre sus derechos y responsabilidades respecto de la garantía, o para obtener servicio de garantía, escriba o comuníquese con el Servicio de atención al cliente: Champion Power Equipment, Inc.

Champion Power Equipment, Inc.
12039 Smith Ave.
Santa Fe Springs, CA 90670
1-877-338-0999
Attn.: Customer Service
tech@championpowerequipment.com