INSTALLATION MANUAL

MODELO #100398

SISTEMA UNIVERSAL QUITANIEVES PARA ATV DE 50 IN.

REGISTRE SU PRODUCTO EN LÍNEA

en **championpowerequipment.com**

1·877·338·0999

o visite **championpowerequipment.com**

GUARDE ESTAS INSTRUCCIONES. Este manual contiene precauciones de seguridad importantes que deben ser leídos y entendidos antes de operar el producto. El fallar en hacerlo puede resultar en lesiones graves. Este manual debe permanecer con el producto.

Las especificaciones, descripciones e ilustraciones en este manual son tan precisos tal como se conocía en el tiempo de la publicación, pero son sujetos a cambios sin previo aviso.

3759-M-IN | REV 20220607 | ES

Champion Power Equipment, Inc., Santa Fe Springs, CA, EE.UU.

TABLA DE CONTENIDO

Introducción 3

Definiciones de seguridad 3

Instrucciones de seguridad importantes 4

Instalación de la cuchilla de arado 4

Montaje e instalación del tubo de empuje 5

Instrucciones de instalación del soporte híbrido 8

Instalación del soporte híbrido en marco de tubo redondo 8

Instalación del soporte híbrido en marco de tubo cuadrado 9

Instalación del soporte híbrido en un Polaris® Sportsman® 10

INTRODUCCIÓN

Felicitaciones por la compra de un producto de Champion Power Equipment (CPE). CPE diseña, desarrolla y apoya todos nuestros productos con las especificaciones y normas estrictas. Con conocimiento adecuado del producto, uso seguro y un mantenimiento regular, este producto debe llevar años de servicio.

Se ha hecho todo lo posible por garantizar la exactitud e integridad de la información en este manual en el tiempo de su publicación, y nos reservamos el derecho de cambiar, alterar y/o mejorar el producto y este documento en cualquier momento sin previo aviso.

CPE valora altamente cómo nuestros productos son diseñados, fabricados, operados y mantenidos, al igual que proveer seguridad al operador y a los que estén alrededor del producto. Por lo tanto, es IMPORTANTE leer este manual y otros materiales del producto a fondo y ser plenamente conscientes y conocedores del montaje, operación, peligros y mantenimiento del producto antes de su uso. Familiarícese totalmente a sí mismo, y asegúrese de que otros que planean operar el producto se familiaricen sobre el funcionamiento del producto, con los procedimientos de seguridad y funcionamiento correcto antes de cada uso. Por favor siempre use el sentido común y siempre esté atento a la precaución cuando utilice el producto para asegurar que no ocurra un accidente, daños materiales o lesiones. Queremos que siga utilizando y que esté satisfecho con su producto CPE en los años venideros.

Cuando contacte a CPE sobre partes y/o servicio, necesitará proveer los números completos de modelo y serie de su producto. Escriba la información que se encuentra en la etiqueta de información de su producto a la tabla en la parte de abajo.

TECHNICAL SUPPORT TEAM DE CPE
1-877-338-0999
NÚMERO DE MODELO
100398
NÚMERO DE SERIE
FECHA DE COMPRA
LUGAR DE COMPRA

DEFINICIONES DE SEGURIDAD

El propósito de los símbolos de seguridad es para atraer su atención a los peligros posibles. Los símbolos, y sus explicaciones, merecen su comprensión y atención cuidadosa. Las advertencias de seguridad no por si mismos eliminan cualquier peligro. Las instrucciones o advertencias que dan no son sustitutos para medidas apropiadas de prevención de accidentes.

⚠ PELIGRO

PELIGRO indica una situación peligrosa que, de no evitarse, resultará en la muerte o lesión grave.

⚠ ADVERTENCIA

ADVERTENCIA indica una situación peligrosa que, de no evitarse, puede resultar en la muerte o lesión grave.

⚠ PRECAUCIÓN

PRECAUCIÓN indica una situación peligrosa que, de no evitarse, puede resultar en lesiones moderadas o mínimas.

AVISO

AVISO indica información considerada importante, pero no relacionada a un peligro (ej. mensajes relacionados a daños de propiedad).

INSTRUCCIONES DE SEGURIDAD IMPORTANTES

⚠ ADVERTENCIA

Cáncer y Daño Reproductivo – www.P65Advertencias.ca.gov

⚠ ADVERTENCIA

- Lea este manual completamente antes de operar el arado. El fallar en seguir instrucciones puede resultar en lesiones serias o la muerte.
- No exceda 5 mph, aun cuando la cuchilla esté elevada.
- Asegúrese de que todas las tuercas y pernos estén apretados según las instrucciones de instalación.
- Nunca opere este producto Champion Power Equipment con partes ausentes o dañadas.
- Conduzca lentamente sobre terreno rugoso y disparejo, conducir velozmente puede dañar el malacate o el arado.
- Nunca eleve el arado sobre el punto de contacto ya que puede causar daños a la maquina, el arado o malacate.
- Siempre desempeñe inspecciones regulares y mantenimientos en los tubos del arado y herramientas antes del uso.
- Opere con extrema precaución en las inclinaciones, desniveles, y terreno rugoso.
- Esté atento sobre objetos escondidos debajo de la nieve.
- No embute la cuchilla en el amontonamiento.

⚠ PRECAUCIÓN

- Tenga cuidado cuando instale los RESORTES DEL ARADO ya que estarán bajo presión.
- Use cuidado cuando levante componentes en su lugar.

⚠ PELIGRO

No se pare o monte en el arado.

Su quitanieves requiere un poco de montaje.

Si tiene dudas acerca del montaje del quitanieves, llame a nuestra línea de ayuda al 1-877-338-0999. Tenga a mano su número de serie y modelo.

INSTALACIÓN DE LA CUCHILLA DE ARADO

AVISO

Antes de comenzar el montaje de la cuchilla y tubos vea las instrucciones de instalación del Soporte Híbrido para asegurar que trabaje con su ATV.

AVISO

Instale toda la herramienta floja primero. Una vez que toda la herramienta esté correctamente instalada, apriete todos los pernos.

1. Instale el refuerzo izquierdo (6) y derecho (5) al soporte de apoyo (2) usando los pernos de carruaje (7.1) de 5⁄16 x 3⁄4 in. (7.9 mm × 19.1 mm) y tuercas (7.2). Esto va a crear el conjunto del marco de la cuchilla.

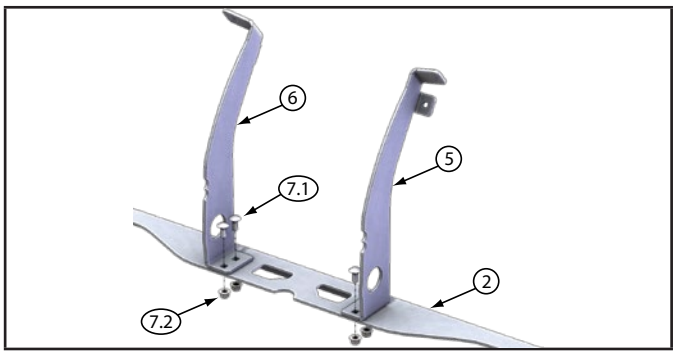

Figura 1 - Conjunto del marco de la cuchilla

AVISO

Hay 2 diferentes larguras del cuello del perno de carruaje, corto y estándar. Vea la figura 3 para las diferencias.

2. Fije el conjunto del marco de la cuchilla a la cuchilla en locación “A” usando pernos de carruaje de cuello corto (7.5) de 6⁄16 × 3⁄4 in. (7.9 × 19.1 mm) y tuercas (7.2). Vea la figura 2.
3. En seguida, fije la barra de desgaste (4) a la cuchilla de arado (1) instalando los cinco pernos de carruaje estandares (7.3) de 5⁄16 × 1 in. (7.9 × 25.4 mm) en el centro a través de la barra de desgaste (4), cuchilla de arado (1), y el soporte de apoyo (2). Asegure los pernos de carruaje con tuercas (7.2) de 5⁄16 in. (7.9 mm). Vea la figura 2.

4. Instale las patas de la cuchilla (3) como se muestra en la figura 2 usando los pernos de carruaje estándares (7.4) de 5⁄16 x 1¼ in. (7.9 × 31.8 mm).

AVISO

Ajuste las patas aflojando las tuercas y deslizando los pies arriba y abajo a la posición deseada. Comience con los pies en la posición mínima y ajuste por el tipo de superficie del suelo.

5. Apriete todos los pernos.

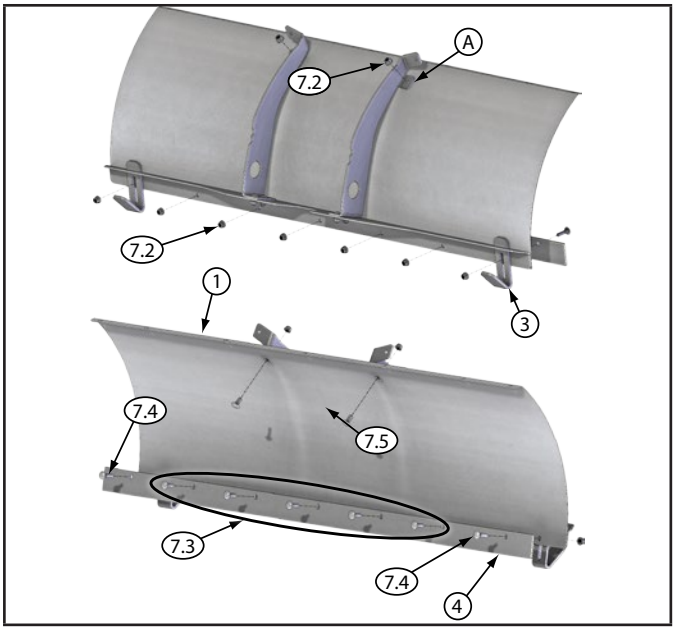

Figura 2 - Instalación de la barra de desgaste, marco y patas

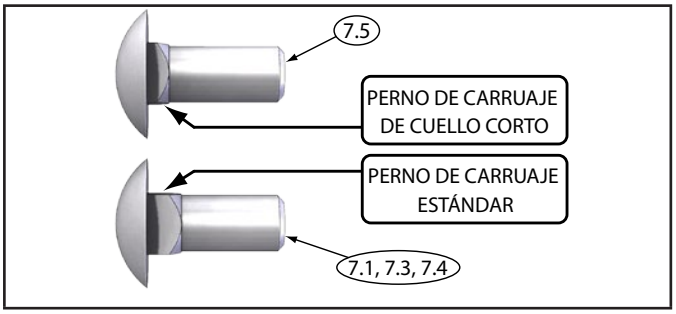

Figura 3 - Diagrama del perno de carruaje

MONTAJE E INSTALACIÓN DEL TUBO DE EMPUJE

1. Ensamble la placa del mango izquierdo (12), arandela x2 (15.13), mango de pivote (11), placa del mango derecho (13), y la placa de gancho (10) usando el perno de carruaje estándar (15.4) de 5⁄16 x 11⁄2 in. (7.9 x 38.1 mm) y la tuerca de brida (15.5) de 5⁄16 in. (7.9 mm) como se muestra en la figura 4. Apriete la tuerca para que la palanca de ángulo se mueva libremente. Esto creará el conjunto de la palanca de ángulo (B).

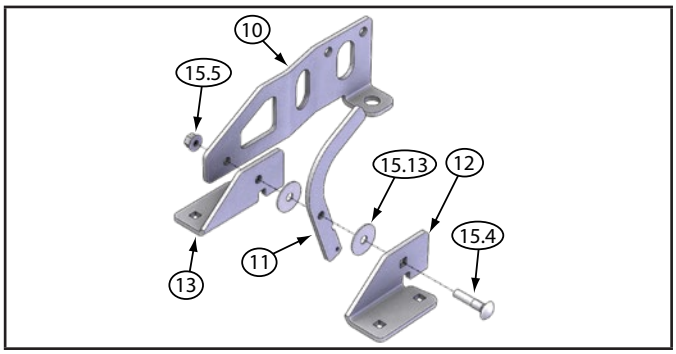

Figura 4 - Conjunto de la palanca de ángulo (B)

2. Instale el conjunto de la palanca de ángulo (B) en la soldadura del tubo (8) como se muestra en la figura 5. Use los pernos de carruaje estándares (15.8) de 5⁄16 x 1 in. (7.9 x 25.4) y tuercas (15.5) de 5⁄16 in. (7.9 mm) para asegurar las placas del mango derecho y izquierdo. Apriete los pernos.
3. Asegure la placa de pivote (9) a la soladura del tubo (8) y placa de gancho (10) usando el perno de estructura (15.10) de 5⁄8 x 1¾ in. (15.9 x 44.5 mm), arandela de seguridad (15.14) de 5⁄8 in. (15.9 mm) y tuerca de seguridad (15.2) de 5⁄8 in. (15.9 mm) como se muestra en la figura 5. Apriete la tuerca y el perno para que la placa no gire con facilidad pero que no esté floja.

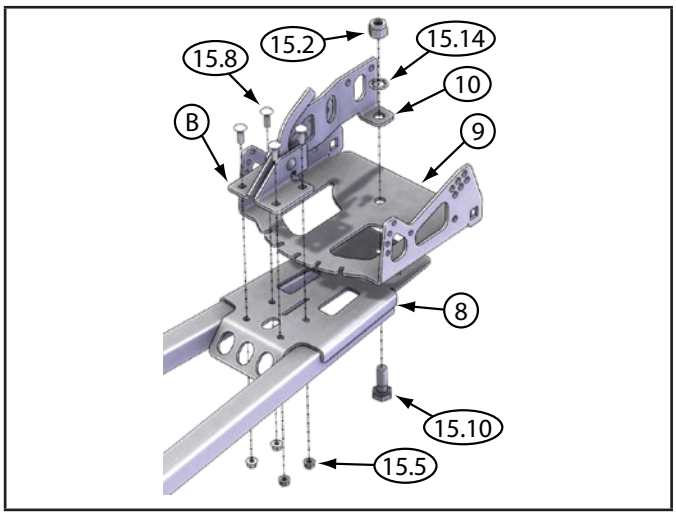

Figura 5 - Instalación de la placa de ángulo y conjunto de la palanca de ángulo

4. Instale el resorte de la palanca de pivote (16) en la pestaña en la soldadura del tubo (C) y en el orificio en el mango del pivote (11) como se muestra figura 6.

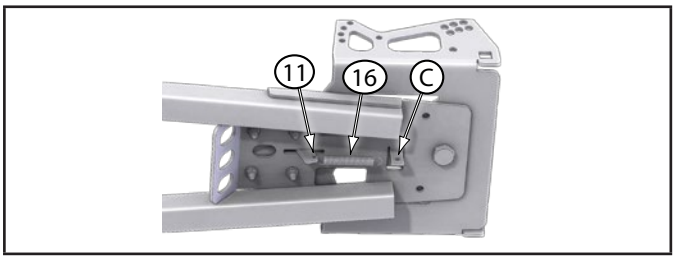

Figura 6 - Instalación del resorte de la palanca de pivote

5. Coloque la arandela de rodamiento en el orificio del refuerzo de la cuchilla y asegure la cuchilla al sistema del tubo asegurandolo con el perno de carruaje (15.1) de 1½ in. (38.1 mm), arandela plana USS (15.3) y tuerca de seguridad (15.2), como se muestra en la figura 7. Repita en lado derecho.

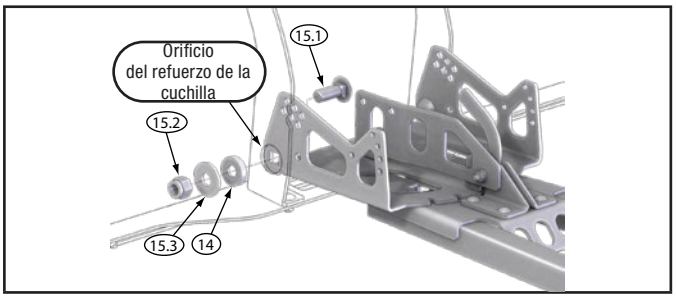

Figura 7 - Conjunto del perno de pivote

6. Enganche los resortes del arado (18) en los orificios pequeños de la placa de pivote (9) en el lado trasero, como se muestra en la figura 8. Coloque las armellas (15.11) en el extremo de los resortes del arado usando una tuerca (15.12) y arandela (15.9), como se muestra en la figura 8. Deje la tensión del resorte floja ya que decidirá la tensión en el paso 9.

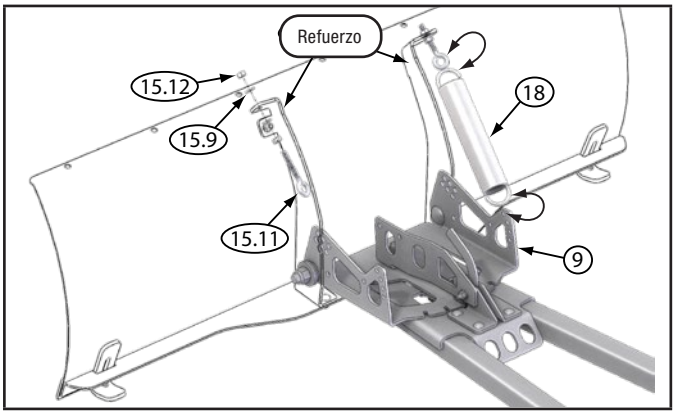

Figura 8 - Conjunto del resorte

7. Decida el ajuste deseado de la cuchilla. Cada orificio permite 5 grados de ajuste variable de la cuchilla.

AVISO

La figura 9 muestra la posición estándar.

8. Con los resortes instalados y la cuchilla ajustable bajo tensión, instale un tornillo de cabeza hexagonal (15.7) de ¾ in. (19.1 mm) usando una llave Allen o pinzas de 3/8 in. (9.5 mm) y tuerca de seguridad (15.6) de 7/16 in. (11.1 mm) adentro del orificio de la posición de ajuste deseada. Como se muestra en la figura 9.

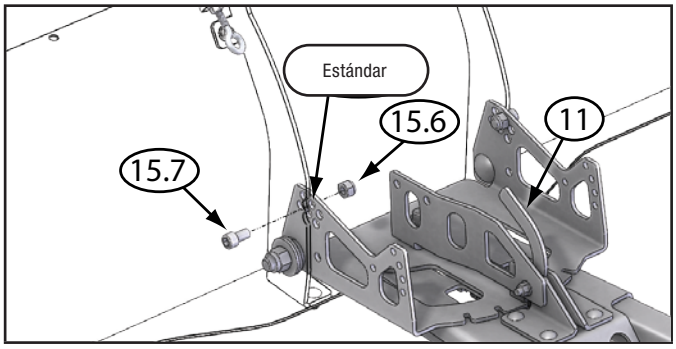

Figura 9 - Perno de ajuste variable
(resorte no demostrado para claridad)

9. Apriete las tuercas en la armella hasta que la tensión deseada sea alcanzada. Vea la figura 10 para la tensión estándar.

AVISO

Por cada ¼ in. (6.4 mm) que la tuerca es apretada, agregará 7 lbs (3.2 kg) de tensión al resorte. Esto hará un total de 14 lbs (6.4 kg) con ambos resortes.

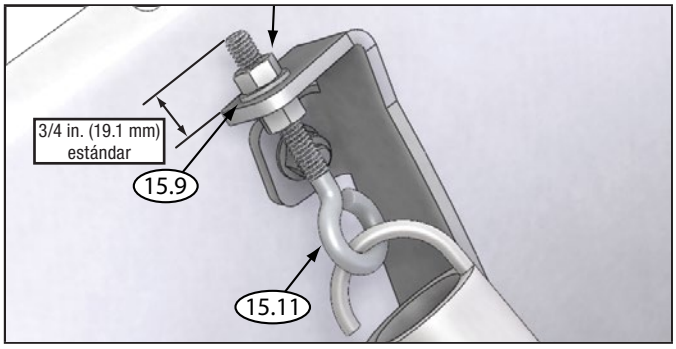

Figura 10 - Ajuste del resorte

10. El sistema del tubo tiene 5 posiciones de rotación para la cuchilla. Cada ajuste es de incrementos de 12.5 grados. Para ajustar, empuje adentro en el mango (figura 11-A, articulo 11) y gire la cuchilla a la izquierda o derecha hasta que llegue a su ángulo deseado.

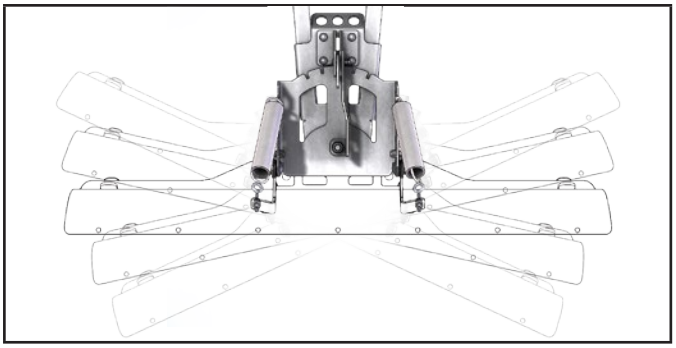

Figura 11 - Ángulo de la rotación de la cuchilla

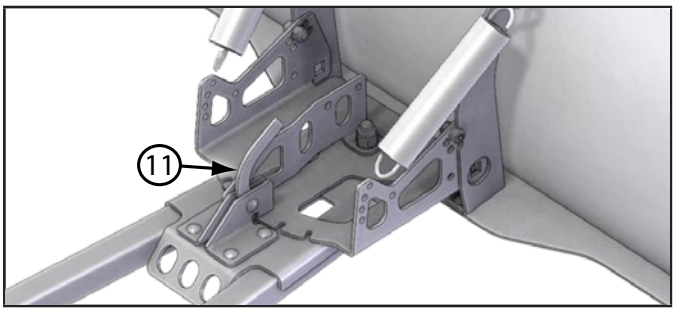

Figura 11-A - Ángulo de la rotación de la cuchilla

AVISO

Asegúrese que el mango esté trabado antes de arar.

11. Fije el sistema del tubo al sistema del Soporte Híbrido posicionando primero el sistema del tubo, con la cuchilla instalada, bajo su ATV. Luego eleve los puntos de fijación al soporte y alinee los orificios en la placa de montaje con los orificios en el sistema del tubo. Inserte el pasador a través de los orificios y asegure en ambos lados con los broches como de muestra en la figura 12.

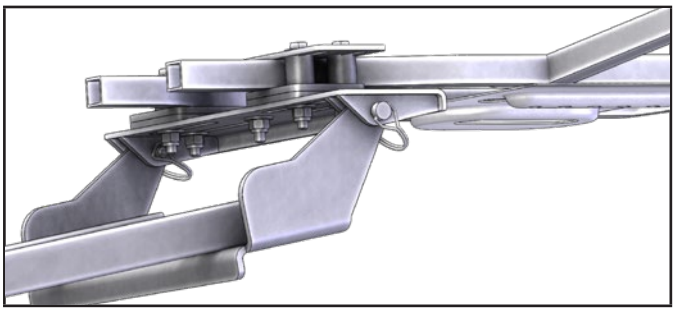

Figura 12 - Fijación del sistema del tubo

12. Fije el gancho del malacate en una de las 2 locaciones. Vea la figura 13. La figura 14 muestra cual es el mejor ángulo de línea del malacate. Use esto para determinar cual punto de fijación va a usar.

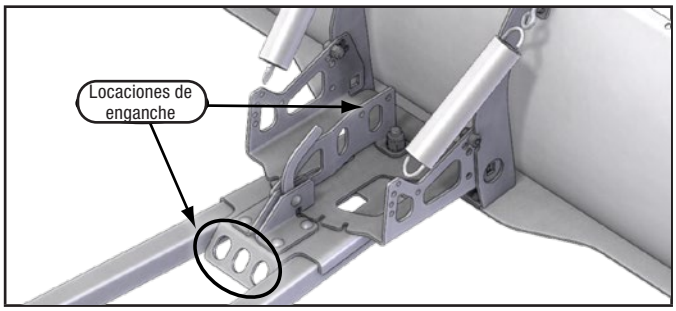

Figura 13 - Puntos de fijación de enganche

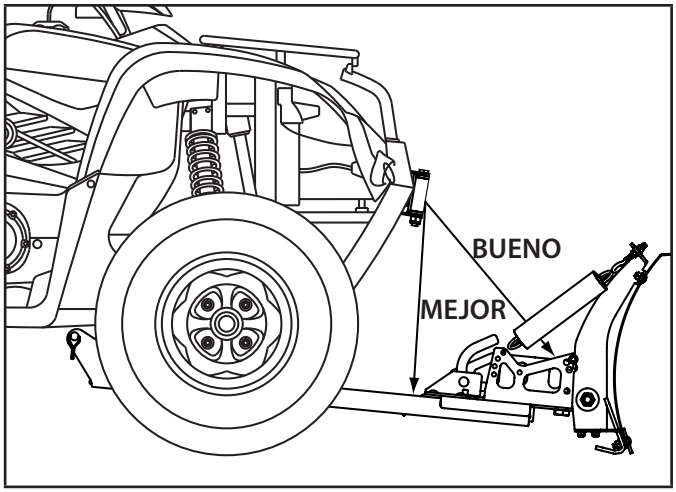

Figura 14 - Ángulo de linea de malacate

INSTRUCCIONES DE INSTALACIÓN DEL SOPORTE HÍBRIDO

Notas de instalación generales

1. Asegure que cuando instale, el soporte este centrado en su maquina. Unos marcos no están perfectamente centrados como se muestra en la figura 15.

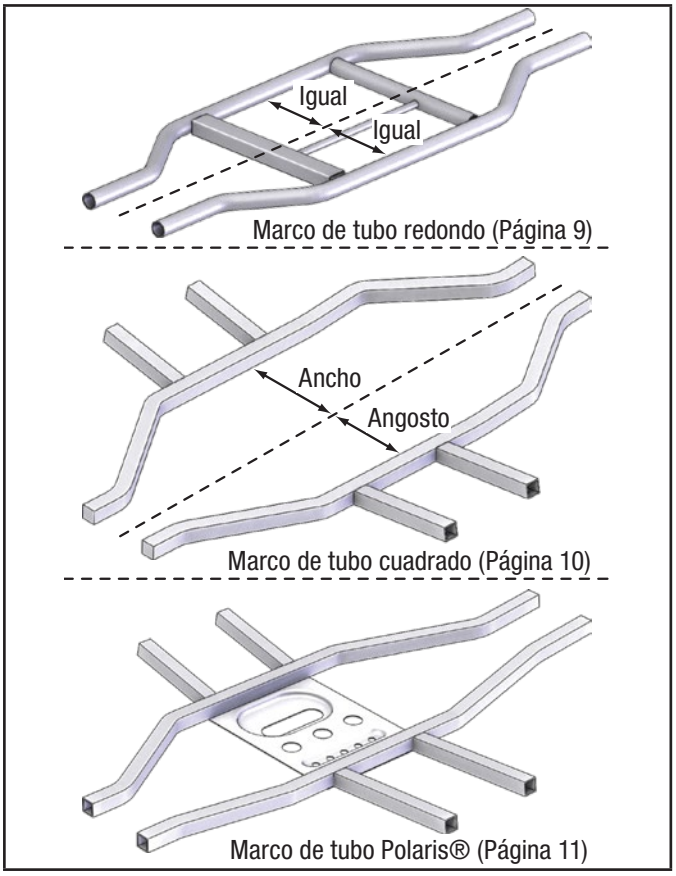

Figura 15 - Tipo de marco de tubo

2. La distancia aproximada que los orificios de las pestañas pueden estar de la parte delantera de la maquina es de 26 in. (66 cm) como se muestra en la figura 16. Cada maquina puede variar por el contorno delantero del ATV.
3. Los resortes del arado no deben golpear el ATV cuando el arado está angulado completamente.

⚠ PRECAUCIÓN

Tenga cuidado cunado instale los sujetadores del soporte. Daños pueden ocurrir al vehículo si se instala de forma inapropiada.

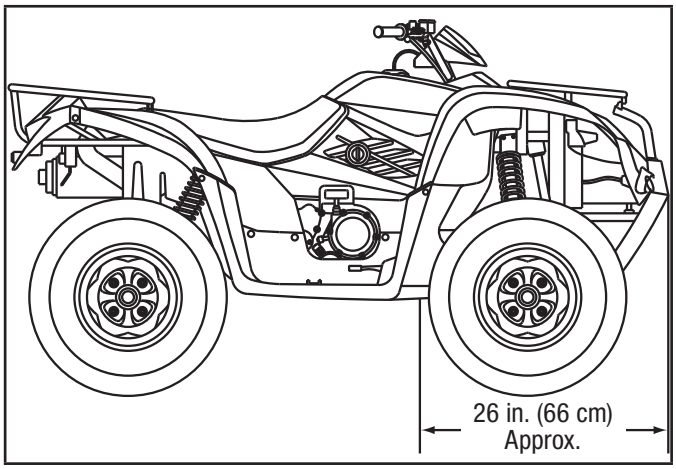

Figura 16 - Distancia aproximada del soporte

INSTALACIÓN DEL SOPORTE HÍBRIDO EN MARCO DE TUBO REDONDO

1. Coloque la placa baja del soporte híbrido en el marco en la locación detrás del las llantas delanteras donde el marco se enancha, como se muestra en la figura 17. Determine la locación que permita que el soporte esté centrado, lo mas alejado del marco posible y que los tubos de empuje se puedan fijar. Mantenga los orificios de montaje dentro de la distancia aproximada de la parte delantera de su maquina (vea figura 16).
2. Instale los pernos en U al marco en las locaciones que fueron determinadas en paso uno.

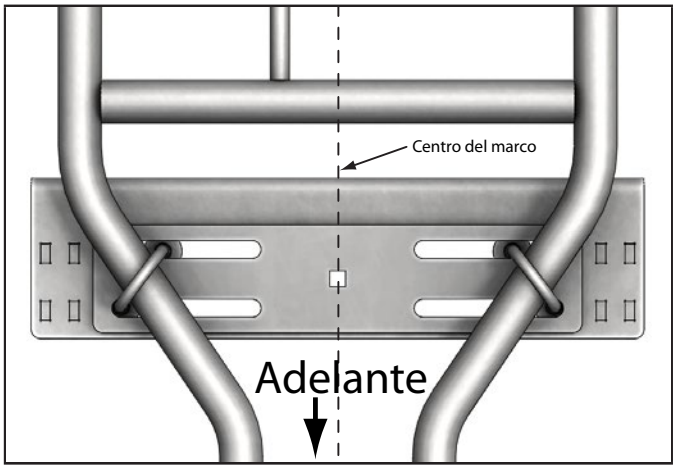

Figura 17 -Colocación del soporte en tubo redondo : Vista de arriba (Configuraciones del marco variarán)

AVISO

Si hay una placa protectora instalada y usted no desea removerla, necesitará marcar las locaciones donde los pernos en U serán instaladas y taladre orificios.

3. Opcional: Coloque la placa de soporte superior en cima del la placa baja como se muestra en la figura 18. Esto no es requerido pero agrega fuerza al soporte para menos flexión cuando esté arando.
4. Instale el conjunto de placas a los pernos en U usando las arandelas (5.3) y tuercas (5.2) de 3⁄8 in. (9.5 mm) provistas con el soporte.
5. Centre el soporte en la maquina y apriete todos los pernos de igual forma.

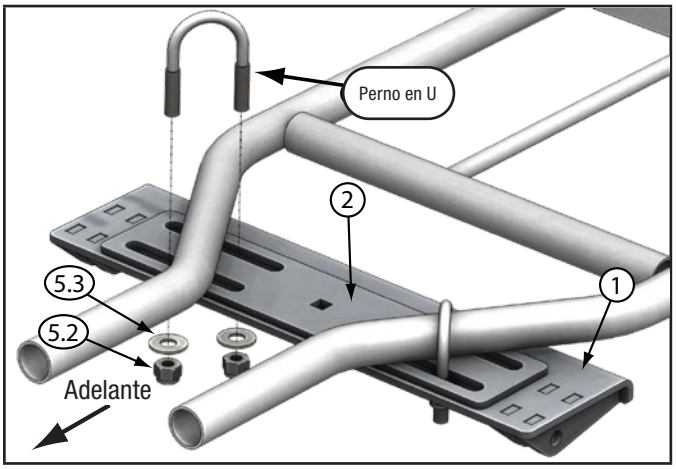

Figura 18 - Instalación del soporte híbrido en marco de tubo redondo

INSTALACIÓN DEL SOPORTE HÍBRIDO EN MARCO DE TUBO CUADRADO

1. Verifique para ver si los pernos en U se adaptan a su marco del tubo. Si se adaptan, se recomienda que use los pernos en U (vea la instalación en tubo redondo, página 8). Si no se adaptan, proceda al paso 2.
2. Mida el grosor del marco del tubo y placa protectora (si está instalada), vea la figura 19. Luego corte los espaciadores de goma provistos a ¼ in. (6.4 mm) mas largo que el grosor del marco de tubo.

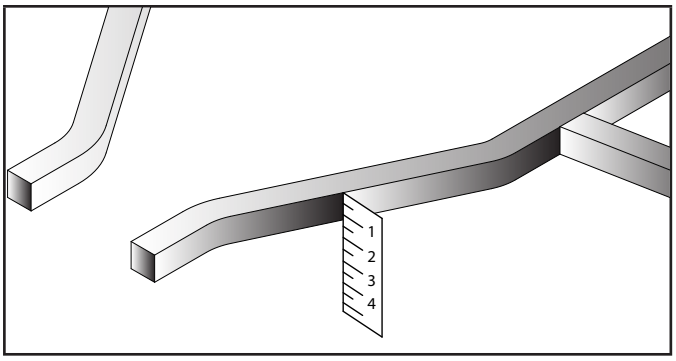

Figura 19 - Medición del marco

3. Coloque la placa superior de soporte (2) sobre el marco en la locación detrás de las llantas donde el marco se enancha. Refiera a la figura 20 para la mejor colocación del sujetador.

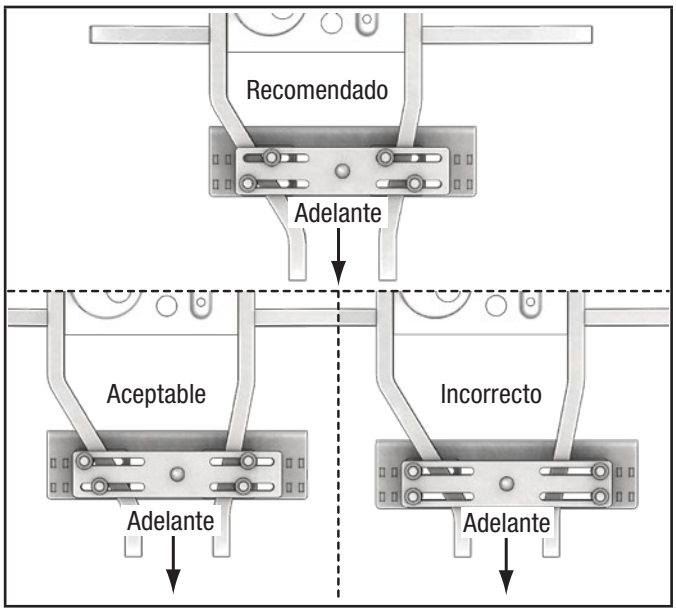

Figura 20 - Colocación del sujetador

4. Determine la locación permitiendo que el soporte esté centrado, lo mas lejos en el marco posible y que los tubos de empuje estén fijados. Mantenga los orificios dentro de la distancia aproximada (26 in. {66 mm}) de la parte delantera de la maquina. Vea la página 8, figura 16.
5. Instale flojamente la placa de soporte superior (2) y la placa de soporte bajo (1) usando los espaciadores de goma (4), pernos (5.4) de 3⁄8 in. (9.5 mm), pernos de carruaje (5.5) de 3⁄8 in. (9.5 mm), y tuercas (5.3) provistas con su soporte.

AVISO

Si hay una placa protectora instalada y usted no desea removerla, necesitará marcar las locaciones donde los pernos serán instalados y taladre orificios. Instale la herramienta con las cabezas de los pernos hacia el suelo si es posible. Esto no maximizará el libramiento del suelo. Vea la figura 21. Si no, usted puede cortar los pernos después de la instalación.

AVISO

Si la placa de soporte superior (2) no cabe por causa de una obstrucción, usted puede sustituir las placas espaciadoras (3) por la placa de soporte superior como se muestra en figura 22.

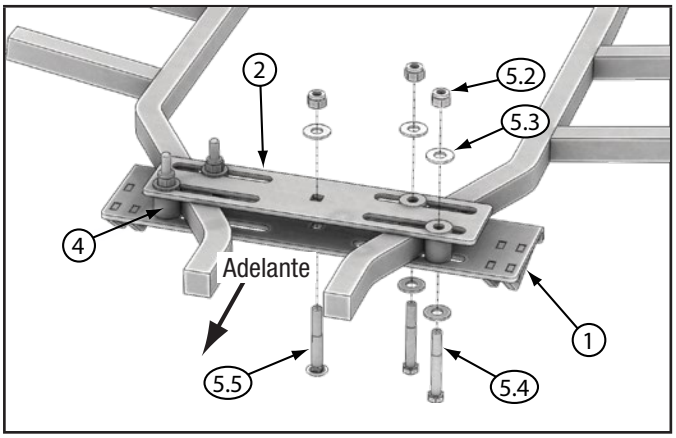

Figura 21 - Instalación de soporte híbrido en tubo cuadrado

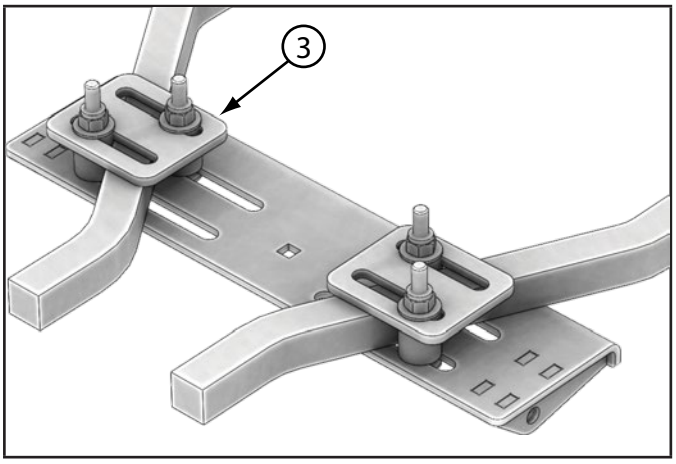

Figura 22 - Instalación de Soporte Híbrido en tubo cuadrado usando placas espaciadoras

6. Apriete todos los pernos igualmente. El perno de carruaje solo necesita que estar ajustado a la placa ya que el propósito es de mantener las dos placas de doblarse en el centro.

AVISO

Asegure que los espaciadores de goma estén apretados contra el marco antes de apretar los pernos. Si esto se hace de forma incorrecta, el soporte se puede mover y el arado puede dañar su maquina.

INSTALACIÓN DEL SOPORTE HÍBRIDO EN UN POLARIS® SPORTSMAN®

1. Mida el grosor del tubo de su marco y placa deslizante (si está instalada), vea figura 23. Luego corte los espaciadores de goma provistos a ¼ in. (6.4 mm) mas largo que el grosor del tubo del marco.

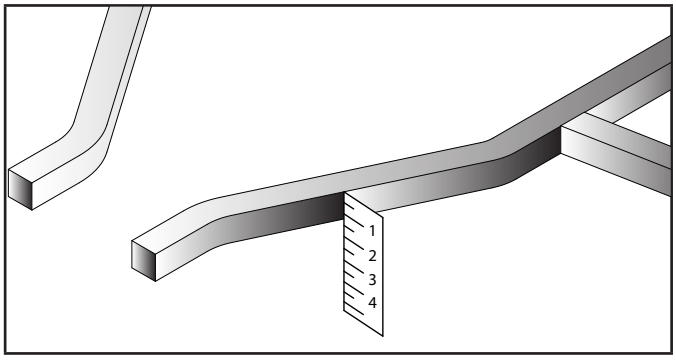

Figura 23 - Medición del marco

2. Coloque la placa del soporte superior (2) sobre el marco en la locación detrás de las llantas donde el marco se enancha. Refiera a la figura 24 para la mejor colocación de sujetador.

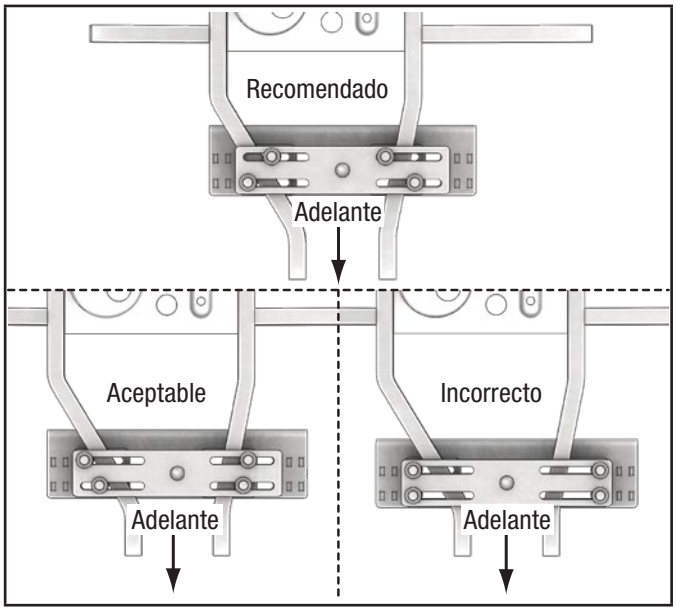

Figura 24 - Colocación del sujetador

3. Determine la locación que permita el soporte que sea centrado, los mas alejado en el marco posible y con los tubos de empuje fijados. Mantenga los orificios de montaje dentro de la distancia aproximada (26 in. {66 cm}) de la parte delantera de su maquina. Vea la página 8, figura 16.
4. Instale flojamente la placa de soporte superior (2), 4 placas espaciadoras (3) y la placa de soporte bajo (1) usando los espaciadores de goma (4), pernos (5.4) de 3⁄8 in. (9.5 mm), pernos de carruaje (5.5) de 3⁄8 in. (9.5 mm), tuercas (5.2) y arandelas (5.3) provistas con su soporte. Vea la figura 25.

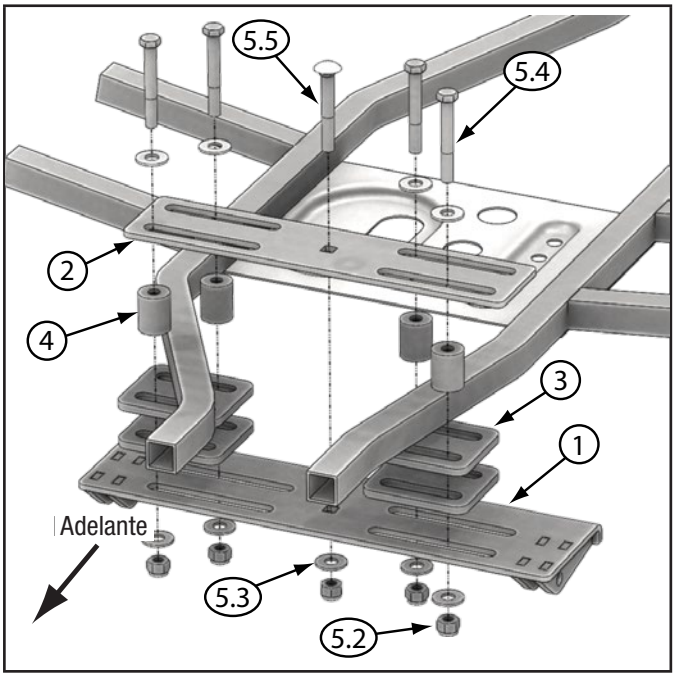

Figura 25 - Instalación del soporte híbrido en un Polaris Sportsman

AVISO

Si hay una placa protectora instalada y usted no desea removerla, necesitará marcar las locaciones donde los pernos serán instaladas y taladre orificios.

5. Apriete todos los pernos igualmente. El perno de carruaje solo necesita que estar ajustado a la placa ya que el propósito es de mantener las dos placas de doblarse en el centro.

AVISO

Asegure que los espaciadores de goma estén apretados contra el marco antes de apretar los pernos. Si esto se hace de forma incorrecta, el soporte se puede mover y el arado puede dañar su maquina.

GARANTÍA*

CHAMPION POWER EQUIPMENT

GARANTÍA LIMITADA DE 1 AÑO

Calificaciones de garantía

Para registrar su producto para la garantía y soporte técnico del servicio de llamadas GRATIS de por vida, por favor visite: https://www.championpowerequipment.com/register

Para completar la registración, necesitará incluir una copia del recibo de compra como prueba de compra original. La prueba de compra es requerida para servicio de garantía. Por favor regístrese dentro de diez (10) días de la fecha de compra.

Garantía de reparación/reemplazo

CPE garantiza al comprador original que los componentes mecánicos y eléctricos estarán libres de defectos en materiales y mano de obra por un período de un año (partes y mano de obra) de la fecha original de compra y 90 días (partes y mano de obra) para uso comercial y industrial. Los gastos de transporte del producto sometido a reparación o reemplazo bajo esta garantía son de exclusiva responsabilidad del comprador. Esta garantía sólo se aplica al comprador original y no es transferible.

No devuelva la unidad al local de compra

Comuníquese con el servicio técnico de CPE, el cual diagnosticará todo problema por teléfono o correo electrónico. Si el problema no se corrige mediante este método, CPE, a su criterio, autorizará la evaluación, reparación o reemplazo de la parte o componente defectuoso en un centro de servicio de CPE. CPE le proporcionará un número de caso para obtener servicio de garantía. Consérvelo como referencia futura. Esta garantía no cubrirá las reparaciones o reemplazos no autorizados ni efectuados en un taller no autorizado.

Exclusiones de la garantía

Esta garantía no cubre las reparaciones y equipos siguientes:

Desgaste normal

Productos con componentes mecánicos y eléctricos necesitan partes y servicio periódico para el buen desempeño. Esta garantía no cubre la reparación cuando el uso normal haya agotado la vida útil de una parte o del equipo en su totalidad.

Instalación, uso y mantenimiento

Esta garantía no aplicará a partes y/o mano de obra si el producto se ha considerado haber sido mal usado, descuidado, involucrado en un accidente, abusado, cargado más allá de los limites del producto, modificado, inapropiadamente instalado o conectado incorrectamente a cualquier componente eléctrico. El mantenimiento normal no esta cubierto por esta garantía y no es requerido de que sea desempeñado en una instalación de servicio o por una persona autorizada por CPE.

Otras exclusiones

Esta garantía excluye:

- Defectos cosméticos tales como pintura, calcomanías, etc.
- Artículos de desgaste tales como elementos filtrantes, juntas tóricas, etc.
- Partes accesorias tales como baterías de arranque y cubiertas de almacenamiento.
- Fallas debido a desastres naturales y otros sucesos de fuerza mayor que escapan al control del fabricante.
- Problemas causados por partes que no sean repuestos originales de Champion Power Equipment.

Límites de la garantía implícita y daños consecuentes

Champion Power Equipment rechaza toda obligación de cubrir toda pérdida de tiempo, del uso de este producto, flete, o cualquier reclamo incidental o consecuente por parte de cualquier usuario de este producto. ESTA GARANTÍA REEMPLAZA A TODAS LAS DEMÁS GARANTÍAS, YA SEAN EXPRESAS O IMPLÍCITAS, INCLUYENDO GARANTÍAS DE COMERCIABILIDAD O CAPACIDAD PARA UN PROPOSITO PARTICULAR.

La unidad proporcionada en intercambio quedará sujeta a la garantía de la unidad original. La vigencia de la garantía para la unidad de intercambio se seguirá calculando según la fecha de compra de la unidad original.

Esta garantía le da ciertos derechos legales que pueden cambiar de estado a estado o provincia a provincia. Su estado o provincia puede también tener otros derechos a los cuales usted tenga derecho que no están enlistados en esta garantía.

Información de contacto

Dirección

Champion Power Equipment, Inc.
12039 Smith Ave.
Santa Fe Springs, CA 90670 EE.UU.
www.championpowerequipment.com

Servicio al cliente

Sin Costo: 1-877-338-0999
info@championpowerequipment.com
No. Fax: 1-562-236-9429

Servicio técnico

Sin Costo: 1-877-338-0999
tech@championpowerequipment.com
24/7 Tech Support: 1-562-204-1188