MANUAL DEL OPERADOR

MODELO #100679
SOPLADOR DE NIEVE DE 24 IN. DE 2 ETAPAS

REGISTRE SU PRODUCTO EN LINEA

en **championpowerequipment.com**

1·877·338·0999

o visite **championpowerequipment.com**

LEA Y GUARDE ESTE MANUAL. Este manual contiene precauciones de seguridad importantes que deben ser leídos y entendidos antes de operar el producto. El fallar en hacerlo puede resultar en lesiones graves. Este manual debe permanecer con el producto.

Las especificaciones, descripciones e ilustraciones en este manual son tan precisos tal como se conocía en el tiempo de la publicación, pero son sujetos a cambios sin previo aviso.

REV 20200807

Champion Power Equipment, Inc., Santa Fe Springs, CA, EE.UU.

TABLA DE CONTENIDO

Introducción **3**

Definiciones de Seguridad **3**

Instrucciones importantes de seguridad **4**

Seguridad de Combustible 5
Capacitación 5
Preparación 6
Operación 6
Cómo Limpiar un Conducto de Descarga Atascado 7
Mantenimiento y Almacenamiento 7
Etiquetas de Seguridad 8
Símbolos de Seguridad 9
Símbolos de Operación 11
Símbolos de la Etiqueta de Inicio Rápido 12

Controles y funciones **13**

Soplador de Nieve 13
Motor 13
Piezas Incluidas 14

Montaje **16**

Desembalaje 16
Mango Inferior 16
Rueda 16
Mango Superior 17
Cables 17
Mango Superior 17
Palanca de Conexión de Control de Velocidad 18
Soporte de Descarga de Nieve 18
Conducto de Descarga de Nieve 19
Palanca de Rotación de Conducto de Descarga 19
Agregue Aceite del Motor 19
Agregue Combustible 20

Operación **21**

Antes de la Operación 21
Arrancando el Motor 22
Cómo Detener el Motor 22
Operación a Gran Altura 23
Palancas de Control 23
Sistema de Conducción 23
Cómo Ajustar la Dirección y Altura de la Descarga de Nieve 24
Cómo Ajustar las Zapatas de Nieve 25
Después del Uso 25

Mantenimiento **25**

Servicio 25
Cambio de Aceite 26
Limpieza y ajuste de las bujías **27**
Cómo Reemplazar los Pernos de Rotura 27
Cómo Ajustar el Cable de la Palanca de Control de Conducción Automática 27
Cómo Ajustar el Cable de Control de la Broca 28
Reemplazar la Correa de Transmisión de Tracción de la Broca sin separar el Armazón del Soplador de Nieve (Opción 1) 28
Reemplazar la Correa de Transmisión de Tracción de la Broca – separar el cuerpo del Soplador de Nieve (Opción 2) 30
Cómo Reparar o Reemplazar el Disco de Fricción 32
Lubricación 33

Almacenamiento **34**

Transporte 34

Especificaciones **35**

Especificaciones del Soplador de Nieve 35
Especificaciones del Motor 35
Especificaciones de Aceite 35
Especificaciones de Combustible 35

Solución de problemas **36**

INTRODUCCIÓN

Felicitaciones por la compra de un producto de Champion Power Equipment (CPE). CPE diseña, desarrolla y apoya todos nuestros productos con las especificaciones y normas estrictas. Con conocimiento adecuado del producto, uso seguro y un mantenimiento regular, este producto debe llevar años de servicio.

Se ha hecho todo lo posible por garantizar la exactitud e integridad de la información en este manual en el tiempo de su publicación, y nos reservamos el derecho de cambiar, alterar y/o mejorar el producto y este documento en cualquier momento sin previo aviso.

Así como en CPE valoramos altamente cómo nuestros productos son diseñados, fabricados, operados y mantenidos, y también altamente valoramos su seguridad y la seguridad de los demás, nos gustaría que tomará el tiempo para leer este manual y otros materiales del producto a fondo y ser plenamente conscientes y conocedores del montaje, operación, peligros y mantenimiento del producto antes de su uso. Familiarícese totalmente a sí mismo, y asegúrese de que otros que planean operar el producto se familiaricen sobre el funcionamiento del producto, con los procedimientos de seguridad y funcionamiento correcto antes de cada uso. Por favor siempre use el sentido común y siempre esté atento a la precaución cuando utilice el producto para asegurar que no ocurra un accidente, daños materiales o lesiones. Queremos que siga utilizando y que esté satisfecho con su producto CPE en los años venideros.

Cuando contacte a CPE sobre partes y/o servicio, necesitará proveer los números completos de modelo y serie de su producto. Escriba la información que se encuentra en la etiqueta de información de su producto a la tabla en la parte de abajo.

EQUIPO DE SOPORTE TÉCNICO DE CPE
1-877-338-0999
NÚMERO DE MODELO
100679
NÚMERO DE SERIE
FECHA DE COMPRA
LUGAR DE COMPRA

DEFINICIONES DE SEGURIDAD

El propósito de los símbolos de seguridad es para atraer su atención a los peligros posibles. Los símbolos, y sus explicaciones, merecen su comprensión y atención cuidadosa. Las advertencias de seguridad no por si mismos eliminan cualquier peligro. Las instrucciones o advertencias que dan no son sustitutos para medidas apropiadas de prevención de accidentes.

⚠ PELIGRO

PELIGRO indica una situación peligrosa que, de no evitarse, resultará en la muerte o lesión grave.

⚠ ADVERTENCIA

ADVERTENCIA indica una situación peligrosa que, de no evitarse, puede resultar en la muerte o lesión grave.

⚠ PRECAUCIÓN

PRECAUCIÓN indica una situación peligrosa que, de no evitarse, puede resultar en lesiones moderadas o mínimas.

AVISO

AVISO indica información considerada importante, pero no relacionada a un peligro (ej. mensajes relacionados a daños de propiedad).

INSTRUCCIONES IMPORTANTES DE SEGURIDAD

⚠ ADVERTENCIA

Cáncer y Daño Reproductivo – www.P65Warnings.ca.gov

⚠ PELIGRO

El escape del motor contiene monóxido de carbono, un gas venenoso incoloro e inodoro. Inhalar monóxido de carbono producirá náuseas, mareos, desmayos o la muerte. Si comienza a sentirse mareado o débil, salga a tomar aire fresco inmediatamente.

Opere si producto únicamente en exteriores, en un área bien ventilada.

NO opere su producto dentro de ningún edificio, incluidos garajes y cobertizos.

NO permita que los gases de escape entren en un área confinada a través de ventanas, puertas, respiraderos u otras aberturas durante la operación del soplador de nieve.

⚠ PELIGRO

Usar un motor en interiores **PUEDE MATARLO EN MINUTOS**. El escape del motor contiene monóxido de carbono. Este es un veneno que no se puede ver ni oler.

NUNCA lo use dentro de una casa o garaje, **INCLUSO SI** las puertas y ventanas están abiertas.

SOLO úselo **EN EL EXTERIOR** y lejos de ventanas, puertas y respiraderos.

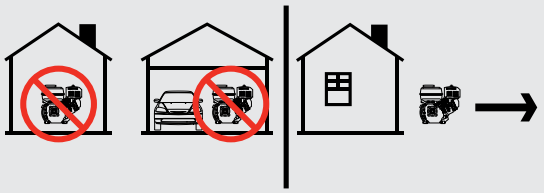

Instale alarmas de monóxido de carbono a batería o alarmas de monóxido de carbono enchufables con respaldo de batería de acuerdo con las instrucciones del fabricante.

⚠ PELIGRO

Las piezas giratorias pueden enredar las manos, los pies, el cabello, la ropa o los accesorios. Se puede producir una amputación traumática o una laceración grave.

Mantenga las manos y los pies alejados de las piezas giratorias.

Átese el pelo largo y quítese las joyas.

Opere el equipo con los dispositivos de protección en su lugar.

NO use ropa holgada, cordones colgantes ni artículos que puedan quedar atrapados.

⚠ ADVERTENCIA

Las chispas pueden provocar incendios o descargas eléctricas.

Al realizar el mantenimiento del motor:

Desconecte el cable de la bujía y colóquelo donde no pueda entrar en contacto con la bujía.

NO verifique si hay chispa con la bujía retirada.

Utilice solo probadores de bujías de encendido aprobados.

⚠ ADVERTENCIA

Los motores en marcha producen calor. Pueden producirse quemaduras graves al contacto. El material combustible puede incendiarse al contacto.

NO toque las superficies calientes.

Evite el contacto con gases de escape calientes.

Permita que el equipo se enfríe antes de tocarlo.

Seguridad de Combustible

⚠ PELIGRO

GASOLINA Y VAPORES DE GASOLINA SON ALTAMENTE INFLAMABLES Y EXPLOSIVOS.

El fuego o una explosión pueden causar quemaduras severas e inclusivo la muerte.

La gasolina y los vapores de gasolina:

- La gasolina es altamente inflamable y explosiva.
- La gasolina puede causar un incendio o una explosión si se enciende.
- La gasolina es un combustible líquido, pero sus vapores pueden encenderse.
- La gasolina es un irritante de la piel y necesita ser limpiada de inmediato si se derrama sobre la piel o la ropa.
- La gasolina tiene un olor particular, esto le ayudará a detectar posibles fugas de forma rápida.
- La gasolina se expande o se contrae con temperaturas ambientales. Nunca llene el tanque de gasolina a su capacidad total, ya que la gasolina necesita espacio para expandir cuando las temperaturas suben.
- En el caso de cualquier fuego de gasolina de petróleo, las llamas nunca deben extinguir al menos que la válvula de suministro de combustible se pueda apagar. Al no hacerlo, si un incendio se extingue y el suministro de combustible no se APAGA, entonces un riesgo de explosión puede ser creado.

Al agregar o sacar combustible:

- NO encienda ni fume cigarrillos.
- Apague el soplador de nieve y deje que se enfríe al menos dos minutos antes de retirar la tapa de la gasolina. Afloje lentamente la tapa para liberar la presión en el tanque.
- Llene o drene la gasolina a la intemperie solamente y en una zona bien ventilada.
- NO bombee gasolina directamente al soplador de nieve en la estación de servicio. Siempre use un recipiente de combustible aprobado para transferir gasolina al soplador de nieve.
- NO rebose el tanque de gasolina. Mantenga el nivel de combustible al menos ½ pulgada por debajo de la parte inferior del cuello de relleno para proporcionar espacio para la expansión del combustible.
- Nunca retire la tapa de gas ni agregue combustible mientras el motor esté caliente o en funcionamiento.
- Cuando se derrame gasolina, limpie el combustible del motor y del equipo. Mueva el soplador de nieve del área de derrame de combustible a otra área.
- Es esperar 5 minutos antes de arrancar el motor.
- Siempre mantenga la gasolina lejos de chispas, llamas expuestas, luces piloto, calor y otras fuentes de encendido.

Al arrancar el motor:

- NO intente arrancar un soplador de nieve dañado.
- Siempre cerciórese de que la tapa de la gasolina, el filtro de aire, la bujía, las líneas de combustible y el sistema de escape estén correctamente asegurados, conectados, y en su lugar.
- Siempre deje que el combustible derramado se evapore totalmente antes de arrancar el motor.
- Cerciórese de que el soplador de nieve descanse nivelado en el suelo.

Al operar el soplador de nieve:

- NO incline el soplador de nieve durante la operación.
- NO incline el soplador de nieve ni permita que el combustible o el aceite se derramen.

Al transportar o dar servicio al soplador de nieve:

- Cerciórese de que la válvula de combustible esté en la posición OFF (apagado) y el tanque de gasolina esté vacío.
- Desconecte el cable de la bujía.

Al almacenar al soplador de nieve:

- Guárdelo lejos de chispas, llamas expuestas, luces piloto, calor y otras fuentes de encendido.
- No almacene el soplador de nieve o gasolina cerca hornos, calentadores de agua, o cualquier otro aparato que produzca calor o tenga encendidos automáticos.

⚠ ADVERTENCIA

NUNCA use un recipiente de gasolina, tanque de gasolina ni cualquier otro artículo de combustible que esté roto, cortado, rasgado o dañado.

Capacitación

1. Lea el Manual del Operador completamente antes de intentar de usar el soplador de nieve. Familiarícese bien con los controles y el uso adecuado del equipo. Aprenda cómo detener el motor y desactivar los controles rápidamente.
2. Nunca permita que niños menores de 16 años utilicen el equipo. Nunca permita que un adulto opere el equipo sin la instrucción adecuada.
3. Los objetos lanzados pueden causar lesiones graves. No debe haber personas, en particular, niños pequeños y mascotas, en el área en la cual se utilice el equipo. Planifique su patrón de descarga de nieve para evitar arrojar material sobre automóviles, estructuras, carreteras y personas.
4. Proceda con precaución para evitar resbalar o caer, especialmente cuando utilice la máquina en reversa.

5. Sea consciente que el operador o usuario es responsable por cualquier accidente o daño producido a otras personas o sus bienes materiales.
6. No utilice nunca el soplador de nieve bajo la influencia del alcohol o drogas, o si se encuentra cansado o enfermo.

Preparación

1. Familiarícese completamente con los controles y el uso adecuado del equipo. Comprender y saber cómo detener el motor y desconectar los controles rápidamente.
2. Inspeccione cuidadosamente el área donde va a utilizar el equipo y retire todos los felpudos, trineos, tablas, cables y cualquier otro objeto.
3. Verifique que ninguna de las manijas del embrague esté presionada antes de arrancar el motor.
4. No utilice este equipo sin utilizar la vestimenta protectora de invierno adecuada. Utilice calzado que facilite la tracción sobre superficies resbalosas.
5. Ajuste la altura del alojamiento de la broca para limpiar superficies con grava o roca triturada.
6. Nunca intente realizar ajustes mientras el motor está encendido (excepto cuando esté específicamente recomendado en el manual).
7. Permita que el motor y la máquina se ajusten a las temperaturas del exterior antes de comenzar a quitar nieve.
8. El uso de cualquier máquina a motor puede ocasionar que objetos extraños salten a los ojos. Siempre use protección para los ojos con protectores laterales marcados para cumplir con ANSI Z87.1 durante el funcionamiento, o mientras realiza ajustes o mantenimiento.
9. Inspeccione el broca y el impulsor antes de comenzar para asegurarse de que no hay acumulación de hielo.

Operación

1. Mantenga pies y manos alejados de las cercanías o parte inferior de piezas giratorias. Manténgase siempre alejado de la abertura de descarga.
2. Proceda con extrema precaución cuando utilice la máquina sobre o a través de carreteras, senderos o cocheras con superficie de grava. Esté atento a la presencia de peligros ocultos o al tránsito.
3. En el caso de golpear un objeto extraño, detenga el motor, quite la bujía, inspeccione cuidadosamente el soplador de nieve en busca de daños, y, en caso de estar presente, repárelo antes de volver a arrancar y utilizar el equipo.
4. Si el soplador de nieve comienza a vibrar de manera inusual, detenga el motor y busque inmediatamente la causa. Por lo general, la vibración indica problemas. La vibración generalmente indica la existencia de un problema mecánico.
5. Siempre detenga el motor cuando abandone la posición de uso, antes de desatascar el alojamiento de la broca o la guía de descarga, y cuando realice reparaciones, ajustes o inspecciones.
6. Antes de limpiar, inspeccionar o reparar cualquier pieza de el soplador de nieve, siempre asegúrese de que la broca se haya detenido por completo. Desconecte el cable de la bujía y manténgalo alejado de esta para evitar arrancar accidentalmente el motor.
7. Antes de dejar la máquina sin supervisión, libere todas las palancas de control, detenga el motor y quite la llave de seguridad.
8. No arranque el motor en lugares cerrados. Los gases de escape son peligrosos y puede matarte.
9. No limpie nieve en dirección transversal a la pendiente inclinada. Proceda con extrema precaución al cambiar de dirección sobre pendientes. Nunca intente limpiar pendientes muy inclinadas.
10. Nunca utilice el soplador de nieve sin haber colocado los protectores, placas u otros dispositivos de seguridad adecuados.
11. Nunca utilice el soplador de nieve cerca de recintos con vidrio, automóviles, huecos de ventanas, etc., sin ajustar adecuadamente el ángulo de descarga de nieve. Mantenga niños y mascotas alejados de la máquina.
12. No intente limpiar nieve a una velocidad demasiado rápida ya que sobrecargará la capacidad de la máquina.
13. Nunca utilice la máquina a altas velocidades de traslado sobre superficies resbalosas. Proceda con precaución al hacer marcha atrás.
14. Nunca dirija la descarga sobre transeúntes ni permita que nadie se coloque en frente de la unidad.
15. Desactive la energía del impulsor cuando transporte o no utilice el soplador de nieve.
16. Utilice solo los aditamentos y accesorios provistos por el fabricante de el soplador de nieve (tales como las cabinas, contrapesos, pesos de ruedas, etc.).
17. No utilice nunca el soplador de nieve sin buena visibilidad o iluminación. Asegure siempre la posición de sus pies, y sostenga firmemente los mangos. Camine; nunca corra.
18. Mantenga todas las tuercas, pernos y tornillos ajustados para asegurarse de que el equipo se encuentra en condiciones de funcionamiento seguras antes de operar.
19. Por seguridad, reemplace las piezas dañadas o desgastadas; Utilice solo piezas y accesorios de repuesto originales.

20. Este soplador de nieve no está diseñada para ser utilizada por personas (incluso niños) con capacidades físicas, mentales o sensoriales reducidas, o falta de experiencia y conocimiento de los equipos mecánicos.
21. Tenga cuidado cuando trabaje con la máquina o cuando limpie obstrucciones de la broca o impulsor para evitar aplastar o cortarse dedos y manos.
22. No toque los componentes calientes del motor, como el silenciador de escape, el protector del silenciador o el bloque del motor, durante el funcionamiento de el soplador de nieve, ya que sufrirá quemaduras.
23. En caso de que la unidad deje de descargar nieve por cualquier motivo, suelte los controles para detener la broca y el motor antes de inspeccionar si hay elementos alojados o piezas dañadas en la carcasa de la broca.

Cómo Limpiar un Conducto de Descarga Atascado

⚠ PELIGRO

NO use las manos para limpiar el conducto de descarga.

Para limpiar el conducto:

1. ¡APAGUE EL MOTOR!
2. Espere 10 segundos para asegurarse que las cuchillas de la broca hayan parado de girar.
3. Utilice siempre la herramienta de limpieza proporcionada para limpiar el conducto de descarga.

Mantenimiento y Almacenamiento

1. Compruebe los pernos de rotura, pernos del motor, etc., con frecuencia para mantener un ajuste adecuado a fin de garantizar que el equipo se encuentre en condiciones de funcionamiento seguras.
2. Nunca almacene la máquina con combustible en el tanque de combustible dentro de un edificio donde existan fuentes de ignición automáticas como calentadores de agua, estufas, secadora o cualquier fuente de llama abierta.
3. Arranque el soplador de nieve por un minuto para limpiar cualquier rastro de nieve aplastada y hielo para evitar su congelamiento antes de el almacenaje.
4. Siempre permita que el motor se enfríe antes de almacenar dentro de cualquier recinto.
5. Siempre consulte el Manual del Operador para obtener detalles importantes cuando planea almacenar el soplador de nieve por período de tiempo prolongado.
6. Mantenga o reemplace las etiquetas instructivas y de seguridad según sea necesario.

Etiquetas de Seguridad

Estas etiquetas le advierten acerca de peligros potenciales que pueden causar lesiones graves. Lea atentamente las etiquetas.

Si una etiqueta se desprende o es ilegible, comuníquese con Equipo de soporte técnico para un posible reemplazo.

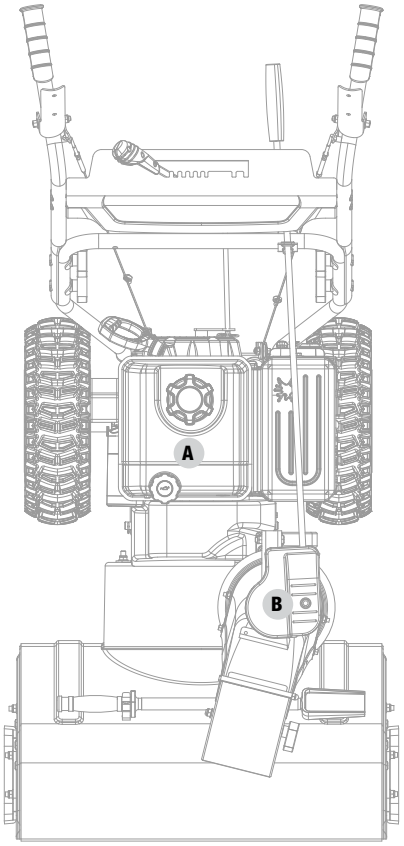

Vista superior

	ETIQUETA	DESCRIPCIÓN
A	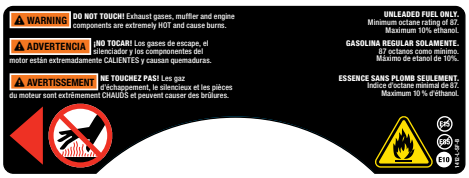	Superficie caliente/ Combustible
B		Iconos de seguridad
C	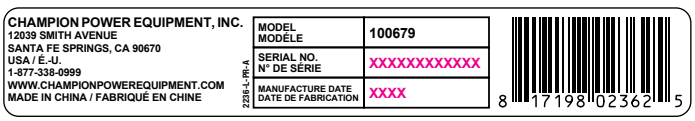	Placa de datos (no mostrado)

Símbolos de Seguridad

Algunos de los siguientes símbolos podrían utilizarse con este producto. Estúdielos y aprenda su significado. La interpretación adecuada de estos símbolos le permitirá utilizar el producto de manera más segura.

SÍMBOLO	SIGNIFICADO
	Lea el manual de usuario. Para reducir el riesgo de lesiones, el usuario debe leer y comprender el manual de usuario antes de utilizar este producto.
	Protección para ojos y oídos. Utilice siempre gafas de seguridad o lentes de seguridad con protectores laterales, y según sea necesario un protector facial completo cuando utilice este producto. Utilice siempre protección ocular con protectores laterales en cumplimiento con ANSI Z87.1.
	Alerta de seguridad. Esta máquina ha sido diseñada para su uso conforme las prácticas de uso seguro de este manual. Al igual que con cualquier tipo de equipo a motor, cualquier descuido o error de parte del operario puede ocasionar lesiones graves. Esta máquina es capaz de amputar dedos, manos, dedos del pie y pies y arrojar objetos extraños. Ignorar las instrucciones de seguridad podría resultar en lesiones graves o la muerte.
	Choque eléctrico. El fallar en usar en condiciones secas y para observar prácticas seguras puede resultar en choque eléctrico. Conexiones inapropiadas a un inmueble puede permitir que la corriente retroalimente a las líneas de servicio, creando un peligro de electrocución. Un interruptor de transferencia debe ser utilizado cuando se conecte a un inmueble.
	Fuego/explosión. La gasolina y los vapores de gasolina son extremadamente inflamables y explosivos. Los incendios o explosiones pueden causar quemaduras graves e incluso la muerte. El uso de este equipo puede ocasionar chispas que pueden iniciar incendios cerca de vegetación seca. Podría requerir un supresor de chispas. El usuario debe comunicarse con las agencias de bomberos locales para conocer las leyes y normas relacionadas a los requisitos de prevención de incendios.
	Gases tóxicos. El escape del motor de este producto contiene químicos que producen cáncer, defectos de nacimiento y otros problemas reproductivos. **Riesgo de asfixia.** Este motor emite monóxido de carbono, un gas venenoso incoloro e inodoro. Inhalar monóxido de carbono puede producir náuseas, desmayos o la muerte. Utilice solo en un área bien ventilada.
	Objetos lanzados. Esta máquina podría levantar y arrojar objetos que podrían causar graves lesiones personales.
	Utilice siempre la herramienta para el conducto. No utilice nunca sus manos para limpiar un conducto atascado. APAGUE el motor y permanezca detrás de los mangos hasta que todas las piezas móviles se hayan detenido antes de desatascar.

SÍMBOLO	SIGNIFICADO
	Superficie caliente. Para reducir el riesgo de lesiones o daños, evite entrar en contacto con cualquier superficie caliente.
	Advertencia de llama abierta. La gasolina y los vapores de gasolina son extremadamente inflamables y explosivos. Mantenga el combustible alejado de cigarrillos, llamas abiertas, chispas, luces de piloto, calor, y otras fuentes de ignición.
	Broca giratoria. PELIGRO: Evite sufrir lesiones con la broca giratoria; mantenga los pies alejados.
	Cuchillas giratorias. Nunca inserte su mano en el conducto de descarga. El contacto con las partes giratorias puede amputar dedos y manos.

Símbolos de Operación

Algunos de los siguientes símbolos pueden ser utilizados en este producto. Por favor estúdielos y aprenda sus significados.
La interpretación apropiada de estos símbolos le permitirán que opere su producto de forma más segura.

SÍMBOLO	SIGNIFICADO
0W-30	Revisar el nivel de aceite
E15 E85 E10	Octano mínimo
	Ahogar / Correr
	Acelerador: a toda velocidad/ velocidad baja

SÍMBOLO	SIGNIFICADO
	Insertar llave del motor
	Retire la llave del motor
3-5×	Cebado frío
	Cebado caliente
	Válvula de gasolina encendido / apagado

Símbolos de la Etiqueta de Inicio Rápido

Algunos de los siguientes símbolos pueden ser utilizados en este producto. Por favor estúdielos y aprenda sus significados. La interpretación apropiada de estos símbolos le permitirán que opere su producto de forma más segura.

Encendiendo el Motor

1. Mueva la válvula de combustible a la posición **“ENCENDIDO.”**
2. Mueva la palanca del ahogador a la posición **“AHOGAR.”**
3. Mueva la palanca del acelerador a **“VELOCIDAD MÁXIMA”** para encender el motor.
4. Asegure que la llave de seguridad del motor este insertada en el orificio de la llave.
5. Cebado del motor

   5a. Para encender un motor FRÍO: Cebar 3-5 veces.

   5b. Para encender un motor CALIENTE: NO cebar.
6. Jale el arrancador retráctil para encender el motor.
7. Mueva la palanca del ahogador a la posición **“CORRER”.**

Apagando el Motor

1. Mueva la válvula de combustible a la posición **“APAGADO”.**
2. Remueva la llave del motor.

CONTROLES Y FUNCIONES

Lea este manual de usuario antes de utilizar su soplador de nieve. Aprenda la ubicación y función de los controles y funciones. Guarde este manual para consultarlo en el futuro.

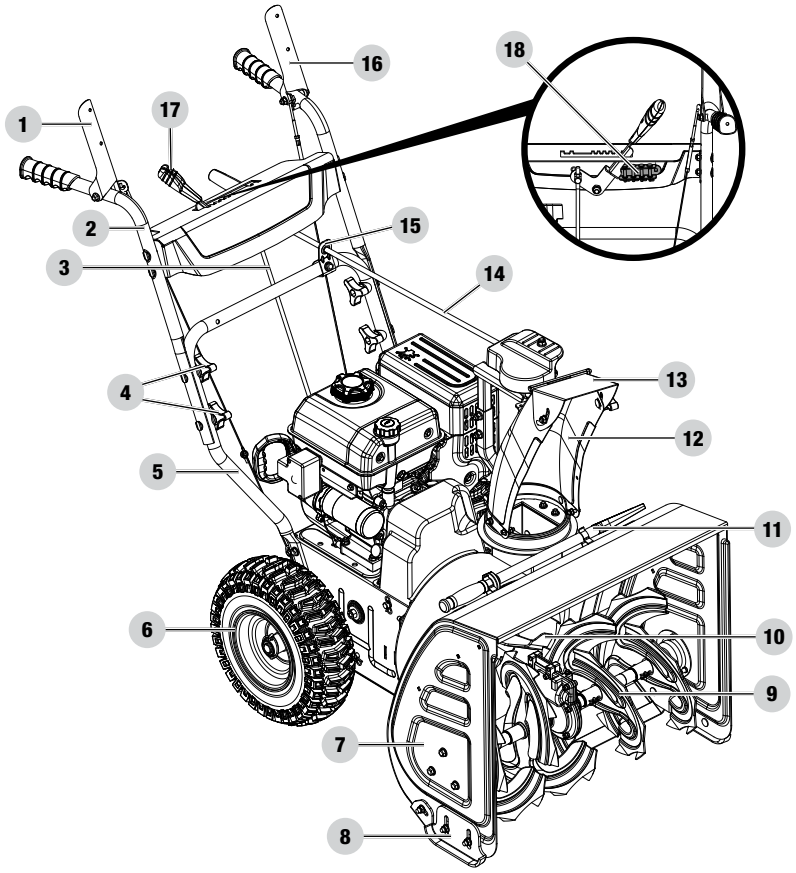

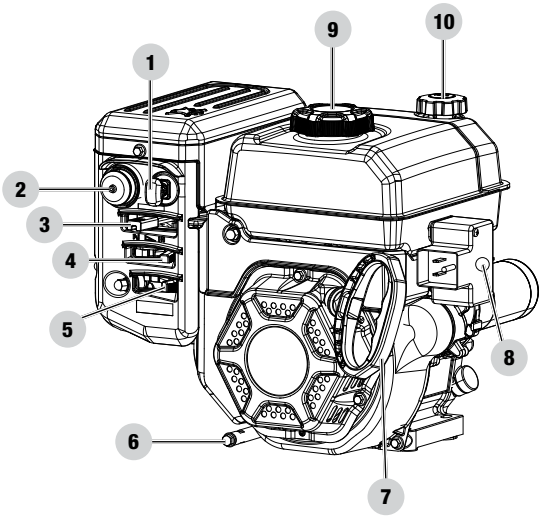

Soplador de Nieve

1. Palanca de control de conducción automática
2. Mangos superiores
3. Palanca de conexión de control de velocidad
4. Perillas de fijación de mango
5. Mango inferior
6. Ruedas
7. Alojamiento de la broca
8. Zapatas deslizantes ajustables
9. Broca
10. Impulsor
11. Herramienta de limpieza
12. Conducto de descarga
13. Deflector de descarga
14. Palanca de rotación de conducto de descarga
15. Guía de palanca de conducto de descarga
16. Palanca de control de la broca
17. Palanca de ajuste de velocidad
18. Almacenamiento para sujetadores y pernos de rotura

Motor

1. Llave (bloqueo de seguridad)
2. Bulbo cebador
3. Palanca de acelerador
4. Palanca del ahogador
5. Válvula de combustible (Encendido/apagado)
6. Tapón de purga de aceite
7. Agarradera de arranque retráctil
8. Botón de arranque eléctrico
9. Tapa de tanque de combustible
10. Tapa de llenado y verificación de nivel de aceite

Piezas Incluidas

Accesorios

Cable de energía de encendido eléctrico de 6 pies (1.8 m) 1
Aceite del motor ..... 16.9 fl. oz. (500 ml)
Herramienta de limpieza de conducto de descarga 1
Sujetadores y pernos de rotura (piezas de repuesto) 4

Herramientas

Llave inglesa doble de extremo abierto de 10 mm × 12 mm 2

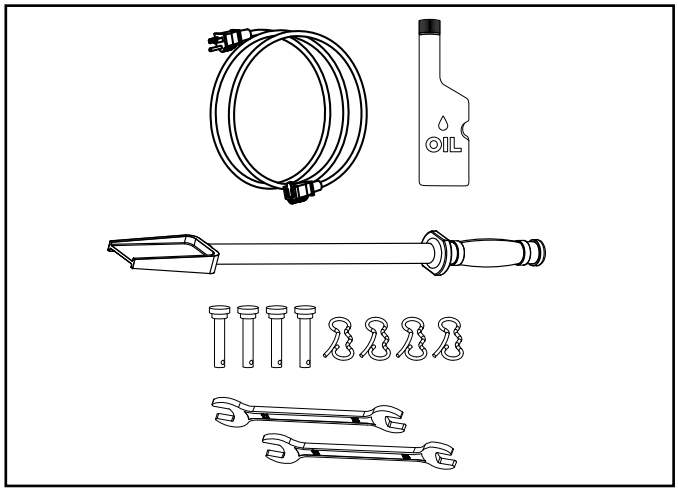

Piezas de montaje

Pieza	Ctd. de piezas	Herraje Necesario	Ctd. de Herramienta	Referencia de Herraje	Herramienta Necesaria
Ruedas	2	Perno de bloqueo de resorte (2-3)	2		N/A
Mango inferior	1	Perno de cabeza hexagonal M8×20 (1-2)	4		Llave inglesa tamaño 12
Mango superior	1	Perno de cabeza plana M8×52 (3-1/6-1)	4		N/A
		Arandela curva (3-2/6-2)	4		
		Perilla de fijación (3-3/6-3)	4		
Horquilla de conducto de descarga	1	Perno de cabeza hexagonal M8×45 (7-1)	1		Llave inglesa tamaño 12
		Tuerca M8 de seguridad con reborde hexagonal (7-2)	1		

Pieza	Ctd. de piezas	Herraje Necesario	Ctd. de Herramienta	Referencia de Herraje	Herramienta Necesaria
Palanca de conexión de control de velocidad	1	Perno de bloqueo (preensamblado) (8-1)	2		N/A
Conducto de descarga de nieve	1	Perno de cabeza hexagonal M8×40 (9-1)	2		Llave inglesa tamaño 12
		Tuerca M8 de metal de seguridad con reborde hexagonal (9-2)	2		
Palanca de ajuste de descarga	1	Perno R (preensamblado) (11-1)	1		N/A

MONTAJE

Su soplador de nieve requiere montar ciertas piezas. Esta unidad se envía desde nuestra fábrica con aceite. Se debe acondicionar con combustible y aceite antes de su uso.

En caso de tener preguntas acerca del montaje de su soplador de nieve, llame a nuestra Equipo de soporte técnico al 1-877-338-0999. Asegúrese de tener su número de serie y número de modelo a mano.

Desembalaje

1. Coloque la caja contenedora sobre una superficie plana y sólida.
2. Extraiga todas las piezas de la caja a excepción de la base de el soplador de nieve, incluso los mangos superior e inferior, ruedas, palancas conectoras, conductores, equipo, etc. Asegúrese de contar con todas las piezas de montaje antes de comenzar.
3. Levante y extraiga la mitad superior de la caja; la base debería quedar descubierta para comenzar el montaje.
4. Corte el cartón de la parte inferior para obtener un área de superficie plana para instalar las piezas de montaje sin rayar piezas ni cortar neumáticos. Como alternativa, con ayuda de otras personas, levante la base del quitanieves, extráigala de la caja y colóquela sobre un cartón aplanado para comenzar el montaje.

Mango Inferior

1. Acople el mango inferior (1-1) al cuerpo de la unidad con pernos (1-2) (Fig. 1). Repita este proceso del otro lado.

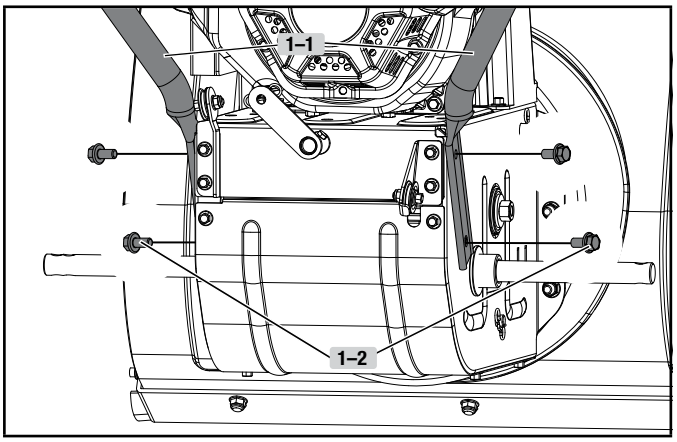

Figura 1

Rueda

1. Introduzca la rueda izquierda (2-1) en el eje (2-2) como muestra la flecha. El patrón de rodamiento debe apuntar hacia adelante. Coloque el perno del eje (2-3) en la rueda. El eje cuenta con un orificio central para acoplar la rueda al eje (que se conecta con el tren de transmisión). Una vez colocado, doble la anilla alrededor del eje para fijarla en su lugar (Fig. 2).

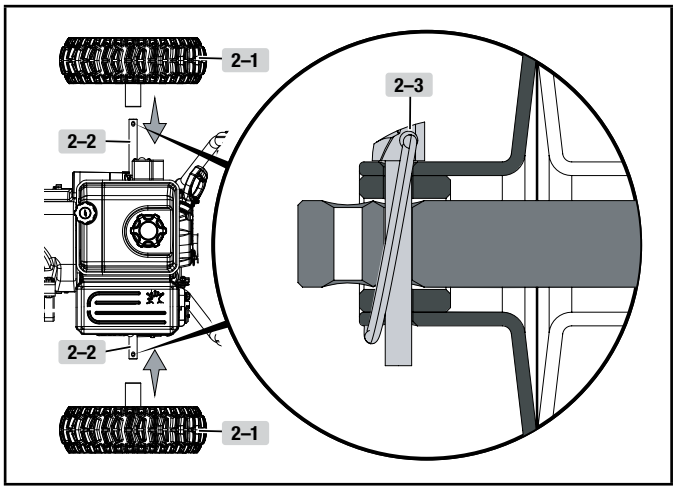

Figura 2

AVISO

Solo el eje izquierdo cuenta con dos orificios, y el perno del eje puede quitarse y reposicionarse. Si la rueda se coloca más sobre el eje con el perno insertado en el orificio externo del eje, la máquina podrá moverse libremente sin el motor encendido. Si el perno se inserta en el orificio interno del eje, la máquina solo podrá moverse cuando se presione el control de conducción con el motor encendido.

Es opcional colocar una rueda pasando el orificio del perno del eje y colocar el perno de fijación en el eje que sobresale de la rueda sin fijarla al eje de transmisión. Esto produce una rueda de pivote que le permite al operador girar con mayor facilidad el soplador de nieve durante su uso, utilizando la “rueda libre” como un punto de pivote. Si bien esto facilita el giro de la máquina, también reduce la tracción de la transmisión de la rueda en un 50 %.

Mango Superior

1. Conecte el mango superior y el mango inferior con pernos (3-1), arandelas (3-2) y perillas de fijación (3-3) solo en la parte de abajo – manténgalos flojos para que pueda doblar el mango hacia abajo en el siguiente paso (Fig. 3).

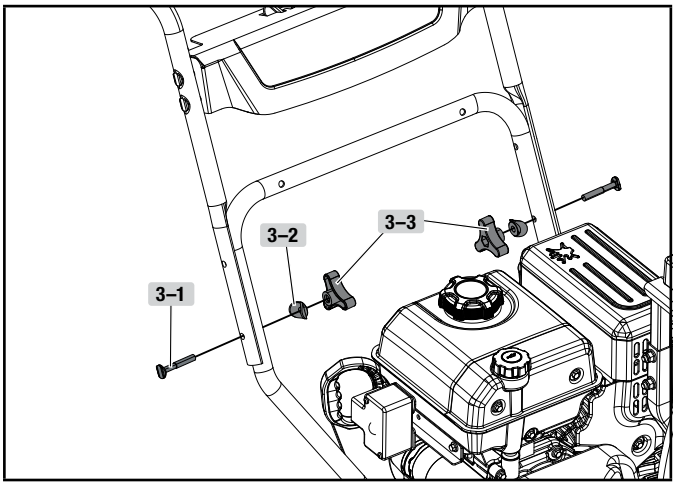

Figura 3

Cables

1. Los cables están desconectados entre si y se encuentran en la base del solador de nieve (cerca del armazón de la broca) y el mango superior.
2. Doble hacia abajo y detrás (requerirá un poco de fuerza para doblar hacia atrás) y conecte el CABLE DE CONDUCCIÓN AUTOMÁTICA (4-1) en la derecha, y el CABLE DE LA BROCA (4-2) en el lado izquierdo (Fig. 4).
3. Inserte las abrazaderas de alambre (4-3) juntas y jale para asegurar que están conectadas (Fig. 4).

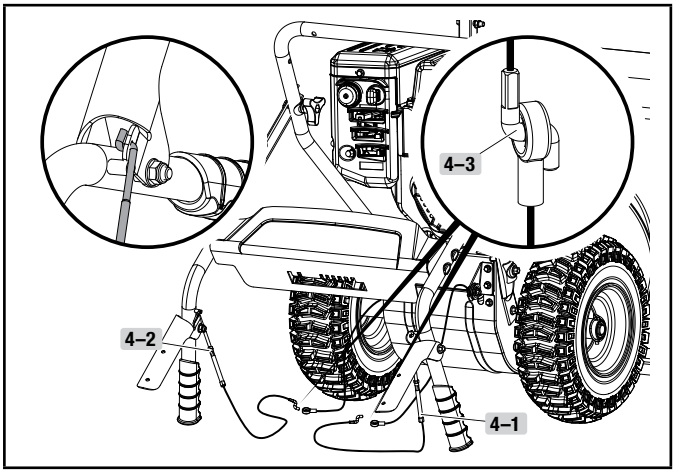

Figura 4

AVISO

Los cables están puestos por la fabrica. Si usted necesita ajustar vea ajustando CÓMO AJUSTAR EL CABLE DE LA PALANCA DE CONTROL DE CONDUCCIÓN AUTOMÁTICA o CÓMO AJUSTAR EL CABLE DE CONTROL DE LA BROCA

AVISO

En el proceso de operación, si la palanca de la broca o control de conducción esta demasiado floja, enrosque el perno de la parte A para obtener una tensión natural para el cable.

Vea lo suelto de la tensión y ajuste en conformidad. Quiere asegurar que la tensión en la parte inferior del soplador de nieve tiene un movimiento de ¼-⅜ in. (6.4-9.5 mm). Si lo suelto es mas de ⅝ in. (16 mm), favor de ajustar. La tensión apropiada es importante por que usted va a querer que su soplador de nieve para moverse adelante apropiadamente en nevadas pesadas.

Mango Superior

1. Doble el mango superior hacia arriba, asegurando que los cables se tiren ajustados (Fig 5).

AVISO

No doble los pernos del CABLE DE CONDUCCIÓN AUTOMÁTICA (4-1) y el CABLE DE LA BROCA (4-2) cuando doble hacia arriba.

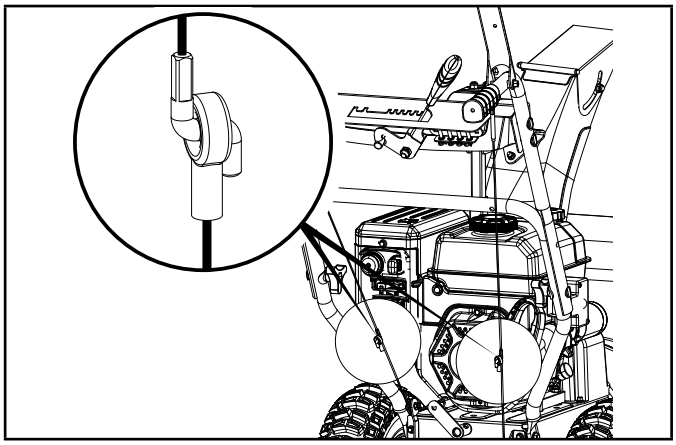

Figura 5

2. Conecte los últimos 2 pernos (6-1), 2 arandelas (6-2) y 2 perillas de fijación (6-3) en la parte de arriba (Fig. 6). Apriete a mano completamente todas las cuatro perillas de fijación.

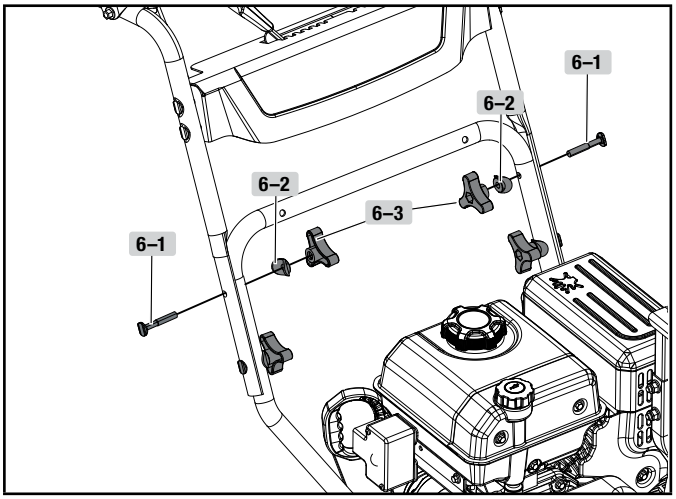

Figura 6

3. La ménsula del conducto de descarga debe colocarse adelante como se muestra (para la colocación correcta). No sobre apriete. Conecte la guía del conducto de descarga con el mango inferior con 1 perno (7-1), y 1 tuerca de seguridad (7-2) (Fig. 7).

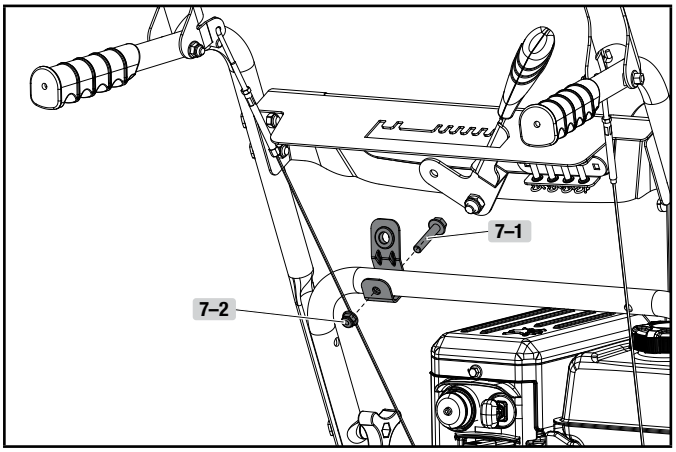

Figura 7

Palanca de Conexión de Control de Velocidad

1. Conecte la palanca conectora y la base conectora con una clavija (8-1).
2. Conecte la palanca conectora y la palanca de ajuste de velocidad con una clavija (Fig. 8).

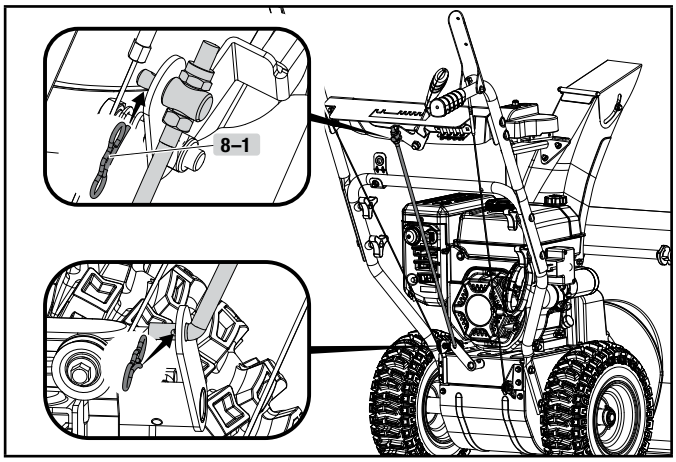

Figura 8

Soporte de Descarga de Nieve

1. Remueva los pernos (9-1) y las tuercas (9-2) de la parte superior del soporte de descarga (Fig. 9). Reserve para el siguiente paso.

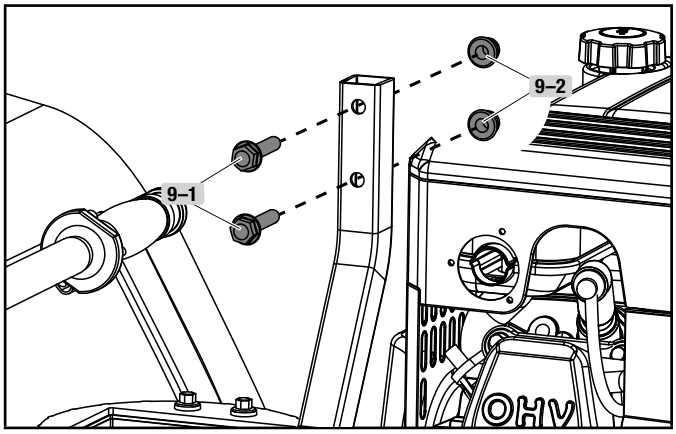

Figura 9

Conducto de Descarga de Nieve

1. Coloque el conducto de descarga de nieve en el soporte de descarga de nieve. Coloque el soporte de descarga de nieve con pernos (9-1) y tuercas (9-2) retirados en el paso anterior (Fig. 10). Apriete completamente a mano.

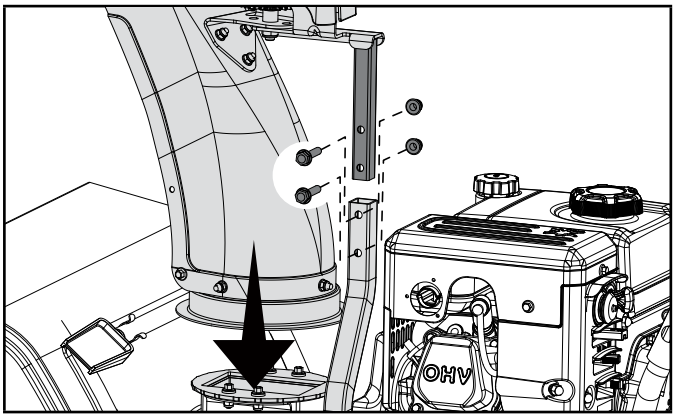

Figura 10

Palanca de Rotación de Conducto de Descarga

1. Remueva el pasador en R del engranaje como se aplica. Ponga a un lado para un paso posterior. Puede que este instalado previamente por la fabrica.
2. Inserte la palanca a través del soporte del conducto de descarga en el mango inferior, y luego dentro del orificio del engranaje (Fig. 11A).

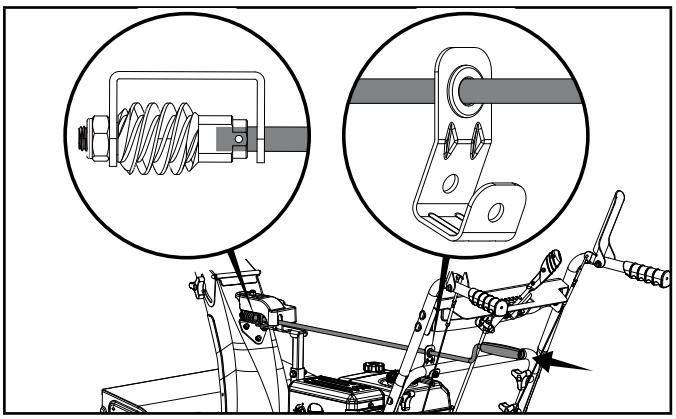

Figura 11A

3. Alinee la palanca y engranaje, y luego conecte con el pasador en R (11-1) (Fig. 11B).
4. Gire el conducto de descarga de nieve completamente en ambas direcciones para probarlo. El conducto de descarga debería girar libremente.

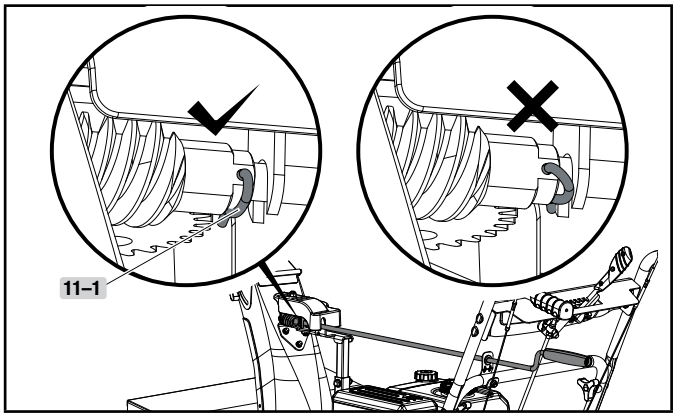

Figura 11B

⚠ ADVERTENCIA

Asegúrese de que el pasador en R esté colocado como se muestra en la Fig. 11B.

Agregue Aceite del Motor

⚠ ADVERTENCIA

NO trate de encender o arrancar el motor sin antes haberlo llenado correctamente con el tipo y cantidad de aceite recomendado. Si el soplador de nieve resulta dañado por no acatar estas instrucciones se anulará la garantía.

AVISO

El rotor del soplador de nieve tiene un cojinete de bolas sellado y pre-lubricado que no requiere lubricación adicional durante su vida útil.

AVISO

El tipo de aceite recomendado para el uso típico es aceite **0W-30 de automóvil.**

Si corre el soplador de nieve en temperaturas extremas, refiera al diagrama siguiente para el tipo de aceite de motor recomendado.

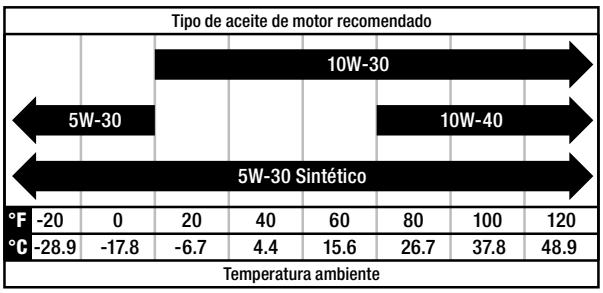

1. Verifique el aceite con el motor detenido y sobre una superficie plana.
2. Retire la tapa del aceite/varilla de medición y límpiela (Fig. 12A).

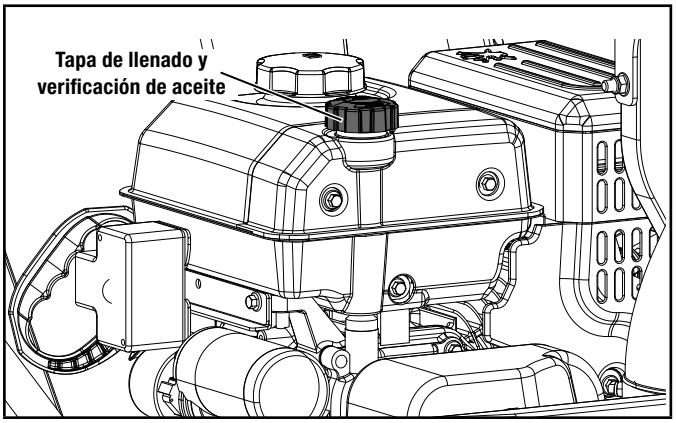

Figura 12A

3. Inserte la tapa del aceite/varilla de medición en la boca de llenado pero no la enrosque, luego retírela para comprobar el nivel de aceite (Fig. 12B).

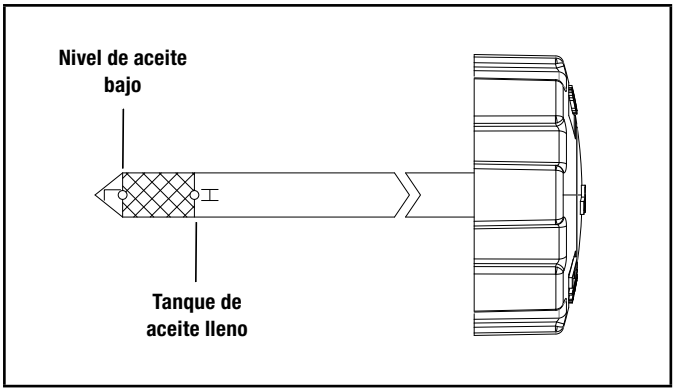

Figura 12B

4. Si el nivel de aceite esta próximo o por debajo de la marca de límite bajo en la varilla, retire la tapa/varilla, y rellene con el aceite recomendado hasta la marca de límite superior. No sobrecargue el tanque (Fig. 12B).
5. Vuelva a colocar la tapa/varilla.

AVISO

Una vez que el aceite ha sido añadido, el nivel de aceite debe estar 1-2 hilos por debajo del orificio de llenado.

Cuando use la varilla para comprobar el nivel de aceite, NO atornille la varilla de medición durante la comprobación.

AVISO

Revise el nivel de aceite frecuentemente durante el período inicial de 20 horas de ejecución del motor. En la sección Mantenimiento encontrará los intervalos de servicio recomendados.

AVISO

El aceite sintético se puede utilizar después del primer cambio de aceite. Uso de aceite sintético no disminuye el intervalo de cambio de aceite recomendado. Aceite sintético 5W-30 ayudará a encender en temperaturas ambientales frías < 41º F (5º C).

PRECAUCIÓN

Este motor viene equipado con una válvula de corte y se detendrá cuando el nivel del aceite en el cigüeñal esté por debajo del valor umbral.

Agregue Combustible

Use gasolina, limpia y fresca regular sin plomo con un octanaje mínimo de 87 y un contenido de etanol de 10 % o menos en volumen. E10 E15 E85

NO mezcle aceite con gasolina.

1. Retire la tapa del tanque de combustible.
2. Añada combustible hasta la parte inferior del límite de nivel de combustible del tanque. No sobrecargar. Limpie cualquier combustible derramado antes de arrancar el soplador de nieve. Capacidad del depósito de combustible: 0.7 gal. (2.6 L) (Fig. 13).

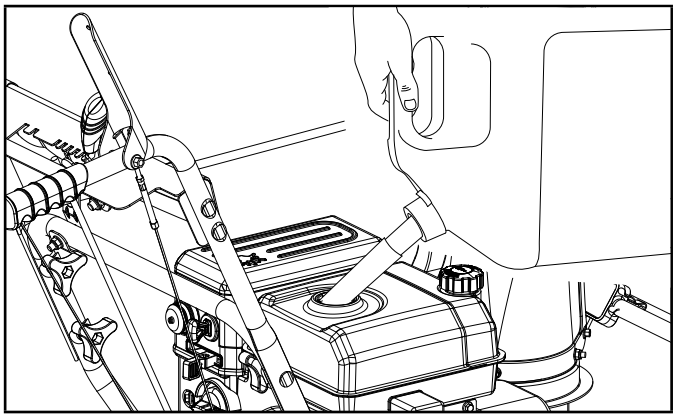

Figura 13

⚠ PRECAUCIÓN

Use gasolina sin plomo de 87 octanos como mínimo y contenido de etanol de 10%o menos por volumen.

NO encienda cigarrillos ni fume al llenar el tanque.

NO mezcle el aceite con la gasolina.

NO rebose el tanque. Llene el tanque hasta aproximadamente ¼ in. (6.4 mm) por debajo de la parte superior del mismo para permitir la expansión del combustible.

NO bombee gasolina directamente al soplador de nieve en la estación de servicio. Use un recipiente de combustible aprobado para transferir la gasolina al soplador de nieve.

NO llene el tanque en interiores.

NO llene el tanque cuando el motor esté funcionando o esté caliente.

⚠ ADVERTENCIA

Si la gasolina se vierte demasiado rápido a través del filtro de combustible, puede ocasionar que la gasolina salpique sobre el soplador de nieve y hacia el operador mientras se está llenando.

AVISO

El motor del soplador de nieve trabaja bien con gasolina con mezcla de etanol de 10% o menos. Cuando utilice mezclas de gasolina-etanol es conveniente tener en cuenta algunas cuestiones:

- Las mezclas de etanol-gasolina pueden absorber más agua que la gasolina sola.
- Estas mezclas pueden llegar a separarse al final, dejando agua o un barro acuoso en el tanque, en la válvula de combustible y en el carburador. Este combustible modificado puede llegar al carburador y causar daños al motor y/o riesgos potenciales.
- Si se utiliza estabilizador de combustible, confirme que esté formulado para trabajar con combustibles con mezcla de etanol.
- Todo daño o riesgo causado por combustible inadecuado, gasolina almacenada incorrectamente y/o estabilizadores formulados indebidamente no quedan cubiertos por la garantía del fabricante.

Se aconseja siempre cerrar el suministro de combustible y hacer funcionar el motor hasta que se agote el combustible en cada uso. Vea las instrucciones de Almacenamiento para un periodo extendido sin uso.

OPERACIÓN

⚠ ADVERTENCIA

No utilice nunca el soplador de nieve sin haber leído y comprendido las instrucciones de funcionamiento, advertencias y etiquetas de instrucciones ubicadas en la máquina.

Antes de la Operación

- Verifique el estado general.
- Inspeccione alrededor y debajo del motor en busca de señales de filtraciones de aceite o gasolina.
- Retire cualquier suciedad o residuos excesivos, especialmente alrededor del silenciador y el arranque retráctil.
- Busque indicios de daños.
- Compruebe que todas las protecciones y cubiertas estén colocadas, y que todas las tuercas, pernos y tornillos estén ajustados.

Verifique el motor

1. El motor viene sin combustible ni aceite. Llene el tanque con combustible y añada aceite 0W-30 antes del primer uso.
2. Verifique el nivel de combustible (consulte la sección que explica cómo añadir combustible).
3. Verifique el nivel de aceite (consulte la sección que explica cómo comprobar el nivel de aceite).

⚠ ADVERTENCIA

Compruebe siempre el nivel de aceite del motor antes de la operación. El uso del soplador de nieve sin aceite puede dañar seriamente el motor y anular su garantía. La máquina debe estar apoyada firmemente sobre una superficie plana al momento de verificar.

La llave del motor y la pieza de plástico de la palanca del acelerador deben estar fijadas antes de su primer uso. Estas piezas pueden estar fijadas al mango del motor del arrancador retráctil. Retire la llave y la palanca del acelerador del agarre del arrancador retráctil y fíjela/instálela correctamente.

⚠ ADVERTENCIA

Siempre use protección para los ojos con escudos laterales marcados para cumplir con ANSI Z87.1. Si no lo hace, podrían arrojar objetos a los ojos y otras posibles lesiones graves.

Arrancando el Motor

1. Asegúrese de que la llave de seguridad (bloqueo de seguridad) del motor esté insertada en el orificio de la llave.
2. Para arrancar un motor caliente: (Fig. 14).
   - 2a. Mueva la palanca de la válvula de combustible a la posición ENCENDIDO.
   - 2b. Mueva la palanca de ahogar a la posición CORRER.
   - 2c. Mueva la palanca del acelerador a toda velocidad.
   - 2d. No cebar.

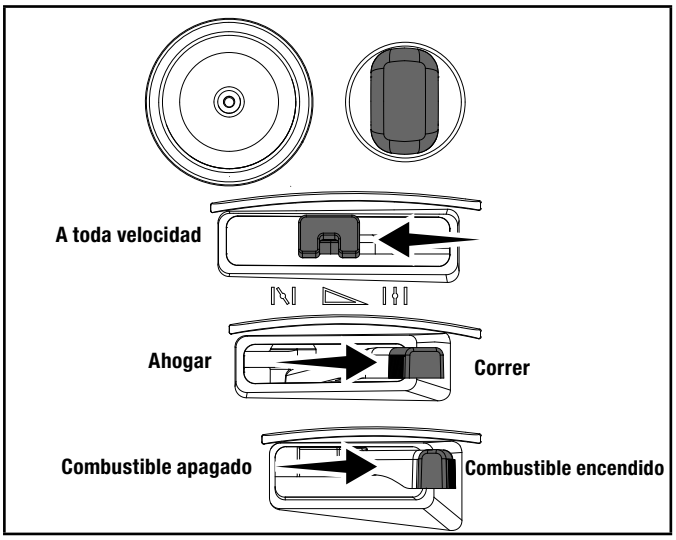

Figura 14

3. Para arrancar un motor frío: (Fig. 15).
   - 3a. Mueva la palanca de la válvula de combustible a la posición ENCENDIDO.
   - 3b. Mueva la palanca de ahogar a la posición AHOGAR.
   - 3c. Mueva la palanca del acelerador a toda velocidad.
   - 3d. Cebar 3-5 veces.

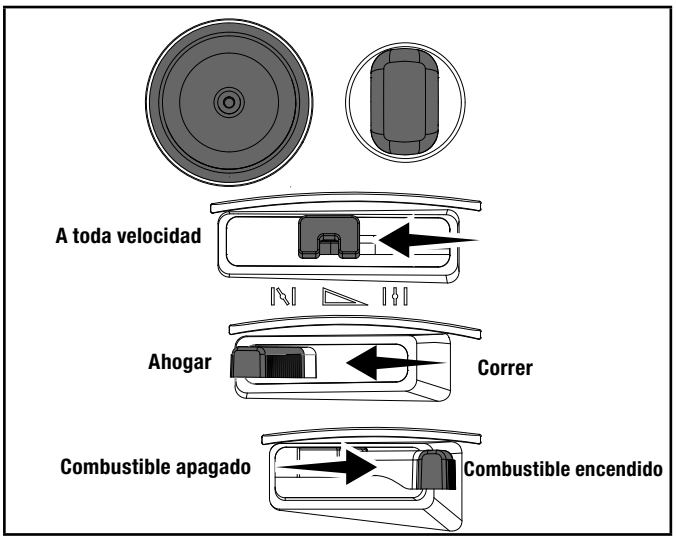

Figura 15

4. Retírese hacia el costado derecho de la unidad, tire despacio de la agarradera del arranque hasta sentir resistencia, luego tire rápidamente. Regrese la agarradera del arranque con cuidado (Fig. 16).

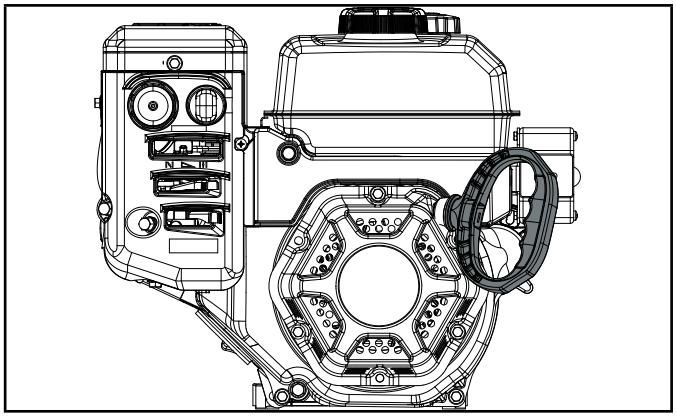

Figura 16

5. De otro modo con el arranque eléctrico, conecte el cable de electricidad incluido al arranque. Presione el botón de arranque eléctrico y asegúrese de que la tensión del suministro de energía sea de 120 V~ 60 Hz (Fig. 17).

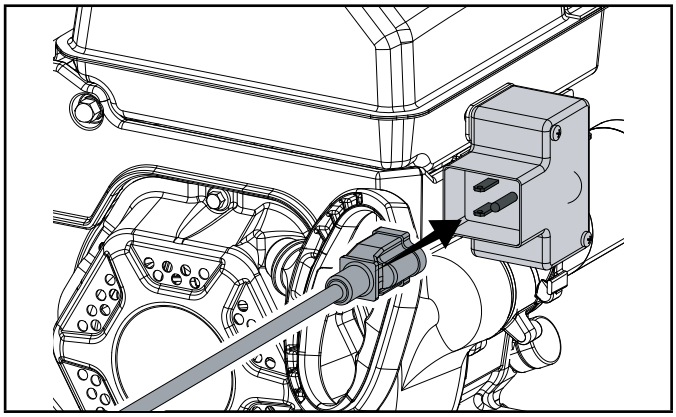

Figura 17

6. Para arrancar un motor en frío: Cuando el motor arranque, mueva el ahogar a la posición CORRER.

Cómo Detener el Motor

Para detener el motor durante una emergencia o durante operación normal, simplemente retire la llave del motor.

Operación a Gran Altura

La densidad del aire a elevada altitud es menor que a nivel del mar. La potencia del motor se reduce a medida que disminuyen la masa de aire y la relación aire-combustible. La potencia del motor y la salida del soplador de nieve se reducirán aproximadamente un 3½% por cada 1000 pies de elevación sobre el nivel del mar. En altitudes elevadas también pueden producirse altas emisiones de escape debido al mayor enriquecimiento de la relación aire-combustible. Entre otros problemas de elevada altitud pueden incluirse arranque difícil, mayor consumo de combustible y fallas en las bujías.

Para solucionar problemas de elevada altitud que no sean la pérdida natural de potencia, CPE puede proporcionar un surtidor principal de carburador para elevada altitud. El surtidor principal alternativo e instrucciones de instalación pueden ser obtenidos al comunicarse con nuestro Equipo de soporte técnico. Instrucciones de instalación están disponibles también en el Boletín Técnico (Technical Bulletin) en el sitio web de CPE.

El número y rango de altura recomendada para la aplicación del surtidor principal del carburador para altitud elevada están detallados en la tabla de abajo.

Para escoger el surtidor principal de altura correcto, es necesario identificar el modelo del carburador. A estos fines, hay un código estampado a lado del carburador. Seleccione el número correcto del repuesto del surtidor principal correspondiente al código del carburador que se encuentra en su carburador particular.

Código del Carb.	Número de parte del Surtidor de Altitud Elevada	Rango de altitud
16100-Z1S0210-00A0	16161-Z151110-0000	3000'-6000' (914-1828 m)
	16161-Z150910-0000	6000'-8000' (1828-2438 m)

⚠ ADVERTENCIA

La operación con el surtidor principal alternativo a elevaciones inferiores a las mínimas recomendadas puede dañar el motor. Para operaciones a elevaciones inferiores, debe usarse el surtidor principal estándar. Hacer funcionar el motor con la configuración incorrecta a una altitud dada puede aumentar sus emisiones y disminuir la eficiencia y el rendimiento del combustible.

Palancas de Control

	Palanca de control de conducción automática Ubicada en el mango derecho (Fig. 18).
	Cuando el soplador de nieve se ha puesto en marcha, empujar esta palanca en dirección al mango activa las ruedas.
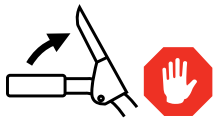	Soltar el control de conducción automática hace que la máquina se detenga.
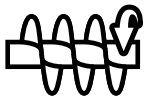	Palanca de control de la broca. Ubicada en el mango izquierdo (Fig. 18).
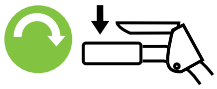	Si empuja esta palanca en dirección al mango, hace que la broca y el impulsor se activen.
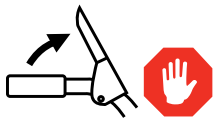	Soltar el control de la broca hace que la broca se detenga.

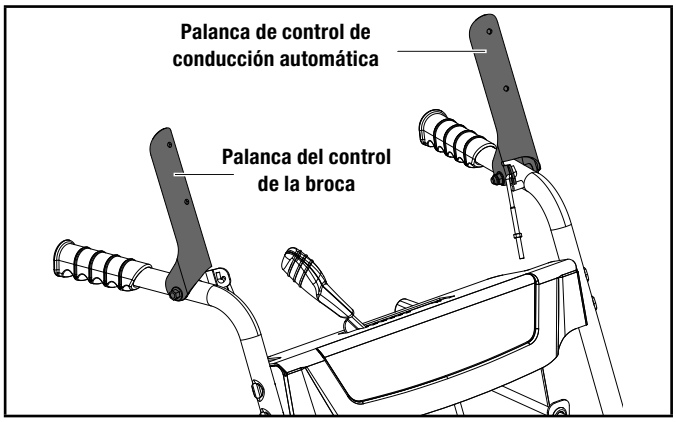

Figura 18

Sistema de Conducción

Su soplador de nieve tiene 6 velocidades de marcha frontal y 2 de marcha reversa para regular el movimiento hacia adelante y hacia atrás (Fig. 19).

	Las velocidades de avance van desde la posición más lenta 1 hasta la posición más rápida 6.

	Las velocidades inversas van desde la posición más lenta R1 hasta la posición más rápida R2.
	Rápido
	Lento

Cómo ajustar el sistema de conducción autopropulsado:

1. Libere el control de conducción automática para que el soplador de nieve se detenga.
2. Mueva la palanca de control de velocidad a la marcha (adelante o reversa) que necesite (Fig. 19).

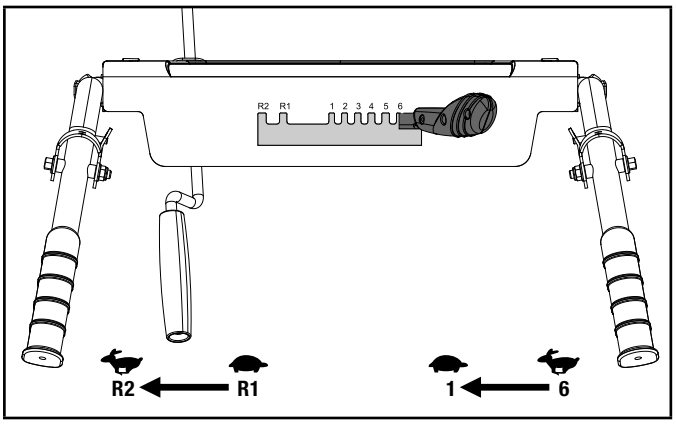

Figura 19

3. Presione la palanca de control de conducción automática para activar el sistema de conducción.

⚠ ADVERTENCIA

Tenga cuidado con la broca giratoria. Mantenga manos, pies, cabello y vestimenta holgada alejada de cualquier parte móvil de la máquina.

Cómo Ajustar la Dirección y Altura de la Descarga de Nieve

Para modificar la dirección de descarga:

	Gire la palanca en el sentido contrario a las agujas del reloj y la guía de descarga de nieve girará a la izquierda.
	Gire la palanca en el sentido de las agujas del reloj y la guía de descarga de nieve girará a la derecha.

Para modificar la altura de descarga:

1. Afloje la perilla de fijación para ajustar el deflector de descarga de nieve a una altura adecuada (Fig. 20).

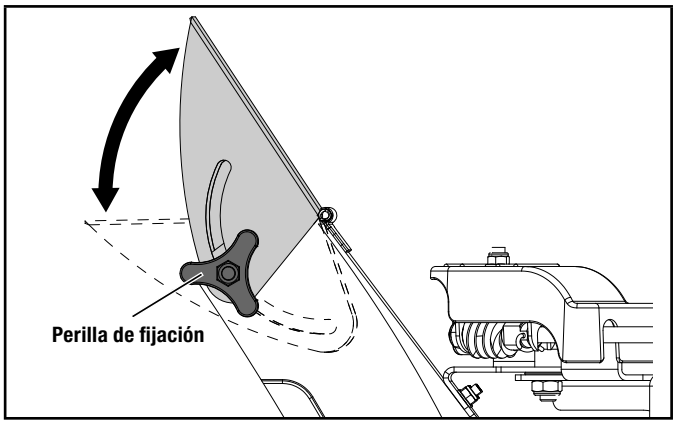

Figura 20

2. Ajuste el deflector de descarga de nieve en un ángulo de 0 a 60°.
3. Ajuste la perilla de fijación.

	Baja: distancia de expulsión corta
	Alta: distancia de expulsión larga

⚠ ADVERTENCIA

Si la nieve se atasca en el conducto de descarga no intente quitarla antes de hacer lo siguiente:

– Liberar la palanca de control de la broca.
– Detener el motor.
– Desconectar el cable de la bujía.

No coloque su mano dentro del conducto o broca. Utilice la herramienta de limpieza del conducto que viene incluida con su soplador de nieve.

Cómo Ajustar las Zapatas de Nieve

Ajuste la altura del alojamiento de la broca por sobre el suelo utilizando las zapatas.

Ajuste las zapatas para adaptarlas a las condiciones del suelo:

– Sobre una superficie plana, por ejemplo asfalto, las zapatas deberían estar ajustadas a ⅕ in. (5 mm) (la distancia entre la broca y el suelo) (Fig. 21).

– Sobre una superficie irregular, por ejemplo senderos de grava, las zapatas deberían estar ajustadas a 1⅕ in. (30 mm) (la distancia entre la broca y el suelo) (Fig. 21).

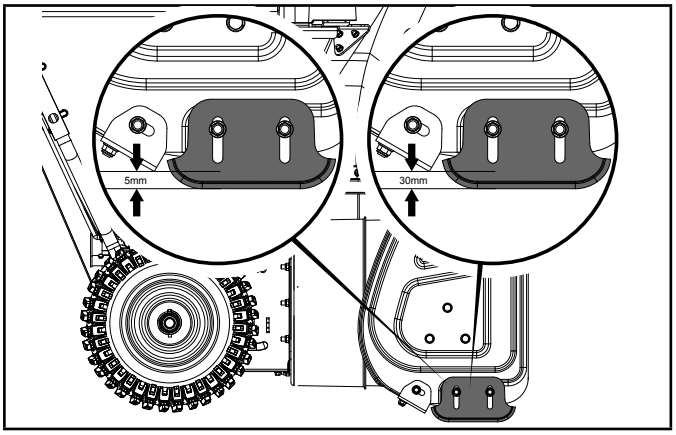

Figura 21

Para ajustar las zapatas

1. Afloje las tuercas.
2. Mueva las zapatas hacia arriba o abajo para ajustar la altura.
3. Ajuste las tuercas.

⚠ ADVERTENCIA

Ajuste siempre las zapatas para que la grava y piedras no ingresen a el soplador de nieve. Existe un riesgo de lesiones personales si la grava o piedras salen despedidas a alta velocidad.

Asegúrese de que las zapatas coincidan en ambos lados.

⚠ ADVERTENCIA

En ningún momento realice ningún ajuste a la máquina sin antes haber detenido el motor y desconectado el cable de la bujía.

⚠ ADVERTENCIA

Antes de modificar la altura, detenga el motor y desconecte el cable de la bujía.

Después del Uso

1. Verifique que no haya piezas sueltas o dañadas. De ser necesario, cambie las piezas dañadas.
2. Ajuste los tornillos y tuercas sueltos.
3. Cepille toda la nieve de la máquina.
4. Mueva todos los controles hacia atrás y adelante varias veces.
5. Desconecte el cable de la bujía de la bujía.

MANTENIMIENTO

⚠ ADVERTENCIA

Siempre desconecte el cable de la bujía durante los tiempos de inactividad, limpieza y mantenimiento. Esto previene cualquier encendido accidental que pueda causar daños o lesiones.

⚠ ADVERTENCIA

Nunca opere una astilladora-trituradora dañado o defectuoso.

⚠ ADVERTENCIA

Un mantenimiento inadecuado anulará la garantía.

AVISO

Para los dispositivos y sistemas de control de emisiones, lea y comprenda sus responsabilidades de mantenimiento, según se indica en la declaración de garantía de control de emisiones de este manual.

Servicio

Precauciones de seguridad

Asegúrese de que el motor esté apagado antes de comenzar a realizar cualquier tipo de mantenimiento o reparación. Esto eliminará varios peligros potenciales:

– Envenenamiento por monóxido de carbono del escape del motor: nunca arranque la máquina en interiores. Los gases de escape contienen monóxido de carbono, un gas muy tóxico.

– Quemaduras por piezas calientes: deje que el motor se enfríe por 30 minutos antes de tocar partes calientes.

– Lesiones por partes móviles: lea las instrucciones antes de comenzar, y asegúrese de que cuenta con todas las herramientas y aptitudes necesarias.

Para reducir la posibilidad de incendio o explosión, proceda con precaución cuando manipule gasolina. Utilice solo un solvente no inflamable, no gasolina, para limpiar las piezas. Mantenga cigarrillos, chispas y llamas alejados de todas las piezas relacionadas con el combustible.

⚠ ADVERTENCIA

No tape la máquina si el motor y silenciador están calientes.

Períodos de mantenimiento regulares

Realizar durante cada mes indicado o intervalo horario de operación, lo que suceda primero.

CADA VEZ QUE LA UTILICE

- ☐ Comprobar el nivel de aceite

MENSUALMENTE O LUEGO DE 20 HORAS

- ☐ Cambiar el aceite

CADA 6 MESES O LUEGO DE 100 HORAS

- ☐ Cambiar el aceite
- ☐ Inspeccionar/limpiar la bujía
- ☐ Limpiar el extintor de chispa

ANUALMENTE O LUEGO DE 150 HORAS

- ☐ Reemplazar bujía
- ☐ Inspeccionar/ajustar velocidad de ralentí*
- ☐ Inspeccionar/ajustar válvula de eliminación*
- ☐ Limpiar tanque de combustible y filtro*

CADA 2 AÑOS (REEMPLAZAR SI ES NECESARIO)

- ☐ Comprobar el conducto de combustible

**Estos elementos deben recibir mantenimiento de un distribuidor de servicio a menos que cuente con las herramientas adecuadas y esté capacitado para la mecánica. Consulte el manual para ver los procedimientos de mantenimiento.*

Cambio de Aceite

Purgue el aceite del motor cuando el motor esté tibio. El aceite tibio se purga más rápido y por completo.

1. Gire la palanca de la válvula de combustible a la posición “OFF” (APAGADO) para reducir la posibilidad de derrames de combustible.
2. Coloque un contenedor adecuado debajo de el soplador de nieve para almacenar el aceite usado.
3. Retire el perno de purga y drene el aceite en el contenedor, inclinando levemente el motor hacia la tapa/varilla del aceite (Fig. 22).

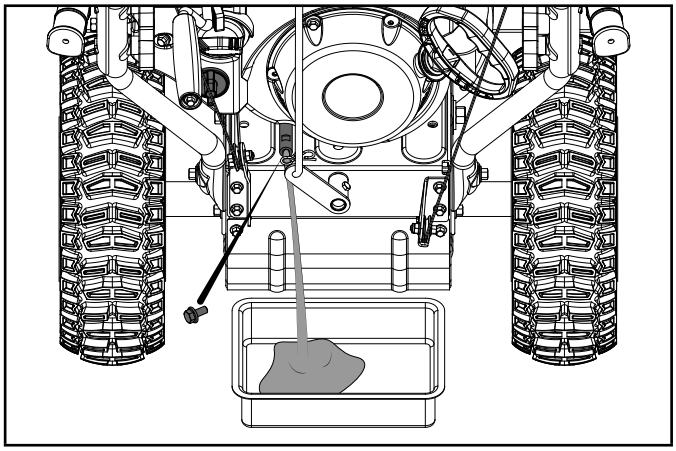

Figura 22

4. Con el motor sobre una superficie plana, llene hasta la marca de límite superior de la varilla con el aceite recomendada (0W-30) (Fig. 23).
5. Vuelva a colocar la tapa/varilla firmemente. Capacidad del depósito de aceite: 16.9 fl. oz. (0.5 L).

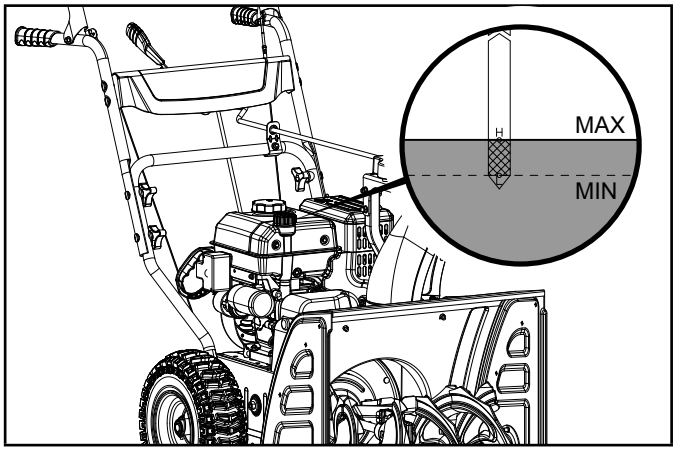

Figura 23

⚠ ADVERTENCIA

- Arrancar el motor con un nivel bajo de aceite puede dañarlo.
- Con el motor apagado pero tibio, desconecte el cable de la bujía y aléjelo de la bujía.

⚠ ADVERTENCIA

Aceite usado es un producto de deshecho peligroso que debe ser desechado apropiadamente. No la descarte con el deshecho del hogar. Verifique con regulaciónes locales, centro de servicio o una agencia para el reciclaje/deshecho seguro.

Limpieza y ajuste de las bujías

1. Retire el cable de la bujía.
2. Utilice una herramienta para bujías (no incluido) para quitar la bujía.
3. Inspeccione el electrodo en la bujía. Debe estar limpio y no desgastado para producir la chispa necesaria para el encendido.
4. Asegúrese de que la separación entre las bujías sea de 0.028-0.031 in (0.7-0.8 mm).

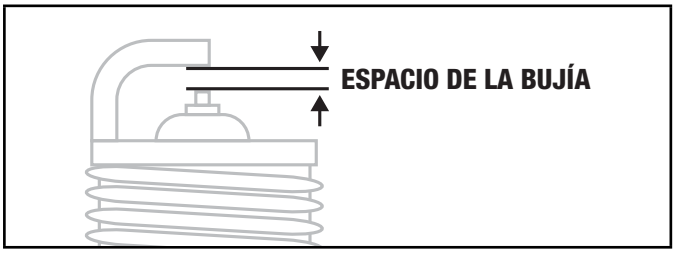

5. Consulte los tipos de bujías en *Especificaciones* al volver a colocar la bujía.
6. Atornille cuidadosamente la bujía en el motor.
7. Use una llave de bujías (no incluida) para instalarla firmemente.
8. Conecte el cable de nuevo a la bujía.

Cómo Reemplazar los Pernos de Rotura

El alojamiento de la broca se muestra como en la Fig. 24A. Las brocas se aseguran al impulsor de la broca con pernos de rotura (A) y sujetadores (B). Si la broca golpea un objeto extraño o bloque de hielo, el soplador de nieve está diseñada para que los pernos de seguridad se rompan.

Si la broca no gira, verifique si los pernos de rotura están rotos (Fig. 24B). Reemplace los pernos de rotura y sujetadores según sea necesario. Replacement shear pin(s) and clip(s) are found on the back of the control panel (Fig. 24C).

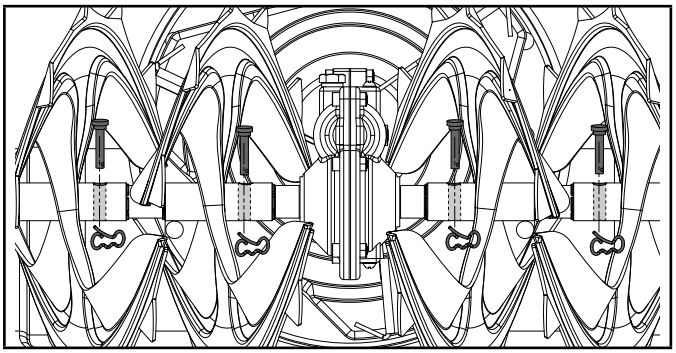

Figura 24A

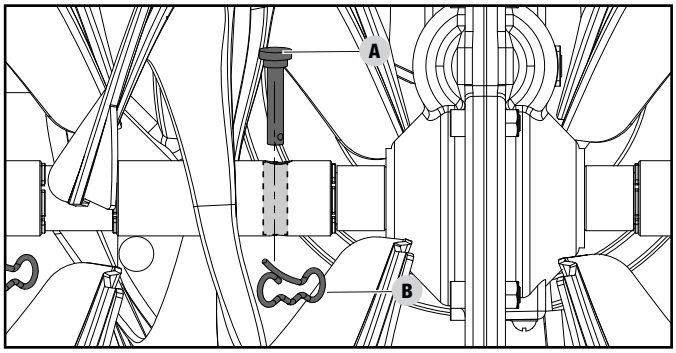

Figura 24B

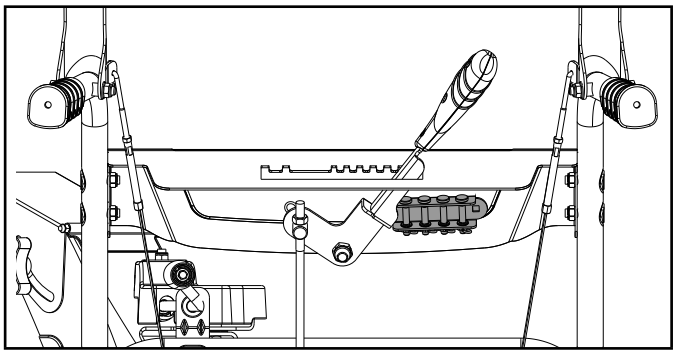

Figura 24C

⚠ ADVERTENCIA

No debe realizar mantenimiento hasta que suceda lo siguiente

– El motor se haya detenido.

– El cable de la bujía se ha desconectado de la bujía.

Cómo Ajustar el Cable de la Palanca de Control de Conducción Automática

Compruebe la tensión del cable y ajuste debidamente. Asegúrese de que la tensión del cable de conducción automática esté ajustada para tener entre ¼-⅜ in. (6.4-9.5 mm) de movimiento. Este movimiento se obtiene midiendo la distancia de movimiento de la pala de activación desde su posición inicial y el punto en el que se tensa y comienza a mover la palanca de ajuste de transmisión. Si la soltura supera los ⅝ in. (16 mm), deberá ajustarla. Tener una tensión adecuada es importante, ya que el objetivo es que el soplador de nieve se mueva hacia adelante apropiadamente durante nevadas intensas.

Mientras utiliza el soplador de nieve, si la palanca de control de conducción automática está demasiado floja, ajuste la tuerca en sentido contrario a las agujas del reloj al mismo tiempo que gira el perno hacia arriba para alcanzar la posición de la tuerca (Fig. 25).

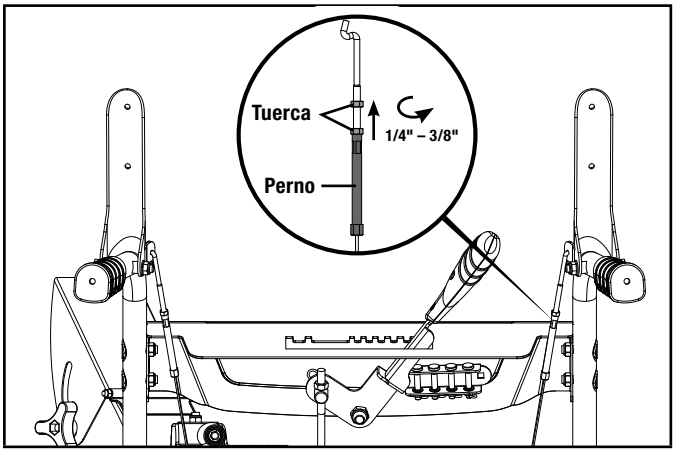

Figura 25

Cómo Ajustar el Cable de Control de la Broca

Compruebe la tensión del cable y ajuste debidamente. Asegúrese de que la tensión del cable de control de la broca esté ajustada para tener entre ¼-⅜ in. (6.4-9.5 mm) de movimiento. Este movimiento se obtiene midiendo la distancia de movimiento de la pala de activación desde su posición inicial y el punto en el que se tensa y comienza a activar la broca. Si la soltura supera los ⅝ in (16 mm), deberá ajustarla. Una tensión adecuada es importante ya que el objetivo es que el soplador de nieve maximice la vida útil de la correa durante nevadas intensas.

Mientras utiliza el soplador de nieve, si la palanca de control de la broca está demasiado floja, ajuste la tuerca en sentido contrario a las agujas del reloj al mismo tiempo que gira el perno hacia arriba para alcanzar la posición de la tuerca (Fig. 26).

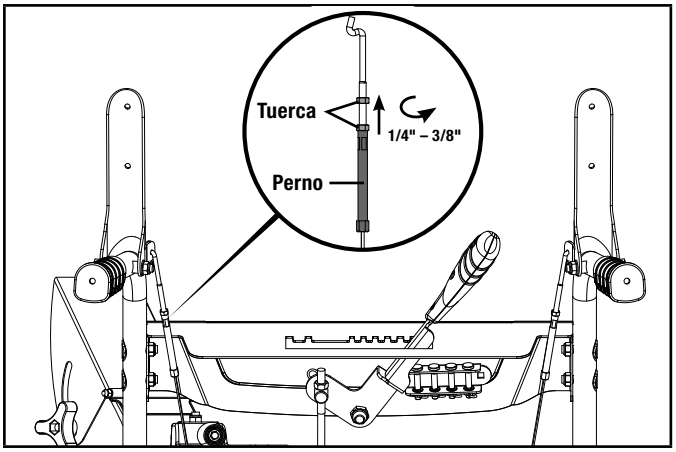

Figura 26

Reemplazar la Correa de Transmisión de Tracción de la Broca sin separar el Armazón del Soplador de Nieve (Opción 1)

1. Retire la cubierta de plástico de la correa (A) del frente del motor, retirando dos pernos M6 × 16 (B) (Fig. 27).

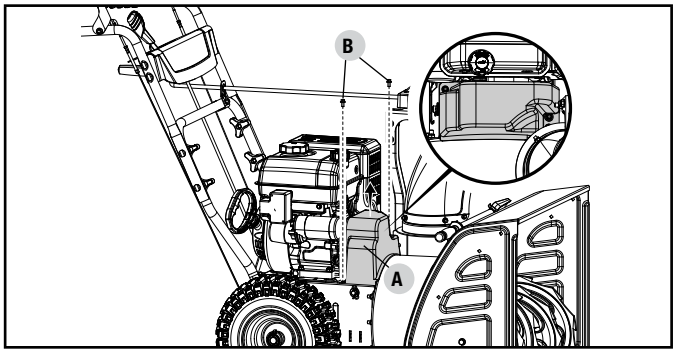

Figura 27

2. Remueva el sujetador y arandela (Fig. 28A), jale la varilla de soporte a media salida del otro lado del soplador (Fig. 28B).

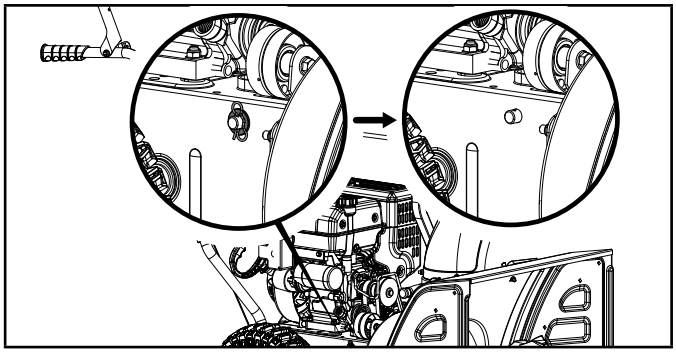

Figura 28A

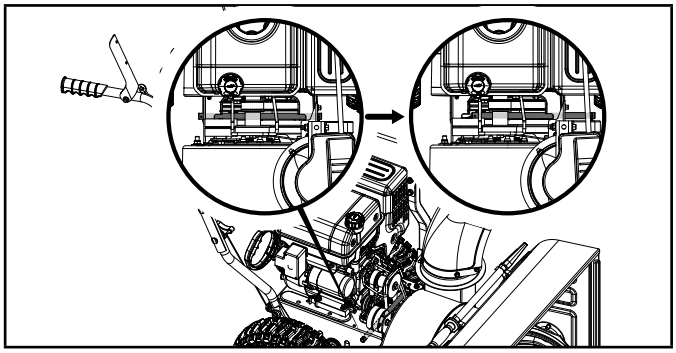

Figura 28B

3. Remueva los 2 pernos (20 mm/30mm) que sujetan el protector de la correa (Fig. 29). Tome nota que el resorte esta flojo en este momento.

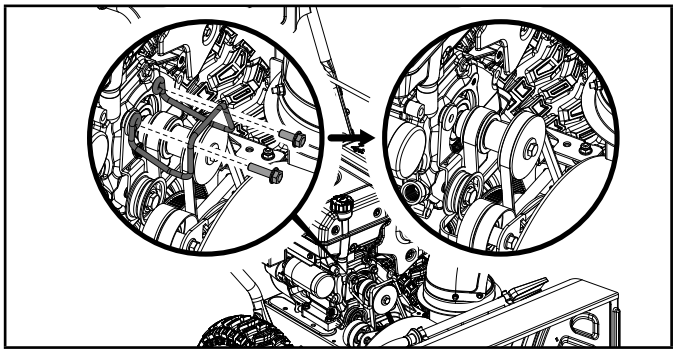

Figura 29

4. Con cuidado gire el soplador hacia arriba y adelante para que descanse sobre la caja de las brocas. Coloque un pedazo de cartón o cobija para mover en el suelo antes de inclinar hacia el frente. Asegure que todos los líquidos se han removido y la bujía este desconectada.
5. Remueva la base del cobertor del armazón (1) de la parte de abajo del soplador removiendo seis pernos M6 × 16 que lo aseguran (Fig. 30).

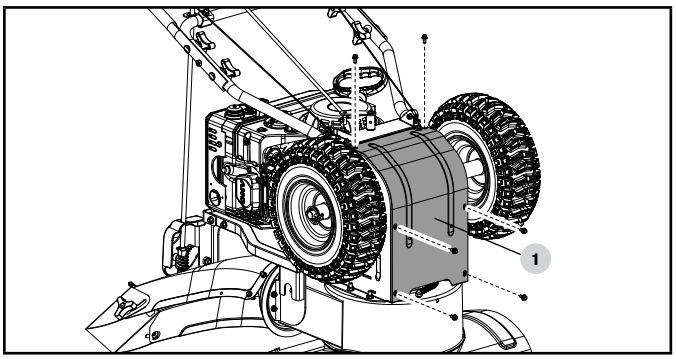

Figura 30

6. Deslice la el mango de ajuste de velocidad a la derecha (Fig. 31A) y remueva la correa suelta cortándola o cualquier pieza de correa que siga ahí si es que la correa esta rota (Fig. 31B). Si corta la correa tenga cuidado de la polea y brazo de tensión ya que están cargadas con resorte y pueden causar lesión cuando la correa esta rota.

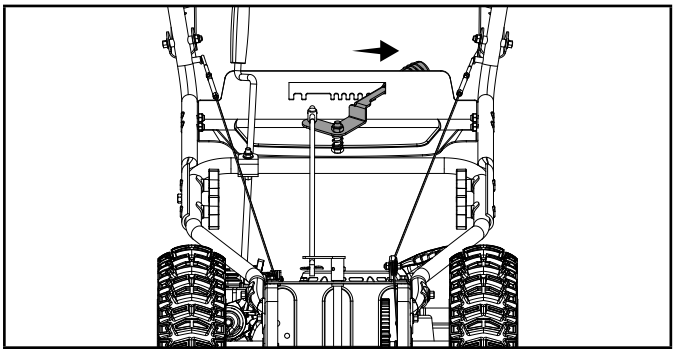

Figura 31A

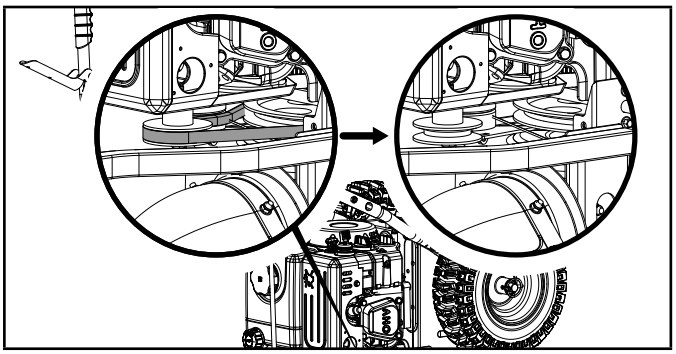

Figura 31B

7. Deslice la nueva correa de conducción de la broca adentro del compartimiento de la parte de abajo del soplador colocándolo alrededor de la polea de conducción de la broca y deslizándolo alrededor de la polea frontal en el motor. Asegure que la correa este posicionada en medio del protector de la correa de abajo y la parte de abajo de la polea de conducción de la broca. Puede que necesite remover el perno que retiene el protector de la correa de abajo en su lugar para sentar apropiadamente la correa en la polea. Reemplace el protector de la correa y el perno despues de instalar la correa adentro de la polea (Fig. 32A/B).

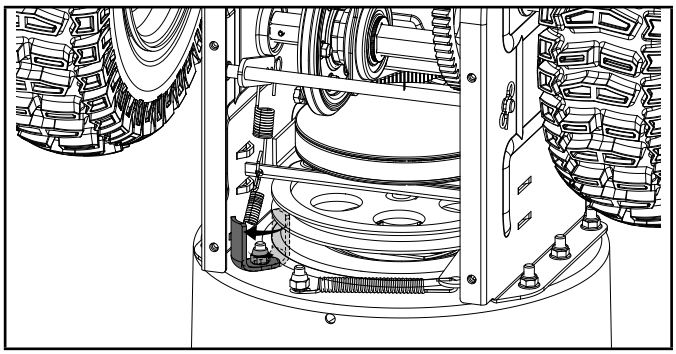

Figura 32A

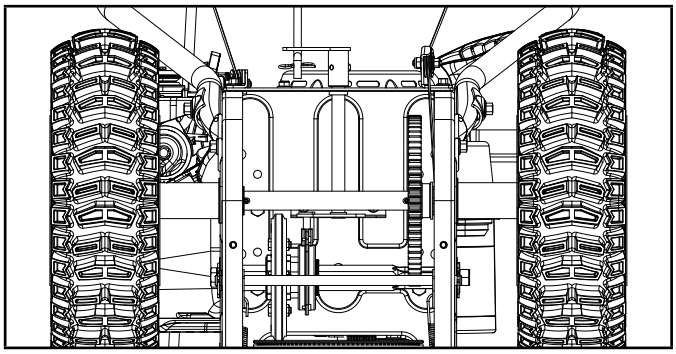

Figura 32B

8. Asegure que la correa este sentada abajo de la guía de la correa en la polea del brazo giratorio (Fig. 33).

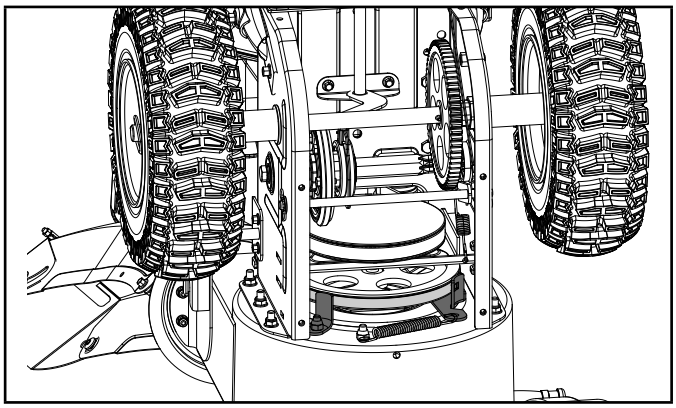

Figura 33

9. Con la correa colocada apropiadamente en la polea de enfrente y la polea de conducción de la broca, jale la polea de la broca lejos de la correa y deslice la correa adentro de la polea. Puede jalar el arrancador retráctil para girar la polea para ayudar a que se siente (Fig. 34).

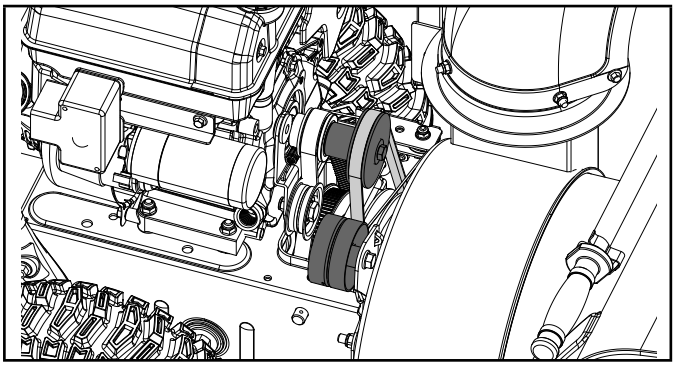

Figura 34

10. Coloque el protector de la correa de nuevo en su lugar e instale los pernos (20 mm/30 mm) que se removieron anteriormente. Una vez que se instale, asegure que se encuentre distancia igual en ambos lados entre la polea y el protector (Fig. 35).

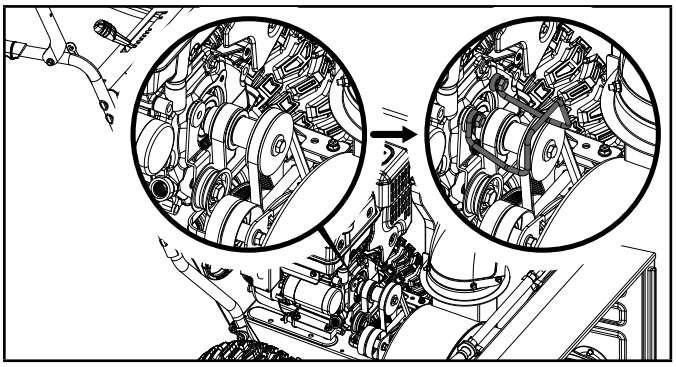

Figura 35

11. Ensamble de nuevo la varilla de soporte empujandola de nuevo en su lugar y asegurando que este apropiadamente enganchada en el conjunto del disco de fricción y remplace la arandela y abrazadera (Fig. 36).

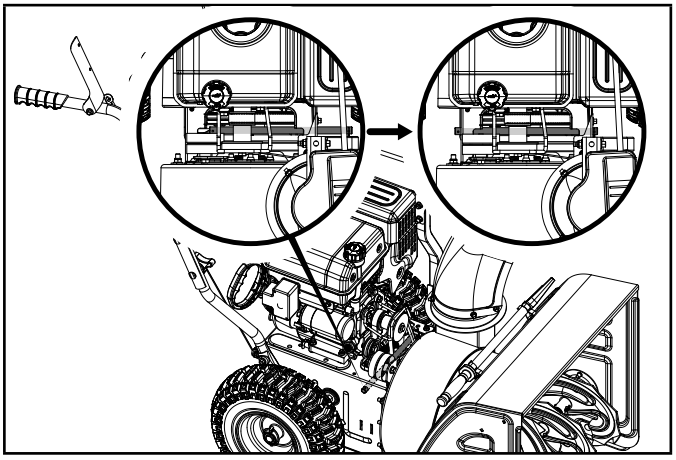

Figura 36

12. Jale el mango de control de la broca para asegurar que la polea de la broca esta enganchando correctamente la correa (Fig. 37). Abajo del área de la tapa de la correa, asegure que la distancia entre la guía y la polea son iguales.

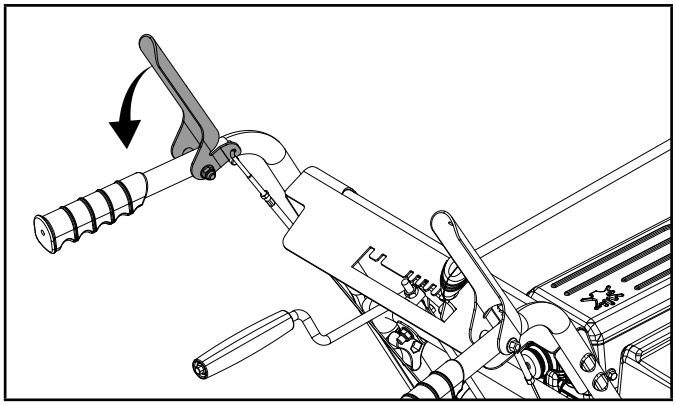

Figura 37

13. Instale el cobertor de la base del armazón.
14. Instale el cobertor de plástico de la correa usando dos pernos M6 × 16 que estaban puestos al lado en pasos anteriores. Apriete hasta que estén ajustados. No apriete de más o arriesga que dañe el cobertor de plástico.
15. Desempeñe una conducción de prueba para confirmar que todo trabaja en orden.

Reemplazar la Correa de Transmisión de Tracción de la Broca – separar el cuerpo del Soplador de Nieve (Opción 2)

Herramientas necesarias:

– Llave de tamaño 10 (incluida).
– Llave de tamaño 12 (incluida).
– Llave de tamaño 13 (no incluido).

Para quitar y reemplazar la correa de transmisión de su soplador de nieve, proceda de la siguiente manera:

1. Retire la tapa de plástico de la correa (A) de la parte delantera del motor quitando los dos pernos M6 × 16 (B) (Fig. 38).

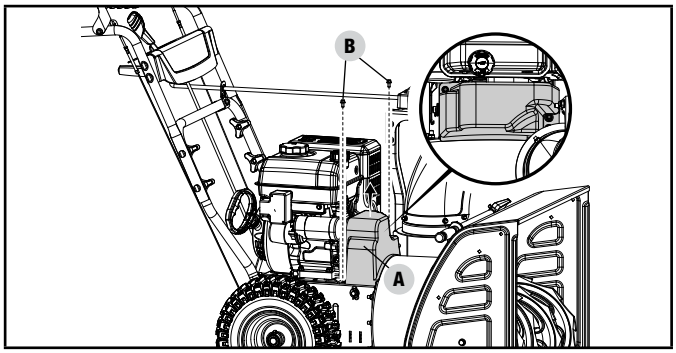

Figura 38

2. Saque el pasador de R (Fig. 39).

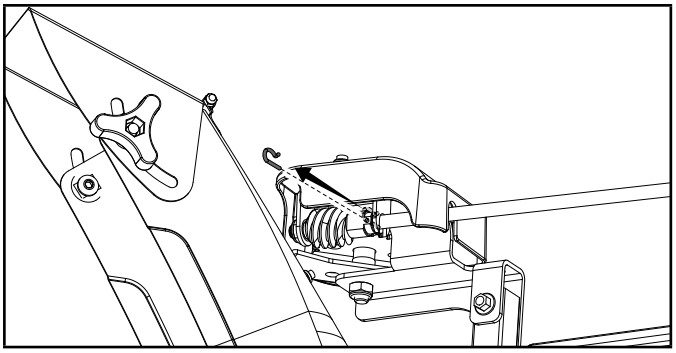

Figura 39

3. Retire la palanca del soporte del conducto de descarga (Fig. 40).

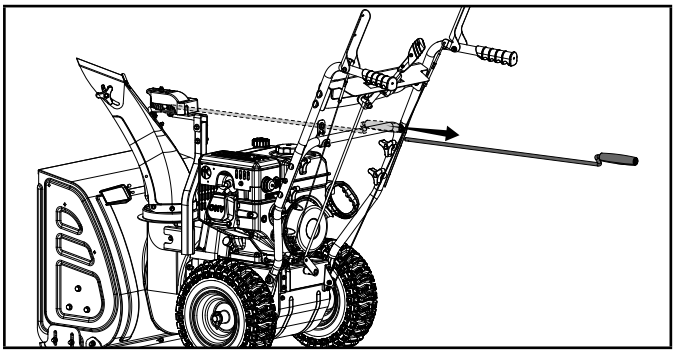

Figura 40

4. Desatornille el perno del cable de control de la broca (Fig. 41).

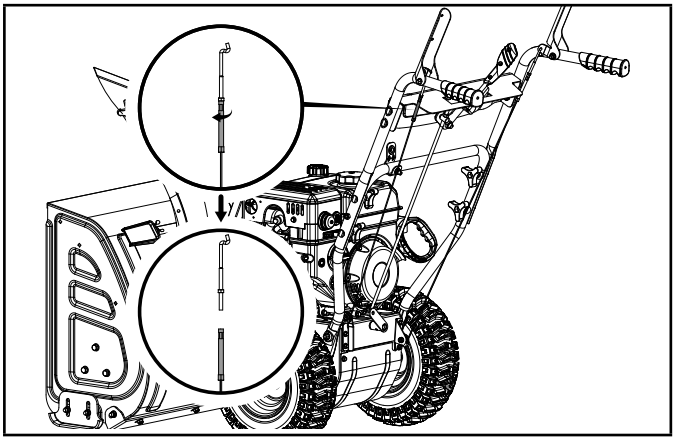

Figura 41

5. Retire los 2 pernos (20 mm/30 mm) que sujetan el protector de la banda (Fig. 42). Tenga en cuenta que el resorte está suelto en este punto.

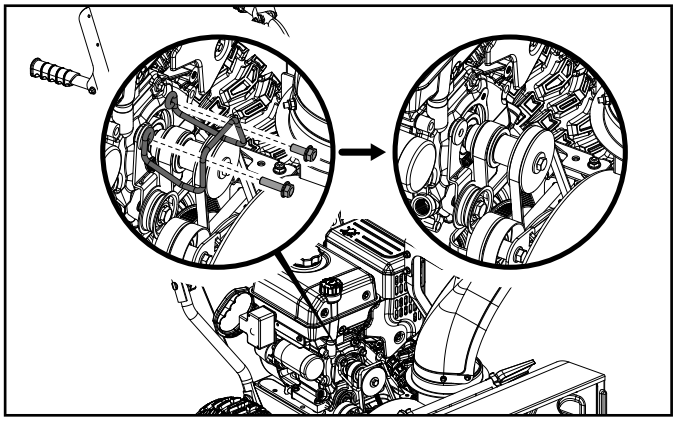

Figura 42

6. Desatornille seis tuercas M8 para separar el armazón de la broca sinfín de la base (Fig. 43).

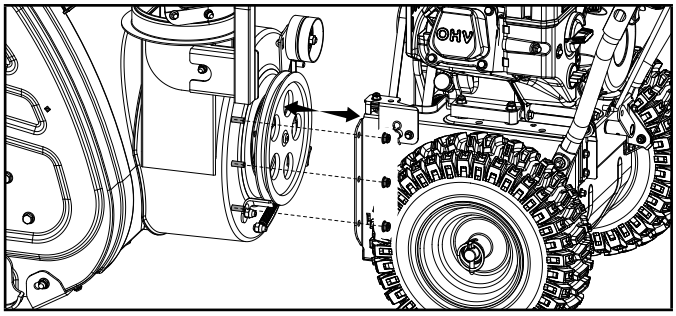

Figura 43

7. Desatornille el perno del protector de la banda (Fig. 44).

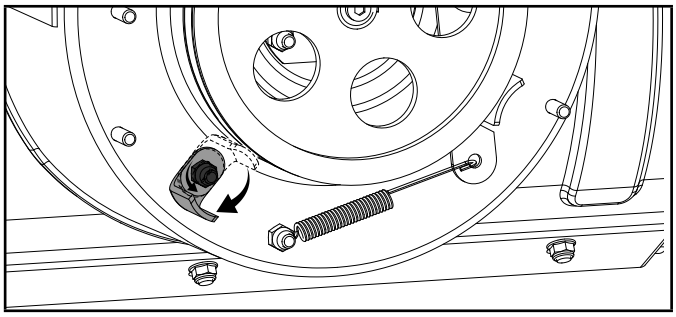

Figura 44

8. Divida la banda de transmisión de la polea. Retire y reemplace la banda en orden inverso asegurándose de que la nueva correa esté por debajo de la polea de ralentí cargada por resorte (Fig. 45).

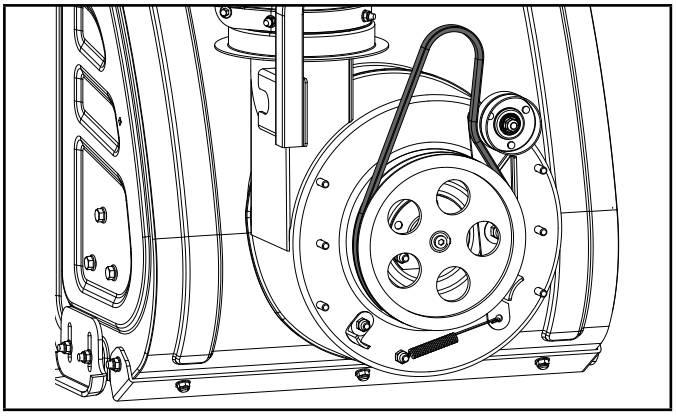

Figura 45

9. Vuelva a colocar el protector de banda en su lugar e instale los pernos (20 mm/30 mm) que se quitaron anteriormente. Una vez reinstalado, asegúrese de que haya la misma distancia en ambos lados entre la polea y el protector (Fig. 46).

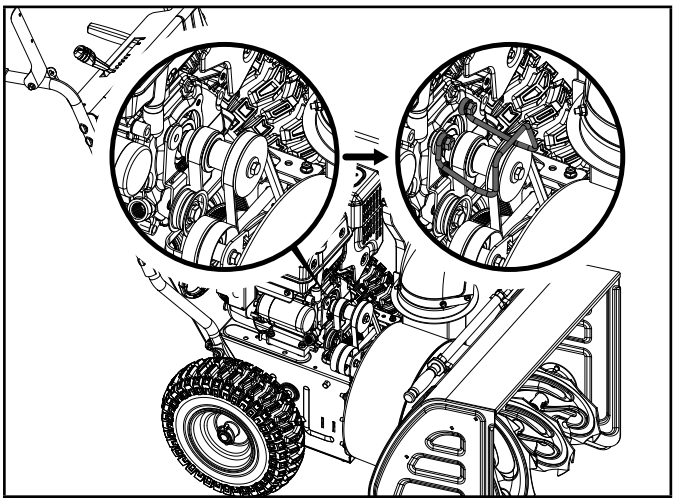

Figura 46

10. Instale la cubierta de plástico de la correa (A) con dos pernos M6 × 16 (B) apartada de un paso anterior. Apriete hasta que quede bien ajustado. No apriete demasiado o corre el riesgo de dañar la cubierta de plástico de la banda (Fig. 47).

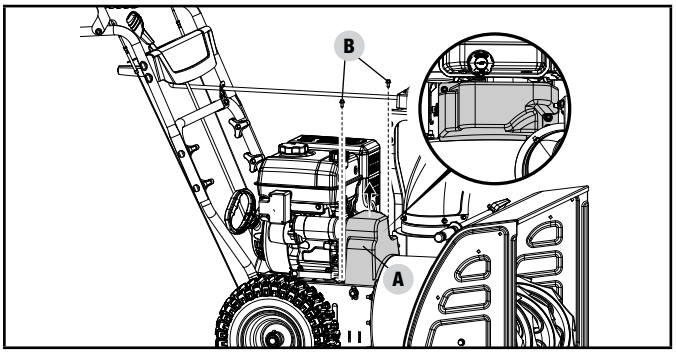

Figura 47

11. Realice una prueba de conducción para confirmar que todo funciona correctamente.

Cómo Reparar o Reemplazar el Disco de Fricción

AVISO

Si el soplador de nieve falla en conducir con el control de conducción activado, y el desempeñar el ajuste del cable del control de conducción falla para corregir el problema, puede que sea necesario reemplazar el disco de fricción.

AVISO

Para evitar derrames, retire todo el combustible del tanque poniendo el motor en marcha hasta que se detenga. No intente verter combustible del motor. Desconecte la bujía antes de realizar cualquier servicio.

Herramientas necesarias:

– Llave inglesa tamaño 10 (incluida).

– Llave inglesa tamaño 17 (no incluida).

Para quitar y reemplazar el disco de fricción de su soplador de nieve, siga los siguientes pasos:

1. Con cuidado, gire el soplador de nieve hacia arriba y adelante, de manera que quede apoyada sobre el alojamiento de la broca. Coloque un pedazo de cartón o manta sobre el suelo antes de girar la máquina. Asegúrese de retirar todos los líquidos y desconectar la bujía.
2. Retire la cubierta de la base del marco (1) de la parte inferior de el soplador de nieve, retirando los seis tornillos M6 × 16 que la sostienen (Fig. 48A).

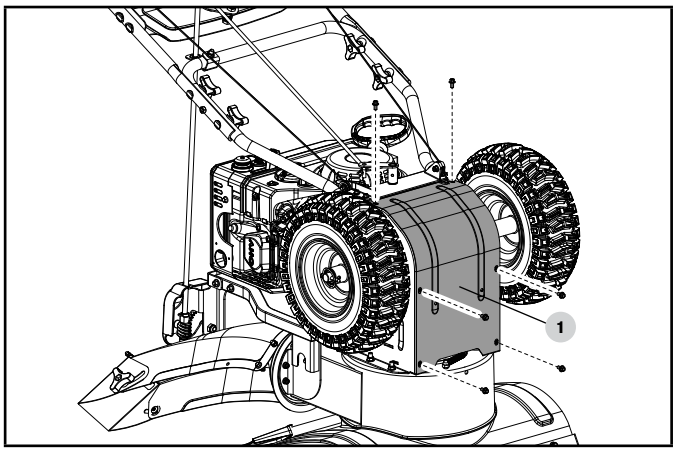

Figura 48A

3. Retire el perno del eje para quitar la rueda derecha (2) (Fig. 48B).

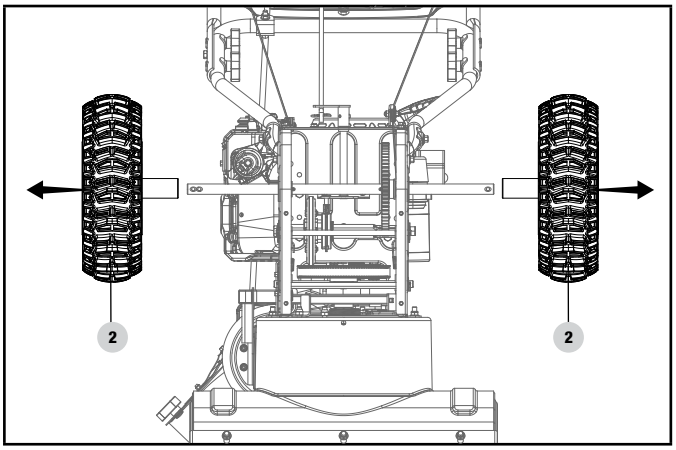

Figura 48B

4. Con cuidado, retire la tuerca hexagonal M10 (3) que sostiene el eje hexagonal (4) en el marco de el soplador de nieve y golpee suavemente el extremo del eje para desprender el rodamiento del lado derecho del marco (Fig. 49).

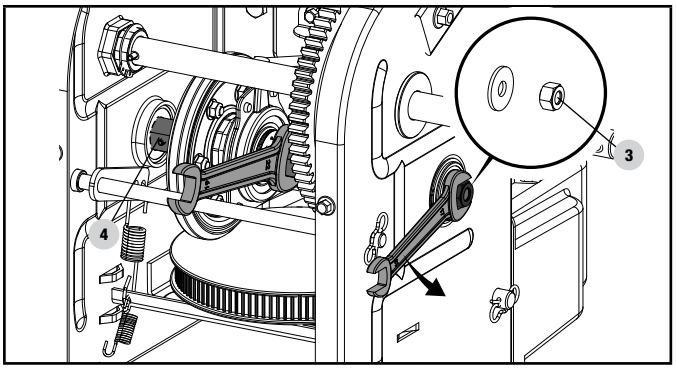

Figura 49

5. Con cuidado, coloque el eje hexagonal hacia abajo y hacia la izquierda antes de extraer cuidadosamente el montaje del disco de fricción (5) del eje (Fig. 50).

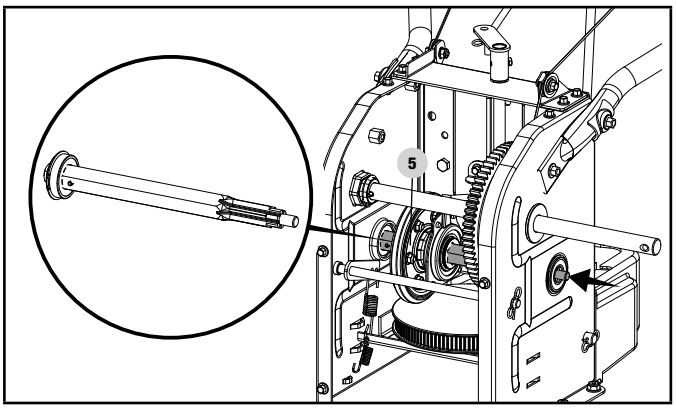

Figura 50

6. Desajuste los seis pernos M6 × 16 (6) del montaje del disco de fricción para desechar el aro de caucho de la rueda de fricción desgastada (7) y reemplazarlo con uno nuevo (Fig. 51).

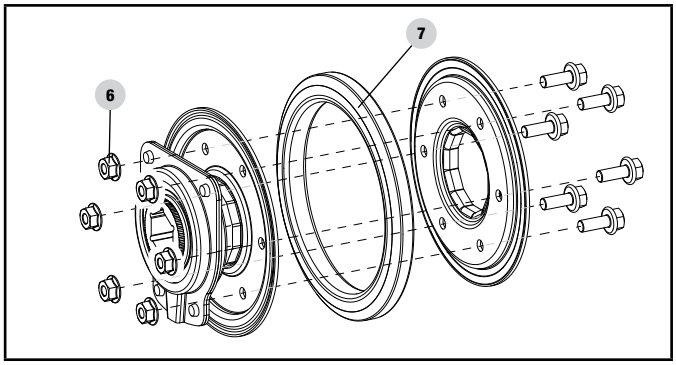

Figura 51

7. Siga los pasos anteriores en orden inverso para volver a montar las piezas (Fig. 52).

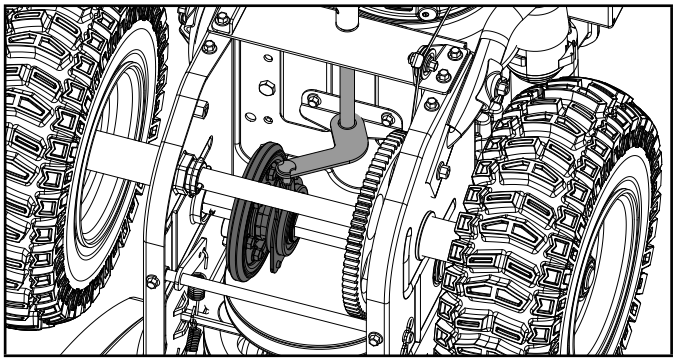

Figura 52

8. Realice una prueba para confirmar que todo funciona bien.

Lubricación

Lubrique los enlaces cada 10 horas de uso y antes de almacenar la máquina por mucho tiempo. Utilice aceite 0W-30.

No debe lubricar ninguna pieza de la caja de transmisión. Todos los rodamientos y bujes están permanentemente lubricados y no requieren de mantenimiento. Lubricar estas piezas solo hará que la grasa se introduzca en la rueda de fricción y la placa del disco de transmisión que podría dañar la rueda de fricción revestida de caucho.

ALMACENAMIENTO

Nunca guarde la máquina con gasolina en el tanque de combustible en un área cerrada con mala ventilación. Los vapores de gasolina podrían entrar en contacto con llamas, chispas y cigarrillos, etc.

Para evitar que el motor se congele y evitar problemas para arrancar el motor, deje el motor funcionando al aire libre durante por 5 a 10 minutos luego de completar su trabajo y, a continuación, apague el motor. Esto hará que desaparezca toda la humedad que, de lo contrario, ocasionaría problemas. Después de apagar el motor, deje que se enfríe antes de guardarlo en cualquier recinto

Si planea almacenar la máquina por un período superior a 30 días, se recomienda realizar los siguientes procedimientos.

1. Arranque el motor y déjelo correr hasta que se detenga por falta de combustible.
2. Cambie el aceite del motor si no lo ha hecho por 3 meses.
3. Retire la bujía y agregue aproximadamente 1 oz.(30ml) de aceite del motor en el orificio de la bujía. Tire de la manija del retroceso manualmente y manivela el motor un par de veces para dispersar el aceite dentro del cilindro. Reemplace la bujía.
4. Limpie rigurosamente toda la máquina.
5. Lubrique todas las piezas como se muestra en la sección LUBRICACIÓN de más arriba.
6. Inspeccione la máquina en busca de daños, y repare lo que sea necesario.
7. Retoque cualquier daño en el acabado de pintura.
8. Aplique protección contra el óxido en las superficies metálicas.
9. Almacene la máquina en interiores cuando sea posible.

Transporte

Si el motor ha estado funcionando, permita que se enfríe por al menos 15 minutos antes de cargar la máquina en el vehículo de transporte. Un motor y sistema de escape caliente puede quemar su piel e incendiar ciertos materiales.

Mueva la palanca de la válvula de combustible a la posición “OFF” (APAGADO) y mantenga el motor nivelado durante el transporte para reducir la posibilidad de filtraciones de líquido.

ESPECIFICACIONES

Especificaciones del Soplador de Nieve

Modelo	100679
Control de velocidad (adelante/reversa)	6 / 2
Diámetro de broca	12 in (30 cm)
Anchura de limpieza	24 in (61 cm)
Diámetro de rueda	13 in (33 cm)
Peso bruto	207 lb (93.7 kg)
Peso neto	183 lb (82.9 kg)
Longitud	54.7 in (139 cm)
Ancho	24 in (61 cm)
Altura	45.3 in (115 cm)

Especificaciones del Motor

Modelo	R225S
Desplazamiento	224 cc
Tipo	OHV de 4 tiempos

AVISO

Boletín técnico sobre el procedimiento de ajuste de la válvula está en www.championpowerequipment.com

Especificaciones de Aceite

NO SOBRECARGAR.

Tipo	0W-30
Capacidad	16.9 fl. oz. (500 ml)

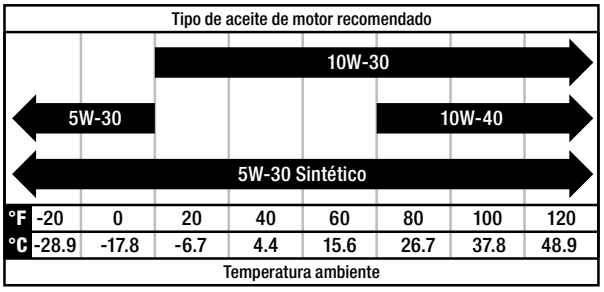

AVISO

La temperatura va a afectar rendimiento del aceite del motor y del motor. Cambie el tipo de aceite de motor usado basado a la temperatura en la gráfica *"Tipo de aceite de motor recomendado"*.

Especificaciones de Combustible

Utilice gasolina regular sin plomo con un octanaje mínimo de 87 y un contenido de etanol inferior a 10 % por volumen. NO UTILICE E15 o E85. NO SOBRECARGAR.

Capacidad de gasolina	0.7 gal (2.6 L)

SOLUCIÓN DE PROBLEMAS

Problema	Causa	Solución
El motor no arranca.	El motor está ahogado.	Repita los intentos de arranque con el cebador del acelerador en la posición “OFF” (APAGADO).
	Agua en el combustible.	Vacíe el tanque y recargue con combustible nuevo.
	Otros.	Verifique cuidadosamente el proceso de arranque según este manual.
El motor tiene dificultad para arrancar o funciona mal.	Problemas en la bujía.	Vuelva a colocar la bujía.
	La ventilación de la tapa de combustible está obstruida.	Limpie la ventilación.
La broca no gira.	Hay material extraño atascado en el sistema.	Límpielo.
	La correa de impulso de la broca resbala.	Ajuste la correa y el alambre.
	La correa de impulso de la broca está rota.	Reemplace la correa.
	El cable de control de la broca no está ajustado.	Consulte la sección CÓMO AJUSTAR EL CABLE DE CONTROL DE LA BROCA.
La broca no se detiene cuando se libera la palanca.	La correa de impulso de la broca no está ajustada.	Ajuste la correa.
	La guía de impulso de la broca no está ajustada.	Ajuste la guía.
	El cable de control de la broca no está ajustado.	Consulte la sección CÓMO AJUSTAR EL CABLE DE CONTROL DE LA BROCA.
La máquina vira hacia un costado.	La presión de los neumáticos es desigual.	Ajuste la presión de los neumáticos.
	El perno de seguridad del resorte de la rueda está insertado en un solo lado.	Verifique los pernos de las ruedas.
	Las zapatas están montadas de manera desigual.	Ajuste las zapatas.
	La cuchilla raspadora está ajustada de manera desigual.	Ajuste la cuchilla raspadora y las zapatas.
El soplador de nieve no marcha.	El cable de impulso está desajustado.	Ajuste el cable de impulso. Consulte la sección CÓMO AJUSTAR EL CABLE DE LA PALANCA DE CONTROL DE CONDUCCIÓN AUTOMÁTICA.
	Correa de tracción de auger desgastada/ rota.	Reemplace la correa de transmisión de tracción Consulte la sección CÓMO REEMPLAZAR LA CORREA DE TRANSMISIÓN DE TRACCIÓN DE AUGER.
	Disco de fricción desgastado.	Reparare o reemplace el disco de fricción. Consulte la sección CÓMO REPARAR O REEMPLAZAR EL DISCO DE FRICCIÓN.

Para obtener más soporte técnico:

Equipo de soporte técnico
Lunes a viernes de 8:30 A. M. a 5:00 P. M. (Horario estándar del Pacífico)
Línea gratuita 1-877-338-0999
support@championpowerequipment.com

GARANTÍA*

CHAMPION POWER EQUIPMENT

GARANTÍA LIMITADA DE 2 AÑOS

Calificaciones de garantía

Para registrar su producto para la garantía y soporte técnico del servicio de llamadas GRATIS de por vida, por favor visite: https://www.championpowerequipment.com/register

Para completar la registración, necesitará incluir una copia del recibo de compra como prueba de compra original. La prueba de compra es requerida para servicio de garantía. Por favor regístrese dentro de diez (10) días de la fecha de compra.

Garantía de reparación/reemplazo

CPE garantiza al comprador original que los componentes mecánicos y eléctricos estarán libres de defectos en materiales y mano de obra por un período de dos años (partes y mano de obra) de la fecha original de compra y 90 días (partes y mano de obra) para uso comercial y industrial. Los gastos de transporte del producto sometido a reparación o reemplazo bajo esta garantía son de exclusiva responsabilidad del comprador. Esta garantía sólo se aplica al comprador original y no es transferible.

No devuelva la unidad al local de compra

Comuníquese con el servicio técnico de CPE, el cual diagnosticará todo problema por teléfono o correo electrónico. Si el problema no se corrige mediante este método, CPE, a su criterio, autorizará la evaluación, reparación o reemplazo de la parte o componente defectuoso en un centro de servicio de CPE. CPE le proporcionará un número de caso para obtener servicio de garantía. Consérvelo como referencia futura. Esta garantía no cubrirá las reparaciones o reemplazos no autorizados ni efectuados en un taller no autorizado.

Exclusiones de la garantía

Esta garantía no cubre las reparaciones y equipos siguientes:

Desgaste normal

Productos con componentes mecánicos y eléctricos necesitan partes y servicio periódico para el buen desempeño. Esta garantía no cubre la reparación cuando el uso normal haya agotado la vida útil de una parte o del equipo en su totalidad.

Instalación, uso y mantenimiento

Esta garantía no aplicará a partes y/o mano de obra si el producto se ha considerado haber sido mal usado, descuidado, involucrado en un accidente, abusado, cargado más allá de los limites del producto, modificado, inapropiadamente instalado o conectado incorrectamente a cualquier componente eléctrico. El mantenimiento normal no esta cubierto por esta garantía y no es requerido de que sea desempeñado en una instalación de servicio o por una persona autorizada por CPE.

Otras exclusiones

Esta garantía excluye:

- Defectos cosméticos tales como pintura, calcomanías, etc.
- Artículos de desgaste tales como correas, cables, pernos de rotura, etc.
- Fallas debido a desastres naturales y otros sucesos de fuerza mayor que escapan al control del fabricante.
- Problemas causados por partes que no sean repuestos originales de Champion Power Equipment.

Límites de la garantía implícita y daños consecuentes

Champion Power Equipment rechaza toda obligación de cubrir toda pérdida de tiempo, del uso de este producto, flete, o cualquier reclamo incidental o consecuente por parte de cualquier usuario de este producto. ESTA GARANTÍA Y LAS GARANTÍAS ADJUNTAS DE CONTROL DE EMISIONES U.S. EPA y/o CARB (CUANDO APLICABLES) REEMPLAZAN A TODAS LAS DEMÁS GARANTÍAS, YA SEAN EXPRESAS O IMPLÍCITAS, INCLUYENDO GARANTÍAS DE COMERCIABILIDAD O CAPACIDAD PARA UN PROPOSITO PARTICULAR.

La unidad proporcionada en intercambio quedará sujeta a la garantía de la unidad original. La vigencia de la garantía para la unidad de intercambio se seguirá calculando según la fecha de compra de la unidad original.

Esta garantía le da ciertos derechos legales que pueden cambiar de estado a estado o provincia a provincia. Su estado o provincia puede también tener otros derechos a los cuales usted tenga derecho que no están enlistados en esta garantía.

Información de contacto

Dirección

Champion Power Equipment, Inc.
12039 Smith Ave.
Santa Fe Springs, CA 90670 EE.UU.
www.championpowerequipment.com

Servicio al cliente

Sin Costo: 1-877-338-0999
info@championpowerequipment.com
No. Fax: 1-562-236-9429

Servicio técnico

Sin Costo: 1-877-338-0999
tech@championpowerequipment.com

*Excepto como de otra manera estipulado en cualquier de las siguientes garantías del sistema de control de emisiones (cuando aplicables) adjuntas para el Sistema de Control de Emisiones: Agencia de la Protección Ambiental de EE.UU. (EPA) y/o Consejo de Recursos del Aire de California (CARB).

GARANTÍA DEL SISTEMA DE CONTROL DE EMISIONES DE CHAMPION POWER EQUIPMENT, INC. (CPE), LA AGENCIA DE PROTECCIÓN MEDIOAMBIENTAL DE LOS ESTADOS UNIDOS (EPA DE EE.UU.) Y LA JUNTA DE RECURSOS DEL AIRE DE CALIFORNIA (CARB)

Su motor de Champion Power Equipment (CPE) cumple con regulaciones sobre emisiones de EPA de EE.UU. y de la Junta de Recursos del Aire del estado de California (CARB).

SUS DERECHOS Y OBLIGACIONES DE GARANTÍA:

La US EPA, La Junta de Recursos del Aire de California y CPE se complacen en explicarles la Garantía de los Sistemas de Control de Emisiones Federal y de California en su equipo pequeño de motor para uso fuera de carretera (SORE) del 2020. En los Estados Unidos y California, los equipos nuevos que utilizan motores pequeños para uso fuera de carretera (SORE) deben ser diseñados, fabricados y equipados para cumplir con las estrictas normas estatales contra la contaminación.

El CPE debe garantizar el sistema de control de emisiones en su pequeño motor para uso fuera de carretera (SORE) y el equipo durante el período de tiempo que se indica a continuación, siempre que no se haya cometido abuso, negligencia, o mantenimiento inadecuado del pequeño motor para uso fuera de carretera (SORE) y el equipo, que averiará el sistema de control de emisiones.

Su sistema de control de emisiones puede incluir piezas como: carburador, sistema de inyección de combustible, el sistema de ignición, convertidor catalítico, depósitos de combustible, tubos de combustible (para combustible líquido y vapores de combustible), tapas de combustible, válvulas, depósitos, filtros, abrazaderas, conectores y otros componentes relacionados. Además, se puede incluir mangueras, bandas, y otros ensamblajes relacionados con las emisiones. Cuando se produzca un problema cubierto por la garantía, CPE reparará su pequeño motor para uso fuera de carretera (SORE) y equipo sin costo para usted, incluyendo el diagnóstico, las piezas y la mano de obra.

COBERTURA DE LA GARANTÍA DEL FABRICANTE:

Este sistema de control de emisiones tiene una garantía de dos años. Si alguna pieza relacionada con emisiones en su pequeño motor para uso fuera de carretera (SORE) y equipo es defectuosa, será reparada o reemplazada por CPE.

RESPONSABILIDADES DEL PROPIETARIO DE LA GARANTÍA:

Como propietario del motor pequeño para uso fuera de carretera (SORE) y equipo, es responsable de realizar el mantenimiento necesario indicado en su Manual del propietario. CPE recomienda conservar todos sus recibos por trabajos de mantenimiento de su pequeño motor para uso fuera de carretera (SORE) y equipo, pero CPE no puede negar la cobertura de la garantía únicamente por no presentar los recibos o por su falla de asegurar el desempeño de todo el mantenimiento programado.

Como propietario del motor pequeño para uso fuera de carretera (SORE) y equipo, debe tener en cuenta que CPE puede negar la cobertura de la garantía si su motor pequeño para uso fuera de carretera (SORE) y equipo o una pieza se ha averiado debido a abuso, negligencia, mantenimiento inadecuado o modificaciones no autorizadas.

Usted es responsable de llevar su motor pequeño para uso fuera de la carretera (SORE) y equipo a un centro de servicio o un centro de servicio alternativo autorizado de CPE como se describe en (3)(f) a continuación o al distribuidor de CPE o a CPE, Santa Fe Springs, CA. desde que surja el problema. Las reparaciones en garantía se realizarán en un tiempo razonable, no excediendo los 30 días.

Si tiene alguna cuestión sobre la cobertura de su garantía, contacte con:

Champion Power Equipment, Inc.
Servicio al Cliente
12039 Smith Ave.
Santa Fe Springs, CA 90670
1-877-338-0999
tech@championpowerequipment.com

GARANTÍA DEL SISTEMA DE EMISIÓNES

A continuación, se presentan las cláusulas específicas relacionadas con la cobertura de la garantía del sistema de control de emisiones (ECS).

1. **APLICABILIDAD:** Esta garantía se aplica a modelos del año 1995 y posteriores de motores pequeños de California (SORE) (para otros estados, modelos de motor de 1997 y posteriores). El Período de garantía de ECS comienza en la fecha de entrega al comprador final del nuevo motor o equipo, y se extiende por 24 meses consecutivos a partir de tal fecha.

2. **COBERTURA DE LA GARANTÍA GENERAL DE EMISIONES**
   CPE garantiza al comprador final del nuevo motor o equipo y a los compradores posteriores, que cada uno de sus pequeños motores para uso fuera de carretera (SORE):

   2a. Ha sido diseñado, fabricado y equipado para que cumpla con los estándares de emisiones de la EPA de EE. UU. para motores de encendido por chispa de 19 kilovatios o menos, y con todas las regulaciones aplicables adoptadas por la Junta de Recursos del Aire de California,

   2b. Está libre de defectos en los materiales y mano de obra que provoquen averías en piezas garantizadas idénticas en todos los aspectos materiales a la pieza descrita en la solicitud de certificación del fabricante del motor por un período de dos años.

3. **LA GARANTÍA SOBRE LAS PIEZAS RELACIONADAS CON LAS EMISIONES SE INTERPRETARÁN DE LA SIGUIENTE MANERA:**

   3a. Cualquier pieza en garantía que no tenga programado su reemplazo como parte del mantenimiento requerido en el Manual del propietario, deberá estar garantizada durante el Período de Garantía de ECS. Si alguna de estas piezas se avería durante el Período de Garantía de ECS, debe ser reparada y reemplazada por CPE de acuerdo con la subsección “d” siguiente. Cualquier pieza reparada o reemplazada bajo la Garantía de ECS estará garantizada por un tiempo no menos que el restante Período de Garantía de ECS.

   3b. Cualquier pieza en garantía relacionada con las emisiones que tenga programado su reemplazo solo para una inspección regular según se especifica en el Manual del Propietario, deberá estar en garantía por el Período de Garantía de ECS. Una declaración en dichas instrucciones escritas a efectos de “reparar o reemplazar según sea necesario”, no reducirá el Período de Garantía de ECS. Cualquier pieza reparada o reemplazada bajo la Garantía de ECS estará garantizada por un tiempo no menos que el restante Período de Garantía de ECS.

   3c. Cualquier pieza en garantía relacionada con las emisiones que tenga programado su reemplazo según el mantenimiento requerido en el Manual del propietario, deberá estar en garantía durante el período de tiempo anterior al primer reemplazo programado de esa pieza. Si la pieza se avería antes del primer recambio programado, CPE la reparará o reemplazará de acuerdo con la subsección “d” siguiente. Cualquier pieza relacionada con las emisiones, reparada o reemplazada bajo la Garantía de ECS, deberá estar en garantía por un tiempo no menos que el restante Período de Garantía de ECS antes del primer reemplazo programado para tal pieza relacionada con las emisiones.

   3d. La reparación o reemplazo de cualquier pieza en garantía relacionada con las emisiones según esta Garantía de ECS se realizará en un Centro de Servicio Autorizado de CPE sin cargo para el propietario.

   3e. El propietario no deberá abonar ningún cargo por el trabajo de diagnóstico que determine que una pieza cubierta por la Garantía de ECS es defectuosa, siempre que dicho diagnóstico se realice en un Punto de Servicio Autorizado de CPE.

   3f. CPE se hará cargo de las reparaciones cubiertas por la garantía de emisiones de escape y evaporación en los centros de servicio no autorizados en las siguientes circunstancias:

      i. El servicio es requerido en un centro poblacional con una población de más de 100,000 habitantes según el Censo de 2000 de EE. UU., que no tenga un Centro de Servicio Autorizado de CPE y

      ii. El servicio es requerido a más de 100 millas de un centro de servicio autorizado de CPE. El límite de 100 millas no se aplica en los siguientes estados: Alaska, Arizona, Colorado, Hawaii, Idaho, Montana, Nebraska, Nevada, Nuevo México, Oregón, Texas, Utah y Wyoming.

   3g. CPE será responsable de los daños a otros componentes originales del motor o de las modificaciones aprobadas provocadas por el fallo de una pieza relacionada con las emisiones que esté cubierta por la Garantía de ECS.

   3h. Durante el período de garantía de ECS, el CPE debe mantener un suministro suficiente de piezas relacionadas con las emisiones que estén en garantía para satisfacer la demanda esperada de estas piezas relacionadas con las emisiones y debe obtener partes adicionales si el suministro se ha agotado.

   3i. Cualquier pieza de repuesto relacionada con las emisiones autorizada y aprobada por CPE que no incremente las emisiones de escape o evaporación del motor o sistema del control de emisiones se puede utilizar para el mantenimiento o reparación con garantía de ECS y se suministrará sin cargo al propietario. Tal uso no reduce la obligación de garantía de CPE.

3j. Las partes adicionales o modificadas no aprobadas no se pueden utilizar para modificar o reparar un motor de CPE. Dicho uso anula esta Garantía de ECS y supondrá motivo suficiente para rechazar una reclamación de Garantía de ECS. CPE no será responsable según este documento por las averías de cualquier pieza en garantía de un motor de CPE provocada por el uso de dicha pieza adicional o modificada no aprobada.

LAS PIEZAS RELACIONADAS CON LAS EMISIONES INCLUYEN LAS SIGUIENTES: (SEGÚN LAS PARTES DE LA LISTA APLICABLES AL MOTOR)

Sistemas cubiertos por esta garantía	Descripción de piezas
Sistema de medición de combustible	Regulador de combustible, Carburador y piezas internas
Sistema de inducción de aire	Filtro de aire, Colector de admisión.
Sistema de encendido	Bujías y partes, Sistema de encendido por magneto.
Sistema del escape	Colector del escape, Convertidor catalítico
Partes misceláneas	Tubería, Acopladores, Sellos, Empaques, y Abrazaderas asociados con estos sistemas enlistados.
Controles de evaporación	Depósito de combustible, Tapón de combustible, Tubos de combustible (para combustible líquido y vapores de combustible), Conexiones de tubos de combustible, Abrazaderas, Válvulas de alivio de presión, Válvulas de control, Solenoides de control, Controles electrónicos, Diafragmas de control de vacío, Cables de control, Conexiones de control, Válvulas de purga, Juntas, Separador de líquido/vapor, Filtro de carbono, Soportes de montaje del filtro, Conector del puerto de purga del carburador

PARA OBTENER EL SERVICIO DE GARANTÍA:

Debe llevar su motor de CPE o el producto en el que está instalado, junto con su tarjeta de registro de garantía u otra prueba de la fecha de compra original a su cargo, a cualquier distribuidor de Champion Power Equipment autorizado por Champion Power Equipment, Inc. para vender y prestar servicio a tal producto de CPE durante su horario de trabajo. Las localizaciones alternativas de servicio definidas en la Sección (3)(f) anterior, deben ser aprobadas por CPE antes del servicio. No se denegarán las reclamaciones por reparaciones o ajustes provocados únicamente por defectos en el material o mano de obra provocados por el mantenimiento o uso incorrecto del motor.

Si tiene alguna cuestión sobre sus derechos y responsabilidades de garantía, o para obtener servicio de garantía, comuníquese con el Servicio al Cliente de Champion Power Equipment, Inc.

Champion Power Equipment, Inc.
Servicio de Atención al Cliente
12039 Smith Ave.
Santa Fe Springs, CA 90670
1-877-338-0999
tech@championpowerequipment.com