Champion Power Equipment, Inc., Santa Fe Springs, CA États-Unis

MODÈLE N°100823

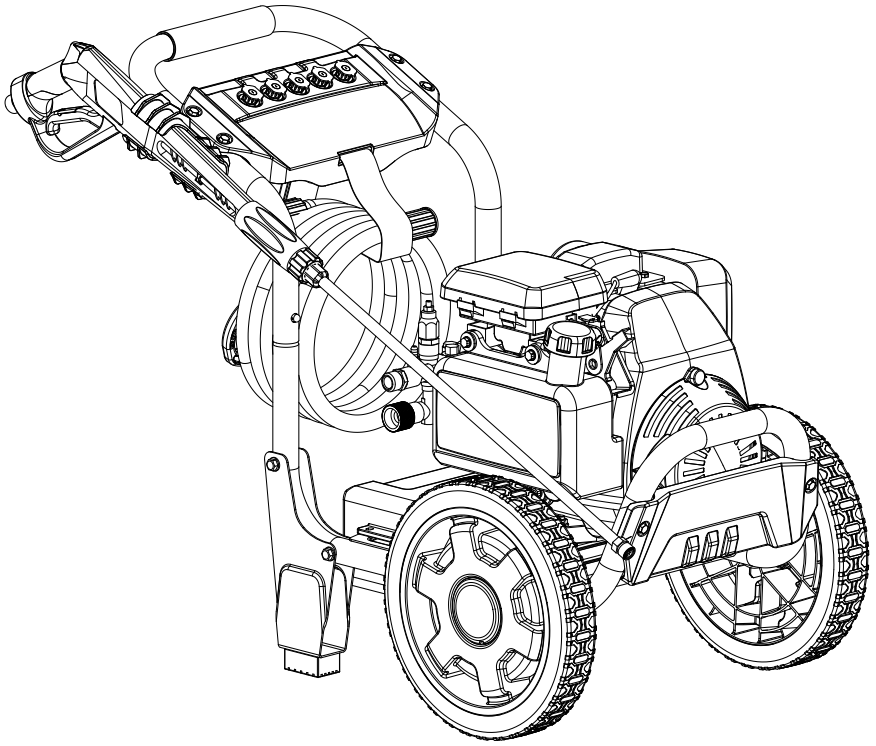

INFORMATIONS DES PIÈCES

PULVÉRISATEUR 3000 PSI

VARIANT DE NUMÉRO DE SÉRIE : TOUS

Pour commander des pièces de rechange, veuillez visiter :
shop.championpowerequipment.com
ou appeler le **1-877-338-0999.**

REV 20210406

TABLE DES MATIÈRES

Schéma des pièces du pulvérisateur **3**

Liste de pièces du pulvérisateur **4**

SCHÉMA DES PIÈCES DU PULVÉRISATEUR

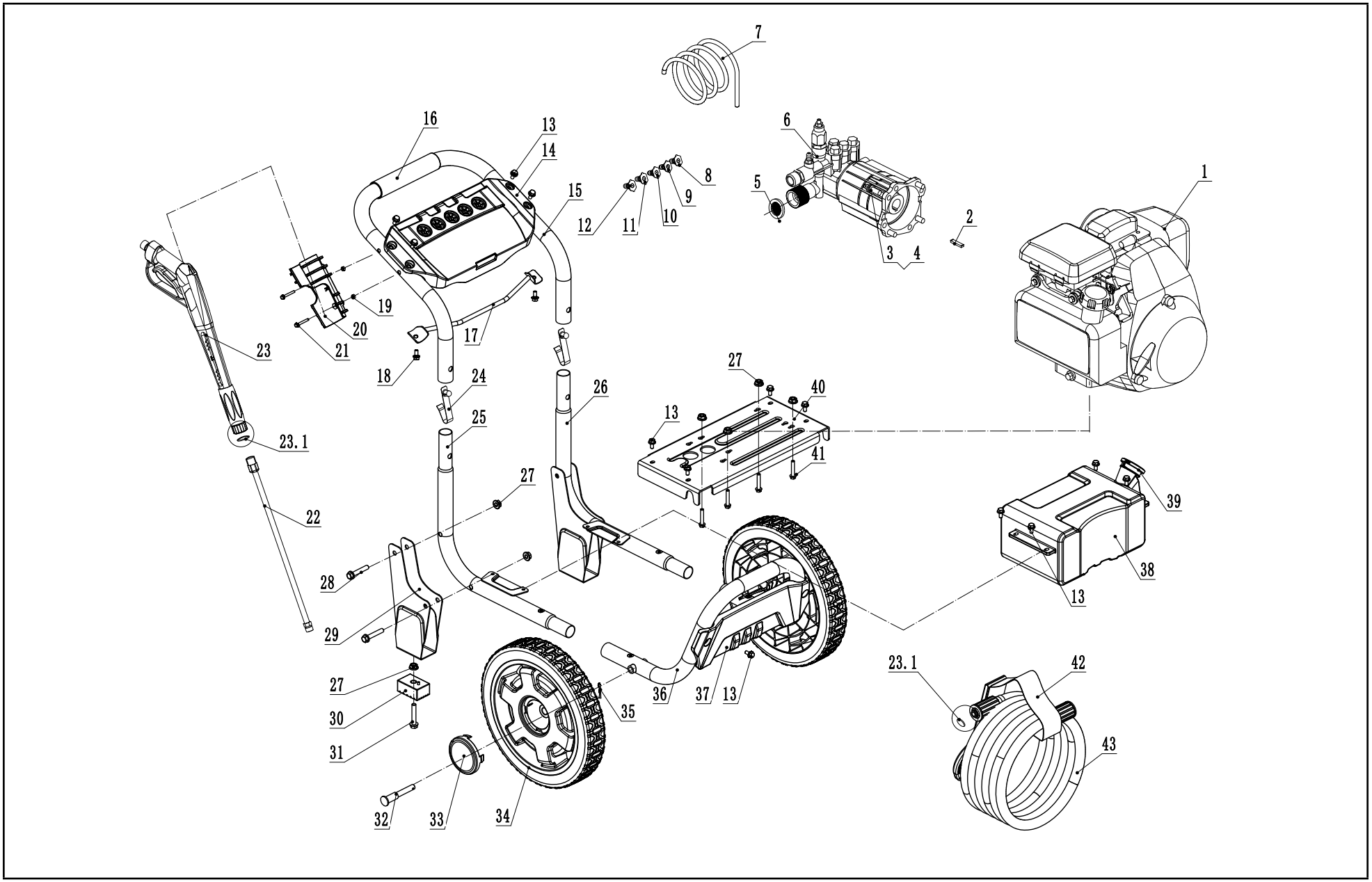

LISTE DE PIÈCES DU PULVÉRISATEUR

No	No de pièce	Description	Qté
1	GC160-49ST	Moteur, 160cm³, 49 état	1
2	2.14.001	Clé, SQ 4,78 × 4,78 × 40	1
3	2.08.010	Boulon 5 / 16-24 × 22	4
4	1.93.08	Rondelle frein Ø 8	4
5	252.251003.00	Joint de filtre d'admission	1
6	252.251000.03	Corps de pompe	1
7	254.250100.11	Tuyau de détergent, 23,6 po.	1
8	254.252300.05	Buse "Détergent", 65400	1
9	254.252300.13	Buse "40", 40027	1
10	254.252300.12	Buse "25", 25027	1
11	254.252300.11	Buse "15", 15027	1
12	254.252300.10	Buse "0", 00027	1
13	1.5789.0612.1	Boulon à tête hexagonale M6 × 12, noir brillant	14
14	251.200800.01.2	Panneau supérieur, noir	1
15	251.200701.06.78	Poignée, cadre, 877C	1
16	251.200702.02	Poignée	1
17	251.201600.00.78	Plaque de support, 877C	1
18	1.5789.0612	Boulon à tête hexagonale M6 × 12	2
19	1.6177.1.06.1	Contre-écrou M6, bride, noir	2
20	254.200012.06.2	Support du pistolet à gâchette, Noir	1
21	1.5783.0645.1	Boulon M6 × 45, noir	2
22	254.252200.00	Baguette	1
23	254.252100.00.48	Poignée, pistolet, jaune	1
23.1	2.07.034	Joint torique, Ø14 × Ø9 × Ø2,5	3
24	252.201300.00	Tige	2
25	251.200701.03.78	Poignée gauche, 877C	1
26	251.200701.04.78	Poignée droite, 877C	1

No	No de pièce	Description	Qté
27	1.6177.1.08	Contre-écrou M8, embase	10
28	1.5789.0845	Boulon à tête hexagonale M8 × 45	4
29	251.200002.01.78	Pied de support, 877C	2
30	122.201400.04.29	Caoutchouc, support	2
31	1.5789.0825	Boulon à tête hexagonale M8 × 25	2
32	122.201501.00	Goupille élastique, roue	2
33	254.201702.04.48	Bouchon, roue, jaune	2
34	254.201701.04.48	Roue, PU, jaune	2
35	2.16.001	Tige, Ø 2 × 33, en R	2
36	251.200701.05.78	Poignée, Bas, 877C	1
37	251.200800.02.2	Pare-chocs avant, noir	1
38	251.250202.00	Réservoir de détergent	1
39	254.250203.01	Bouchon, réservoir d'eau	1
40	255.201101.06.78	Plaque de support, 877C	1
41	1.5789.0835	Boulon à tête hexagonale M8 × 35	4
42	9.4300.000	Sangle de tuyau	1
43	254.250100.00	Tuyau haute pression, 25 pi.	1

Consultez le site Web des pièces de moteur Honda à : https://peparts.honda.com/engines