MANUEL D'INSTALLATION

MODÈLE N°BD201097
ENSEMBLE DE ROUES

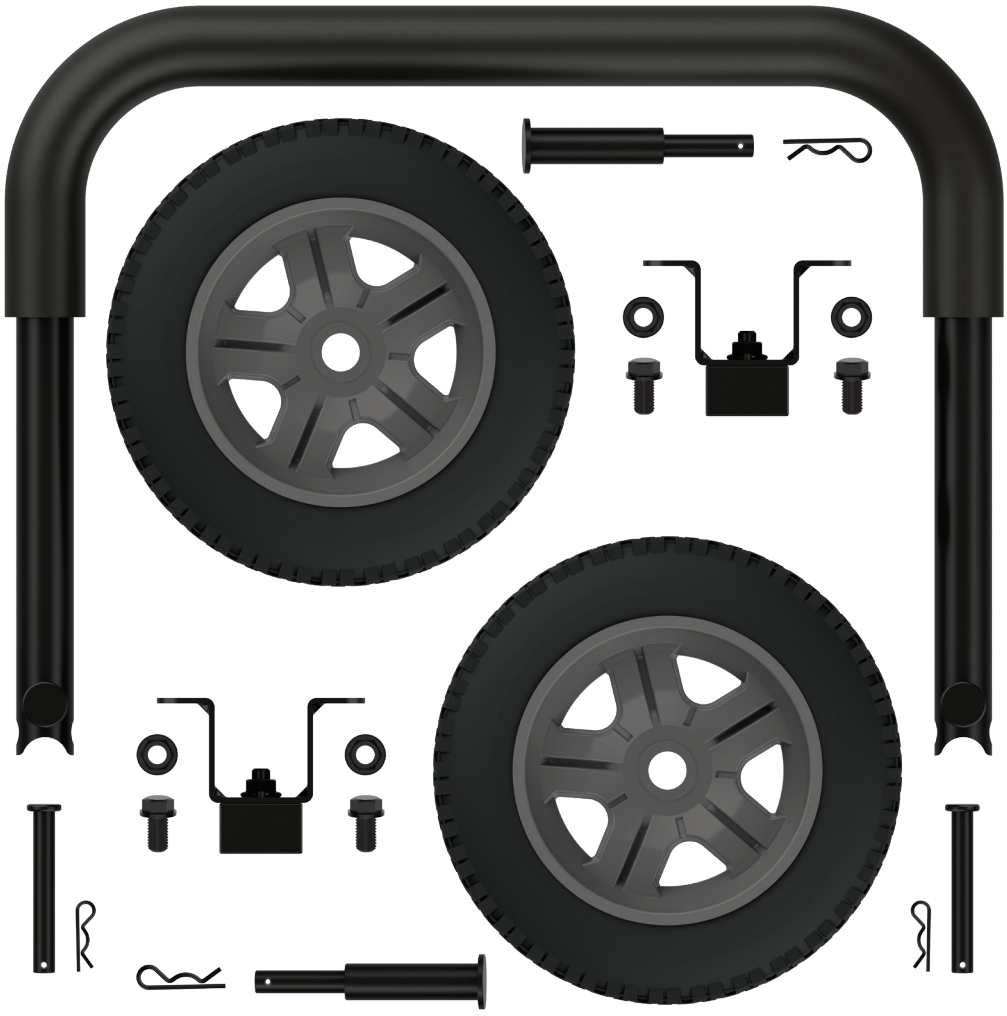

1 888 376-7375

ou rendez-vous sur
black-diamond.com

REV 20241016

Black Diamond, Fort Worth, TX 76137 États-Unis

Félicitations pour votre achat d'un produit de Black Diamond. Black Diamond conçoit, fabrique et offre un soutien à l'ensemble de nos produits conformément à de strictes spécifications et directives. Avec une connaissance appropriée du produit, une utilisation sûre et un entretien périodique, ce produit devrait satisfaire vos attentes pendant des années.

Nous déployons tous nos efforts pour assurer l'exactitude et l'intégralité de l'information contenue dans le présent manuel et nous nous réservons le droit de modifier, de changer et/ou d'améliorer le produit et le présent document à tout moment et sans préavis.

Black Diamond accorde une grande importance à la façon dont nos produits sont conçus, fabriqués, utilisés et entretenus, ainsi qu'à la sécurité de l'opérateur et aux personnes se trouvant à proximité de la génératrice. Par conséquent, il est IMPORTANT d'examiner attentivement ce manuel du produit et toute autre documentation du produit et d'être pleinement conscient et bien informé de l'assemblage, du fonctionnement, des risques et de l'entretien du produit avant de l'utiliser. Familiarisez-vous bien avec le produit et assurez-vous que toute autre personne voulant l'utiliser fasse de même, en observant les procédures d'utilisation et les consignes de sécurité adéquates avant chaque utilisation. Veuillez toujours faire preuve de bon sens et exercer la plus grande prudence lorsque vous utilisez le produit afin d'éviter des accidents, des dommages matériels ou des blessures. Nous espérons que vous continuerez d'utiliser votre produit de Black Diamond pendant des années et que vous en serez satisfait.

Lorsque vous communiquez avec Black Diamond/Champion Power Equipment pour obtenir des pièces et/ou de réparation, vous devrez nous fournir les numéros de modèle et de série de votre produit. Transcrivez au tableau ci-dessous les informations figurant sur l'étiquette signalétique de votre produit.

BLACK DIAMOND ÉQUIPE DE SOUTIEN TECHNIQUE
1 888 376-7375
NUMÉRO DU MODÈLE
BD201097
NUMÉRO DE SÉRIE
DATE D'ACHAT
LIEU D'ACHAT

DÉFINITIONS DE SÉCURITÉ

Les pictogrammes de sécurité visent à attirer votre attention sur les dangers potentiels. Il est essentiel de bien comprendre la signification des pictogrammes de sécurité. Les avertissements de sécurité n'éliminent pas tout danger. Les instructions ou avertissements qu'ils fournissent ne peuvent pas remplacer les mesures de prévention d'accidents appropriées.

⚠ DANGER

Le mot DANGER indique une situation dangereuse qui, si elle n'est pas évitée, causera des blessures graves ou mortelles.

⚠ AVERTISSEMENT

Le mot AVERTISSEMENT indique une situation dangereuse qui, si elle n'est pas évitée, pourrait causer des blessures graves ou mortelles.

⚠ MISE EN GARDE

MISE EN GARDE Indique une situation dangereuse qui, si elle n'est pas évitée, pourrait causer des blessures graves ou mortelles.

AVIS

AVIS indique des informations considérées importantes, mais non liées aux dangers (ex., des messages relatifs aux dommages matériels).

⚠ MISE EN GARDE

L'ensemble de roues n'est pas destiné à une utilisation sur la chaussée

Pièces incluses

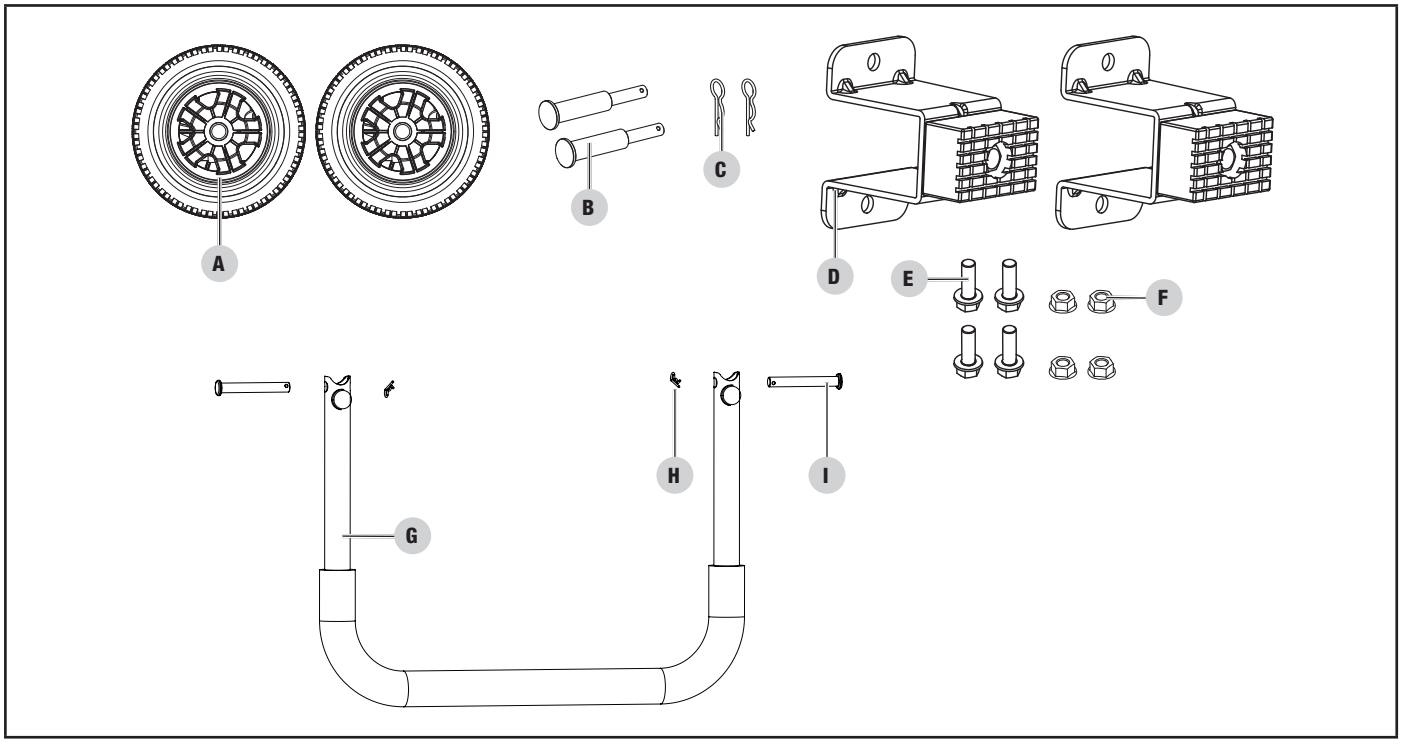

Pièce	Qté pièces	Quincaillerie	Qté quincaillerie	Outil(s) nécessaire(s)
A. Roues	2	B. Grand Rouleau à Rouleaux	2	
		C. Grand clip en "R"	2	
D. Patte de support	2	E. Boulon à bride M8 x 16	4	1 x clé de 12 mm
		F. Écrou de blocage à bride M8	4	1 x clé de 12 mm
G. Patte de support	1	H. Petit clip en "R"	2	
		I. Petit Rouleau à Rouleaux	2	

Votre ensemble de roues doit être assemblé. Pour toute question concernant l'assemblage de votre ensemble de roues, appelez notre ligne d'assistance téléphonique au 1 888 376-7375. Vous aurez besoin de votre numéro de modèle.

AVIS

Vidanger l'huile et le carburant avant l'assemblage. Le fait de ne pas vidanger avant l'assemblage peut entraîner des fuites d'huile et de carburant sur la génératrice et le sol. L'huile et le carburant s'écouleront également dans le carburateur et le moteur nécessitant un démontage pour être nettoyé.

Installation des roues

1. Basculer la génératrice sur une surface non marquante avec le panneau vers le haut.
2. Faites glisser la goupille cylindrique (B) à travers la roue (A) depuis l'extérieur.
3. Faites glisser la goupille à travers le support de roue sur le cadre.
4. Insérez le clip en R (C) dans le trou à l'extrémité de la goupille.
5. Répétez sur la deuxième roue.
6. Faites basculer la génératrice ver le bas.

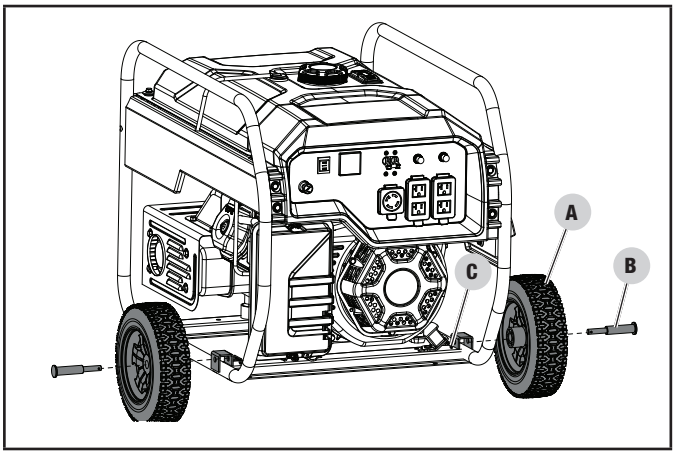

Installation de la patte de support

1. Faire basculer la génératrice sur une surface non abrasive avec alternateur/côté silencieux vers le haut.
2. Fixez le pied support (D) au cadre de la génératrice en utilisant boulons à bride (E) et écrou de blocage à bride (F).
3. Inclinez doucement le générateur afin qu'il repose sur les roues et la patte de support.

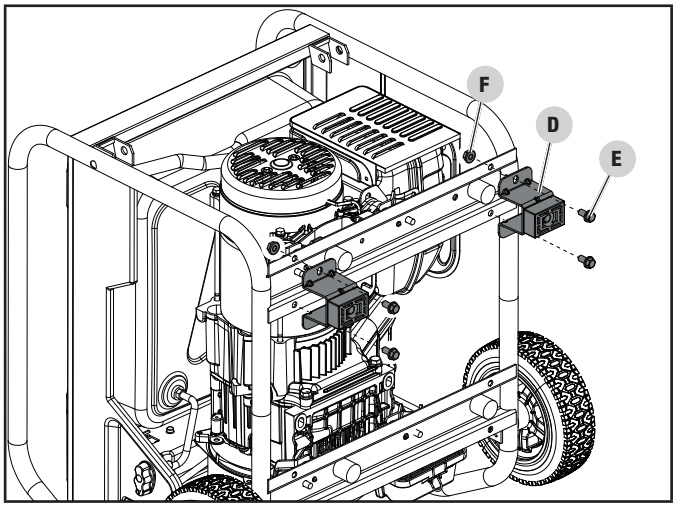

Installation de la poignée

1. Placez la poignée (G) à l'intérieur du profilé de montage du cadre.
2. Fixez la poignée au cadre en utilisant une tige courte (H).
3. Placez une goupille en R (I) à l'extrémité de la tige courte et serrez fermement.
4. Répéter de l'autre côté.

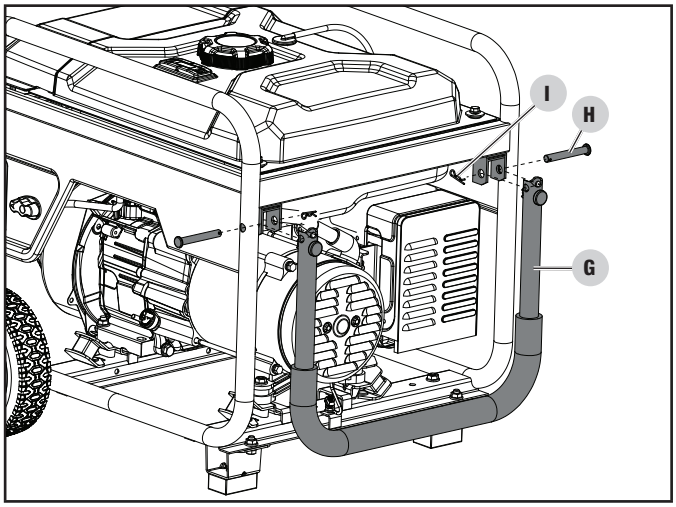

Ajout d'huile à moteur

Voir le manuel de l'opérateur pour le remplissage d'huile du moteur.

Ajout de carburant

Voir le manuel de l'opérateur pour le remplissage d'huile du moteur.

AVIS

Ne pas faire le plein d'huile moteur après l'assemblage du kit de roues endommagera le moteur et annulera la garantie.

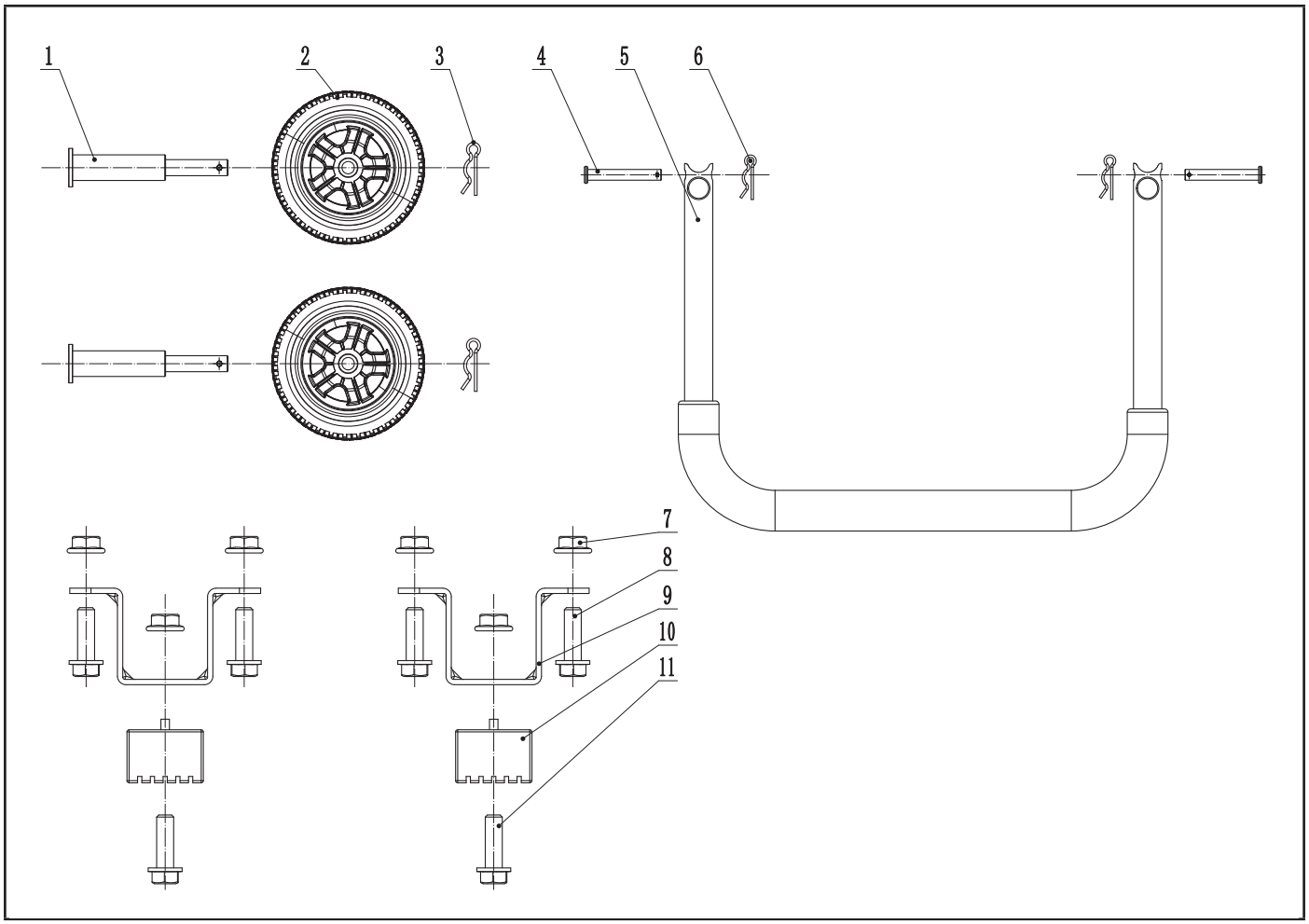

No	No de pièce	Description	Qté
1	122.201501.23.1	Rouleau de goupille, Roue, Ø16 x Ø10 x 97, Noir	2
2	122.201701.07.29	Roue de 8 po, PU, gris froid 11c	2
3	2.16.001.1	Goupille Ø2 x 33, Forme «R», Noir	2
4	152.200703.05	Goujon Longue, Poignée	2
5	122.200700.15.2	Poignée, Forme U, Noir	1
6	11.110008.00	Goupiller Ø1,6 x 24, Forme «R»	2
7	1.6177.1.08	Contre-écrou M8, Bride	6
8	1.5789.0816	Boulon de Bride M8 x 16	4
9	122.200002.08.2	Patte Support, 45mm, Noir	2
10	122.201400.04	Caoutchouc, Support	2
11	1.5789.0825	Boulon à Bride M8 x 25	2

CHAMPION POWER EQUIPMENT

GARANTIE LIMITÉE DE UN (1) AN

Conditions de la garantie

Pour enregistrer votre produit pour bénéficier de la garantie et du service téléphonique d'assistance technique à vie GRATUIT, veuillez visiter :
https://www.championpowerequipment.com/register

Pour terminer l'enregistrement, vous devez inclure une copie du reçu de caisse comme preuve d'achat. Une preuve d'achat est requise pour bénéficier du service de garantie. Veuillez enregistrer votre produit dans les dix (10) jours suivant son achat.

Garantie de réparation et de remplacement

CPE garantit à l'acheteur original que les composants mécaniques et électriques seront exempts de défauts de matériau et de fabrication pour une période d'un an (pièces et main-d'œuvre) à partir de la date d'achat initiale et de 90 jours (pièces et main-d'œuvre) pour un usage commercial et industriel. Les frais de transport du produit pour réparation ou remplacement en vertu de cette garantie sont de la seule responsabilité de l'acheteur. Cette garantie n'est valable que pour l'acheteur initial et n'est pas transférable.

Ne pas rapporter le produit sur le lieu d'achat

Communiquez avec le soutien technique et CPE diagnostiquera tout problème par téléphone ou par courriel. Si le problème ne peut être résolu de cette manière, CPE autorisera, à sa discrétion, l'évaluation, la réparation ou le remplacement de la pièce ou du composant défectueux dans un centre de services CPE. CPE vous fournira un numéro de cas dans le cadre du service de garantie. Veuillez le conserver pour référence ultérieure. Les réparations ou remplacements effectués sans autorisation préalable, ou dans un établissement de réparations non autorisé, ne sont pas couverts par cette garantie.

Exclusions de la garantie

Cette garantie ne couvrira pas les réparations et équipements suivants :

Usure normale

Les produits contenant des composants mécaniques ou électriques doivent faire l'objet d'un entretien périodique pour bien fonctionner. Cette garantie ne couvre pas les réparations quand l'usure normale a épuisé la durée de vie utile d'une pièce ou de l'équipement complet.

Installation, utilisation et entretien

Cette garantie ne s'appliquera pas aux pièces et/ou à la main-d'œuvre s'il appert que le produit a été mal utilisé, a manqué d'entretien, a fait l'objet d'un accident, ou encore s'il a été malmené, chargé au-delà des limites du produit, modifié, mal installé ou mal connecté à un composant électrique. L'entretien normal n'est pas couvert par cette garantie. Il n'est pas nécessaire qu'il soit effectué à un établissement ou par une personne autorisé par CPE.

Autres exclusions

Cette garantie exclut :

- les défauts apparents portant notamment sur la peinture et les décalques, etc.,
- les accessoires tels que les housses de rangement,
- les défauts dus à des catastrophes naturelles et autres événements majeurs au-delà du contrôle du fabricant,
- les problèmes causés par des pièces autres que celles de Champion Power Equipment.

Limites de la garantie implicite et des dommages indirects

Champion Power Equipment décline toute obligation en matière de réclamations concernant le temps perdu, l'utilisation de ce produit, le fret ou toute autre réclamation secondaire ou indirecte découlant de l'utilisation de ce produit par quiconque. CETTE GARANTIE REMPLACE TOUTES LES AUTRES GARANTIES, EXPRESSE OU IMPLICITE, Y COMPRIS LES GARANTIES DE QUALITÉ MARCHANDE OU D'ADÉQUATION À UN USAGE PARTICULIER.

Les produits fournis en remplacement seront soumis à la garantie du produit original. La durée de la garantie du produit échangé sera calculée en fonction de la date d'achat du produit original.

Cette garantie vous donne certains droits, lesquels peuvent varier d'un état ou d'une province à l'autre. Il se peut que vous ayez des droits autres que ceux qui sont énoncés dans la garantie, selon votre état ou votre province.

Coordonnées

Adresse

Mid-States Distributing, LLC.
2800 Meacham Blvd.
Fort Worth, TX 76137 É.-U.
www.championpowerequipment.com

Service à la clientèle

Ligne sans frais : 1 888 376-7375
info@black-diamond.com