CHAMPION
GLOBAL POWER EQUIPMENT™-MC

Champion Power Equipment, Inc., Santa Fe Springs, CA EE.UU.

MODELO #201083

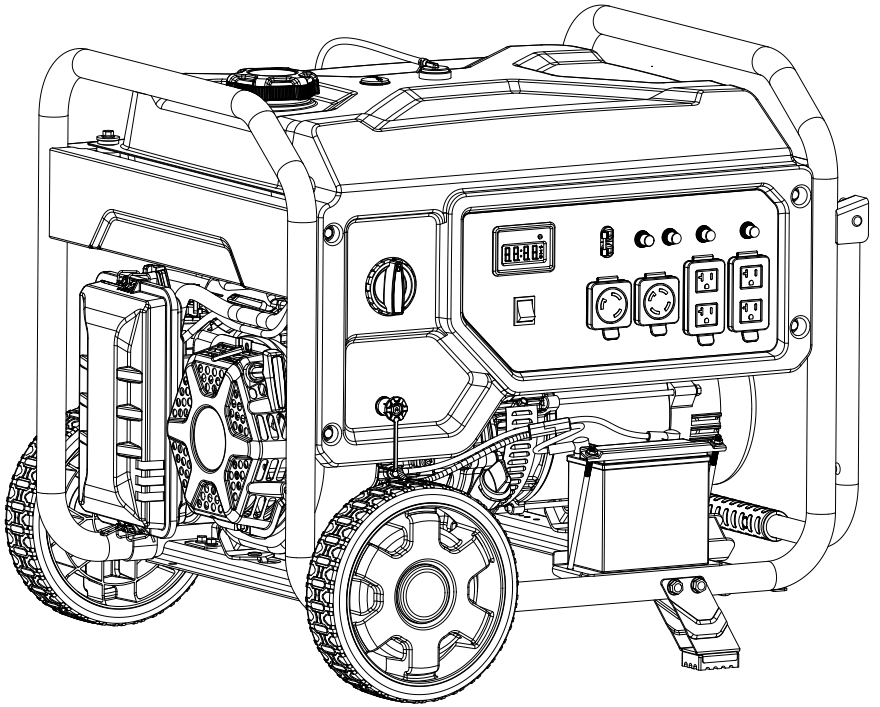

INFORMACIÓN DE PARTES

GENERADOR DE COMBUSTIBLE DUAL
CON ENCENDIDO ELÉCTRICO DE 8500W

RANGO DE NÚMERO DE SERIE: TODOS

Para pedir piezas de reemplazo por favor visite:
shop.championpowerequipment.com
o llame al **1-877-338-0999.**

REV 20211214

TABLA DE CONTENIDO

Diagrama de partes del generador 3
Lista de partes del generador 4
Diagrama de partes del motor 6
Lista de partes del motor 7
Diagrama de la culata 9
Lista de partes de la culata 10
Diagrama del carburador 11
Lista de partes del carburador 12
Diagrama del alternador 13
Lista de partes del alternador 14
Diagrama del tanque combustible 15
Lista de partes del tanque combustible 16
Diagrama del panel de control 17
Lista de partes del panel de control 18
Diagrama de ensamblaje de marco 19
Lista de partes de ensamblaje de marco 20
Diagrama de cableado 21

DIAGRAMA DE PARTES DEL GENERADOR

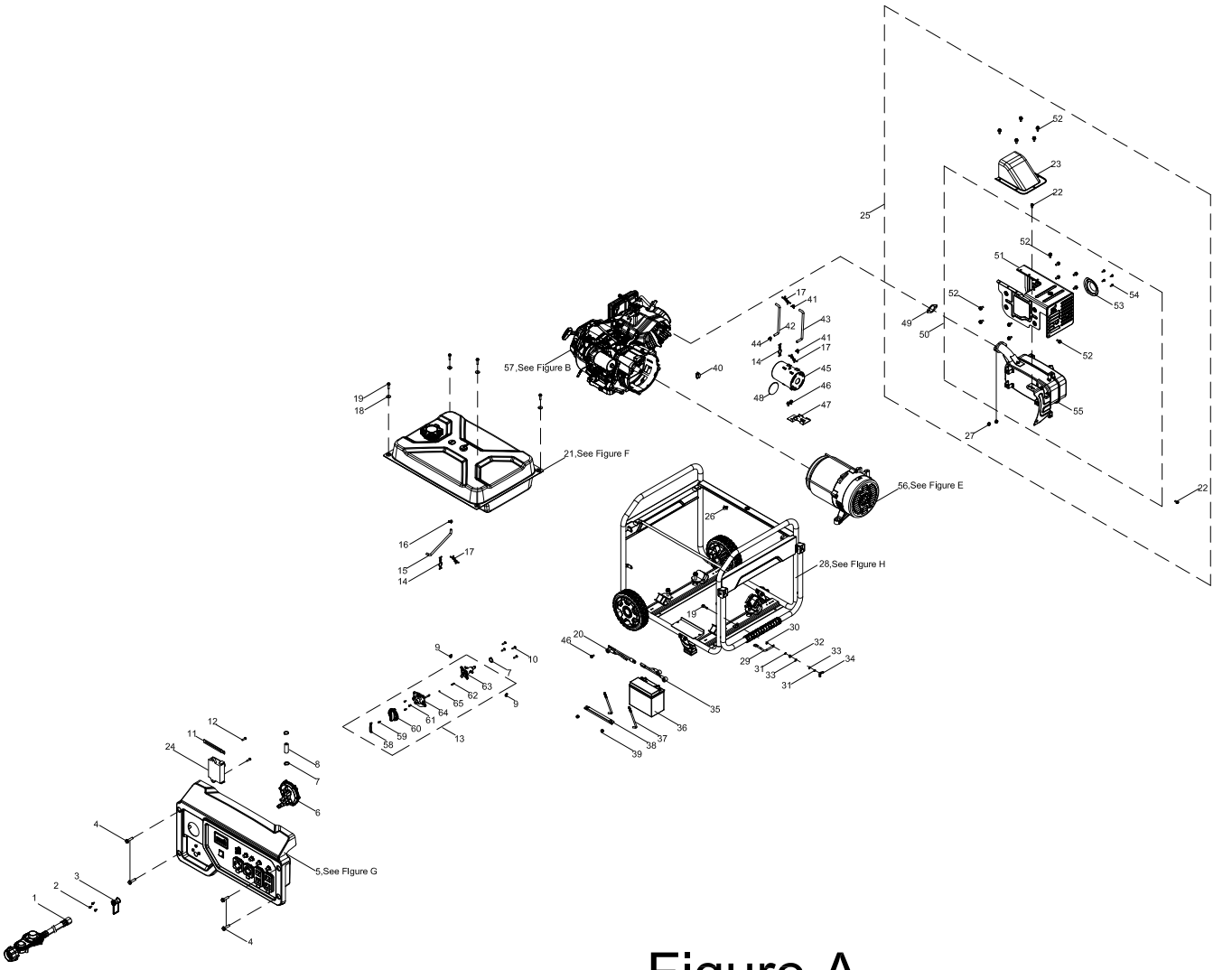

Figure A

LISTA DE PARTES DEL GENERADOR

#	Número de parte	Descripción	Ctd.
1	100712815-0001	Manguera LPG con regulador, 2m x 3/8" QC	1
2	100713896-0001	Tornillo M5 x 16	3
3	100163911	Cubierta de goma, regulador LPG	1
4	100011264-0002	Perno de brida M6 x 16	4
5	100726129-0001	Conjunto del panel de control, ver la figura G	1
6	100714096	Regulador LPG	1
7	100110283	Abrazadera Ø17	3
8	100712236	Manguera, LPG, regulador a válvula de combustible	1
9	100090871	Abrazadera Ø9.7 x 8	2
10	100093250-0002	Tornillo autorroscante ST4.8 x 20	4
11	100062546	Clip de alambre B	1
12	100010954-0002	Tornillo M5 x 12	2
13	100752923	Conjunto de válvulas de combustible	1
14	100714686	Abrazadera 2	2
15	100718279	Tubo, combustible, Ø4 x Ø10 x 310	1
16	100005138	Abrazadera Ø9.5 x 8	1
17	100000658	Abrazadera	3
18	100010439-0001	Arandela Ø6.5 x 2 x Ø25	4
19	100011268-0002	Perno de brida M6 x 25	5
20	100752662	Mazo de cables CC, motor	1
21	100734658	Conjunto de tanque de combustible, ver la figura F	1
22	100011311-0005	Perno de brida M8 x 16	2
23	100163910-0001	Guía de aire, silenciador	1
24	5.1830.022	Módulo de apagado de CO	1
25	100733016	Conjunto del silenciador	1
26	100000667	Abrazadera Ø8 x 8	1
27	100011422-0004	Tuerca de brida M8	2
28	100728060	Conjunto de bastidor, ver la figura H	1

#	Número de parte	Descripción	Ctd.
29	100746237	Cable de tierra	1
30	100011025-0001	Arandela de seguridad Ø6, dentada	1
31	100010886-0004	Arandela de resorte Ø6	2
32	100011421-0003	Tuerca de brida M6	1
33	100010920-0002	Arandela plana Ø6	2
34	100010828-0002	Tuerca tipo mariposa M6	1
35	100752661	Mazo de cables CC, batería	1
36	100021409	Batería, 12 V 14 Ah	1
37	100021362-0003	Perno de fijación, batería	2
38	100021372-0017	Placa de presión, batería, 184 mm	1
39	100011452-0003	Contratuerca M6, brida	2
40	100018704	Tapón de goma	1
41	100005148	Abrazadera 1, Ø8	2
42	100712242	Tubo, ventilación, 200 mm	1
43	100716905	Tubo, ventilación, 855 mm	1
44	100005130	Abrazadera Ø9 x 8	1
45	100008945	Depósito de carbón, 650 cc	1
46	100011261-0004	Perno de brida M6 x 12, GB5789	3
47	100008675-0001	Soporte, montaje de depósito de carbón	1
48	100716369	Aislador, depósito de carbón	1
49	100735662	Junta, tubo de escape	1
50	100724958	Conjunto del silenciador	1
51	100714387	Protector del silenciador	1
52	100097575-0001	Perno de brida M6 x 10	15
53	100714398	Supresor de chispas	1
54	100147110-0002	Perno de brida M4 x 8	4
55	100731805	Silenciador	1

#	Número de parte	Descripción	Ctd.
56	100728168	Conjunto del alternador, ver la figura E	1
57	1ZC7DC001	Motor, 459 cc, ver la figura B	1
58	100712234	Tapa, perilla de dial	1
59	100031845-0002	Tornillo M4 x 12	1
60	35643-YJP0111-Q2A0	Dial de combustible	1
61	100749867-0001	Tornillo M4 x 12, GB9074.4	3
62	100717046	Muelle de dial de combustible	1
63	100718049	Válvula de combustible	1
64	100753985	Asiento de montaje, dial de combustible	1
65	100717043	Bola de acero	1

DIAGRAMA DE PARTES DEL MOTOR

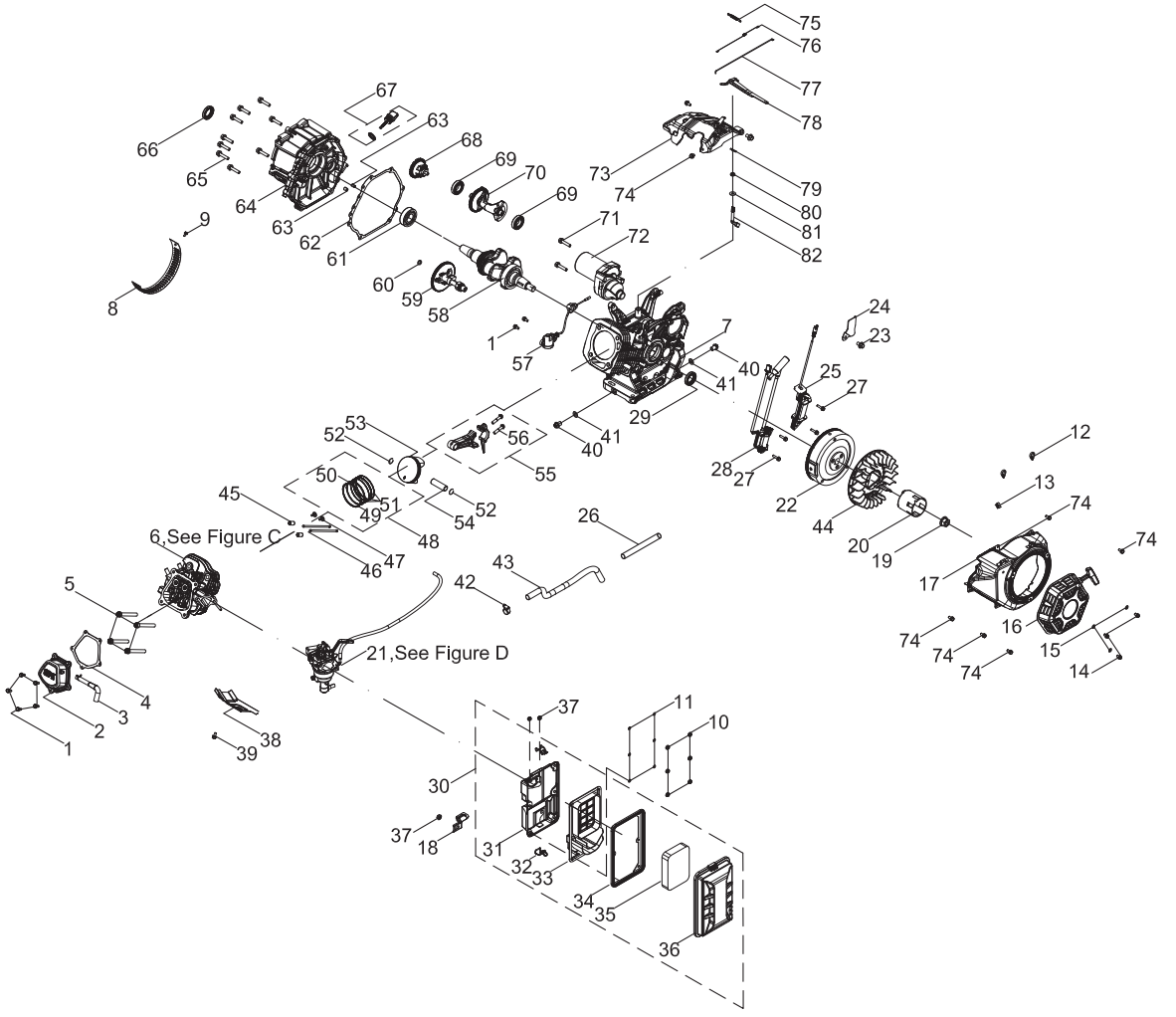

Figure B

LISTA DE PARTES DEL MOTOR

#	Número de parte	Descripción	Ctd.
1	100011264-0003	Perno de brida M6 x 16, GB5789	7
2	100002337	Cubierta de la culata	1
3	100715570	Tubo de respiradero	1
4	100055922	Junta, cubierta de la culata	1
5	100002470	Perno de brida M10 x 1.25 x 87	4
6	100727937	Conjunto de culata, ver la figura C	1
7	100711174-0001	Cárter	1
8	100141250	Ventilación, ventilador del motor	1
9	100011248-0003	Perno de brida M5 x 10	1
10	100011451-0003	Tuerca de brida M5	6
11	100010430	Arandela Ø6 x 1 x Ø12	6
12	100060808	Abrazadera	2
13	100000667	Abrazadera Ø8 × 8	1
14	100011565-0001	Perno de brida M6 x 10, GB16674.1	3
15	100010920-0002	Arandela Ø6	3
16	100715836-0001	Arranque retráctil, negro	1
17	100055977-0018	Cubierta del ventilador, amarilla	1
18	100021032	Soporte, soporte del filtro de aire	1
19	100011460-0001	Tuerca de brida M16 x 1.5	1
20	100007562	Polea, arranque	1
21	100732996	Conjunto del carburador, ver la figura D	1
22	100097517	Volante	1
23	100011213-0001	Perno de brida M6 x 8	1
24	100009463	Placa de presión	1
25	100752617	Bobina de encendido	1
26	100713891	Camisa, manguera de combustible, Ø20 x 150	1
27	100011269-0003	Perno M6 x 28	4
28	100730943	Módulo de encendido	1
29	100017649	Sello de aceite Ø35 x Ø52 x 7	1
30	100712978	Conjunto del filtro de aire	1

#	Número de parte	Descripción	Ctd.
31	100714346	Base del filtro de aire	1
32	100714345	Clip del filtro de aire	2
33	100714344	Separador del filtro de aire	1
34	100714343	Junta, cubierta del filtro de aire	1
35	100713882	Elemento del filtro de aire	1
36	100714350	Cubierta del filtro de aire	1
37	100011452-0003	Contratuerca M6, brida	3
38	100007097	Guía de aire, inferior	1
39	100011260-0005	Perno de brida M6 x 10	1
40	100010275	Perno de drenaje, M12 x 1.5 x 15	2
41	100010467	Arandela Ø12 x 1.5 x Ø15	2
42	100159468-0001	Abrazadera, manguera de combustible	1
43	100713889	Tubo, combustible, Ø9 x Ø17 x 410	1
44	100007043	Ventilador, enfriamiento de motor	1
45	100010562	Pasador de espiga Ø12 x 20	2
46	100149152	Varilla de empuje	2
47	100149154	Leva, válvula	2
48	100003265	Conjunto de anillos del pistón	1
49	100003168	1er anillo del pistón	1
50	100003210	2do anillo del pistón	1
51	100003295	Anillo de aceite	1
52	100003225	Anillo de retención, pasador hueco	2
53	100030224	Pistón	1
54	100003132	Pasador hueco	1
55	100719493	Conjunto de la biela	1
56	100003432	Perno, biela	2
57	100094024	Sensor del nivel de aceite	1
58	100711963	Cigüeñal	1
59	100711980	Árbol de levas	1
60	100010521-0001	Arandela Ø16.2 x 0.3 x Ø24	1

#	Número de parte	Descripción	Ctd.
61	100010789	Rodamiento TM6207E - P64	1
62	100714134	Junta, cubierta del cárter	1
63	100010549	Pasador de espiga Ø8 x 12	2
64	100712041	Cubierta, cárter	1
65	100011323-0001	Perno de brida M8 x 38	9
66	100017653	Sello de aceite Ø35 x Ø52 x 7, grano espiral	1
67	100004129-0008	Varilla para medir el nivel de aceite	1
68	100008305	Engranaje, regulador	1
69	100010742	Rodamiento TM6202 - P63	2
70	100150211	Eje de equilibrio	1
71	100011320-0002	Perno de brida M8 x 35	2
72	100752622	Arranque	1
73	100715161	Guía de aire, ventilador del motor	1
74	100011261-0004	Perno de brida M6 x 12, GB5789	8
75	100717724	Resorte, regulador	1
76	100007927	Resorte, retorno de aceleración	1
77	100007958	Varilla, regulador	1
78	100008428	Brazo, regulador	1
79	100007989	Pasador hendido, eje del regulador	1
80	100017631	Sello de aceite Ø8 x Ø14 x 4	1
81	100010518-0001	Arandela Ø8 x0.8 x Ø20	1
82	100007980	Eje del regulador	1

DIAGRAMA DE LA CULATA

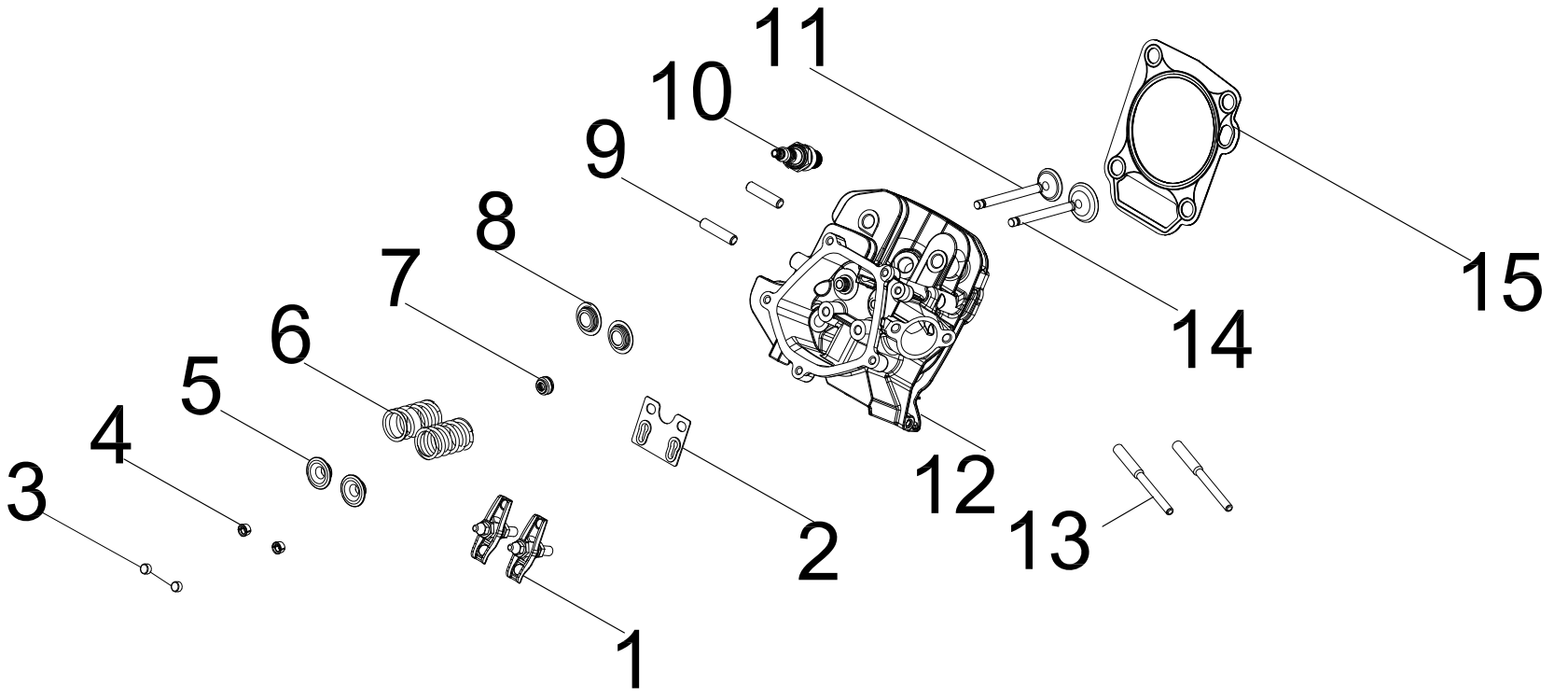

Figure C

LISTA DE PARTES DE LA CULATA

#	Número de parte	Descripción	Ctd.
1	100149155	Conjunto del balancín	2
2	100004474	Placa guía, varilla de empuje	1
3	100004589	Retén, válvula	2
4	100004576	Collar de válvula	4
5	100004516	Asiento del resorte de válvula, superior	2
6	100067633	Resorte, válvula	2
7	100004602	Sello de aceite, válvula de admisión	1
8	100004575	Asiento del resorte de válvula, inferior	2
9	100010389	Perno de espárrago M8 x 35	2
10	100009378	Bujía F6RTC	1
11	100719490	Válvula de escape	1
12	100715291	Culata	1
13	100010364	Perno de espárrago M6-8 x 104	2
14	100719491	Válvula de admisión	1
15	100150209	Junta, culata	1

DIAGRAMA DEL CARBURADOR

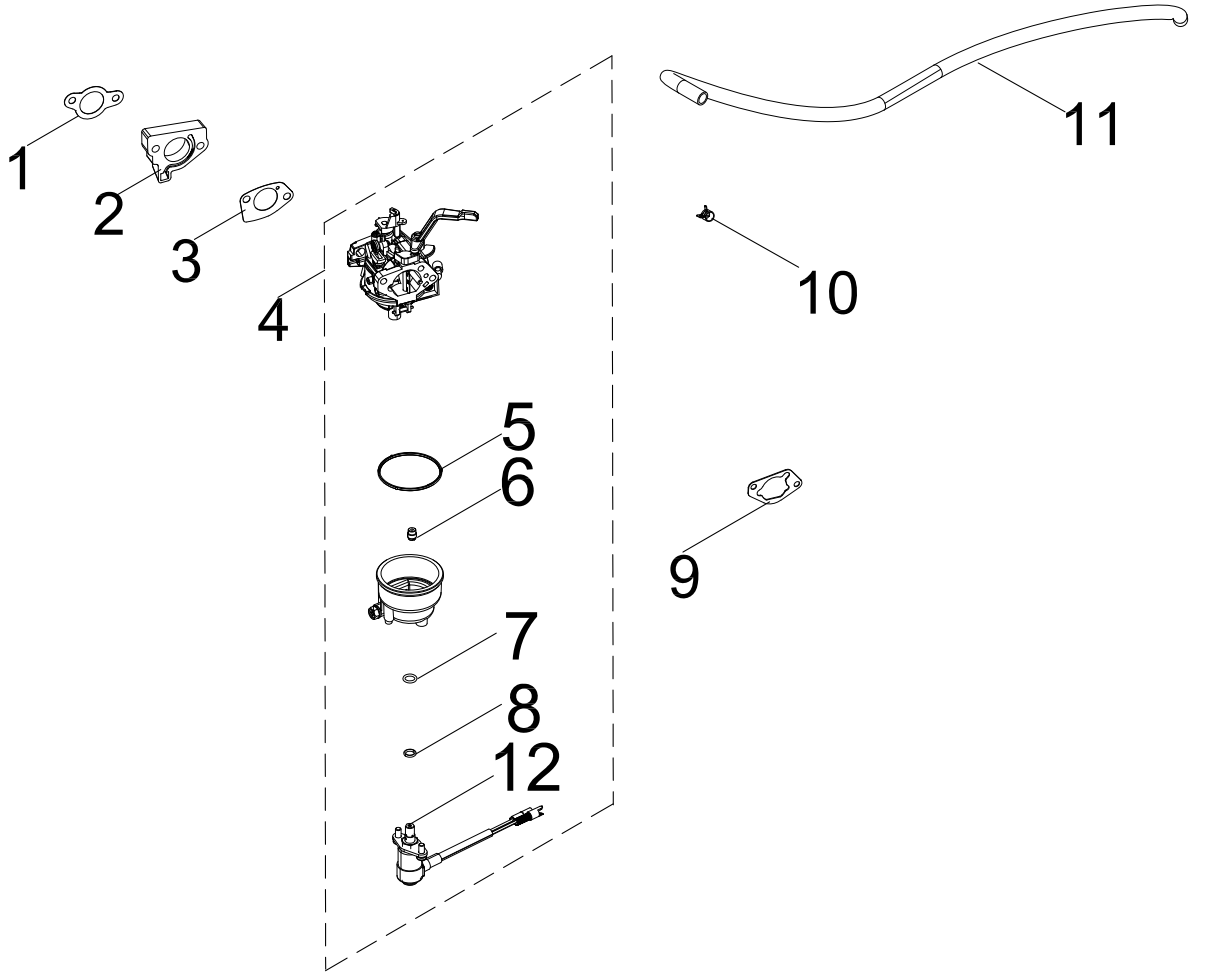

Figure D

LISTA DE PARTES DEL CARBURADOR

#	Número de parte	Descripción	Ctd.
1	100076230	Junta, aislador	1
2	100005618	Aislador, carburador	1
3	100076228	Junta, carburador	1
4	100713991	Conjunto del carburador	1
5	100005720	Junta tórica del depósito de combustible	1
6	100073693	Boquilla principal, estándar, #114	1
7	100125928	Boquilla principal, altitud 1000-3000 m, #112	/
	100130186	Junta tórica, base de la válvula solenoide	1
8	100130185	Junta tórica, válvula solenoide	1
9	100076229	Junta, base del filtro de aire	1
10	100005138	Abrazadera Ø9.5 x 8	1
11	100713890	Tubo de combustible, Ø4 x Ø10 x 480	1
12	100718072	Válvula solenoide	1

DIAGRAMA DEL ALTERNADOR

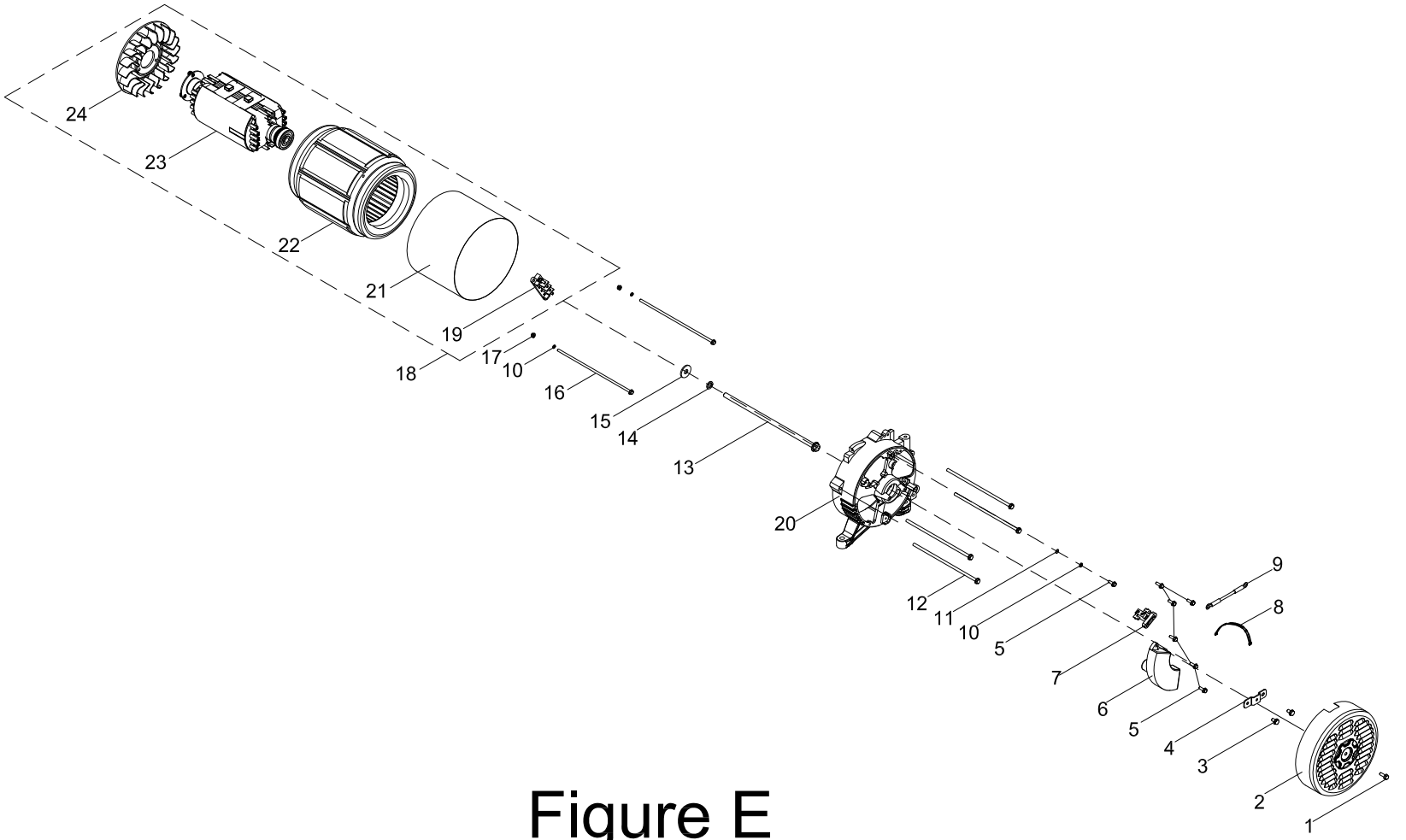

Figure E

LISTA DE PARTES DEL ALTERNADOR

#	Número de parte	Descripción	Ctd.
1	100011570-0007	Perno de brida grande M6 x 12	1
2	100018662-0001	Cubierta, carcasa, amarilla	1
3	100011250-0002	Perno de brida M5 x 14	2
4	100020167	Soporte, cubierta del extremo	1
5	100011252-0001	Perno de brida M5 x 18	7
6	100749191	Regulador de voltaje (AVR)	1
7	100018595	Conjunto de escobillas de carbono	1
8	100000563	Amarres de cable, L=85 mm	1
9	100746230	Cable de tierra 1	1
10	100010885-0004	Arandela de resorte Ø5	3
11	100010919-0002	Arandela plana Ø5	1
12	100011305-0001	Perno de brida M6 x 200	4
13	100011400-0001	Perno de brida M10 x 1.25 x 285	1
14	100010888-0002	Arandela de resorte Ø10	1
15	100010905-0001	Arandela Ø10	1
16	100011414-0001	Perno de brida M5 x 229	2
17	100011419-0001	Tuerca de brida M5	2
18	100724466	Conjunto del alternador, Al, Ø204 x 160 mm	1
19	100018701	Bloque de terminales	1
20	100725617	Carcasa	1
21	100726093	Cubierta del estator, 152.5 mm	1
22	100727878	Conjunto del estator, Al, Ø204 x 160 mm	1
23	100727879	Conjunto del rotor, Al, Ø119 x 160 mm	1
24	100007025	Ventilador de enfriamiento	1

DIAGRAMA DEL TANQUE COMBUSTIBLE

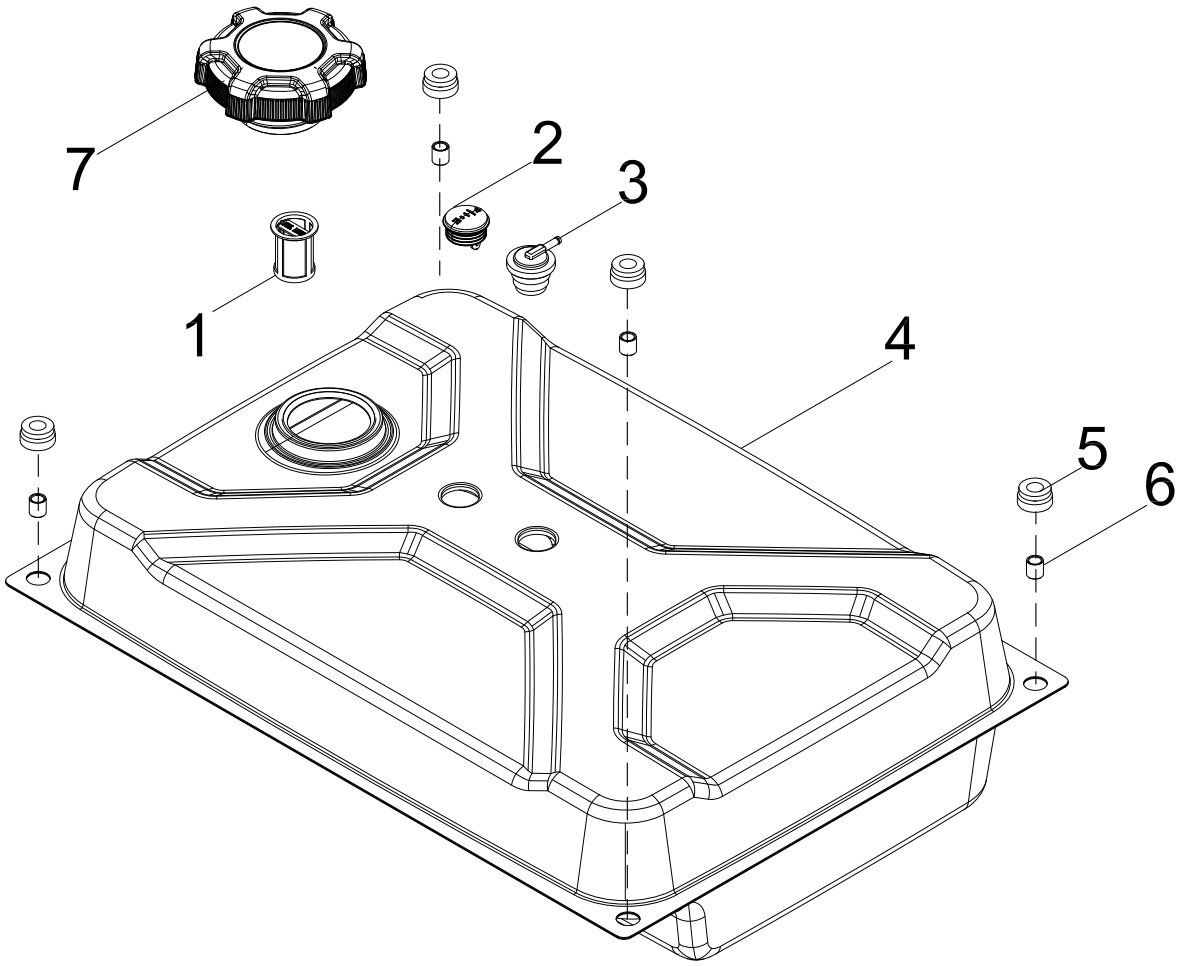

Figure F

LISTA DE PARTES DEL TANQUE COMBUSTIBLE

#	Número de parte	Descripción	Ctd.
1	100098838	Conjunto de filtro de combustible	1
2	100714393	Medidor de combustible	1
3	100008968	Válvula de inversión	1
4	100714399-0001	Tanque de combustible, 29.1 l, amarillo	1
5	100032369	Montaje de vibraciones, tanque de combustible	4
6	100021118	Buje, Ø12 x Ø9 x 13	4
7	100142004	Tapa del tanque de combustible	1

DIAGRAMA DEL PANEL DE CONTROL

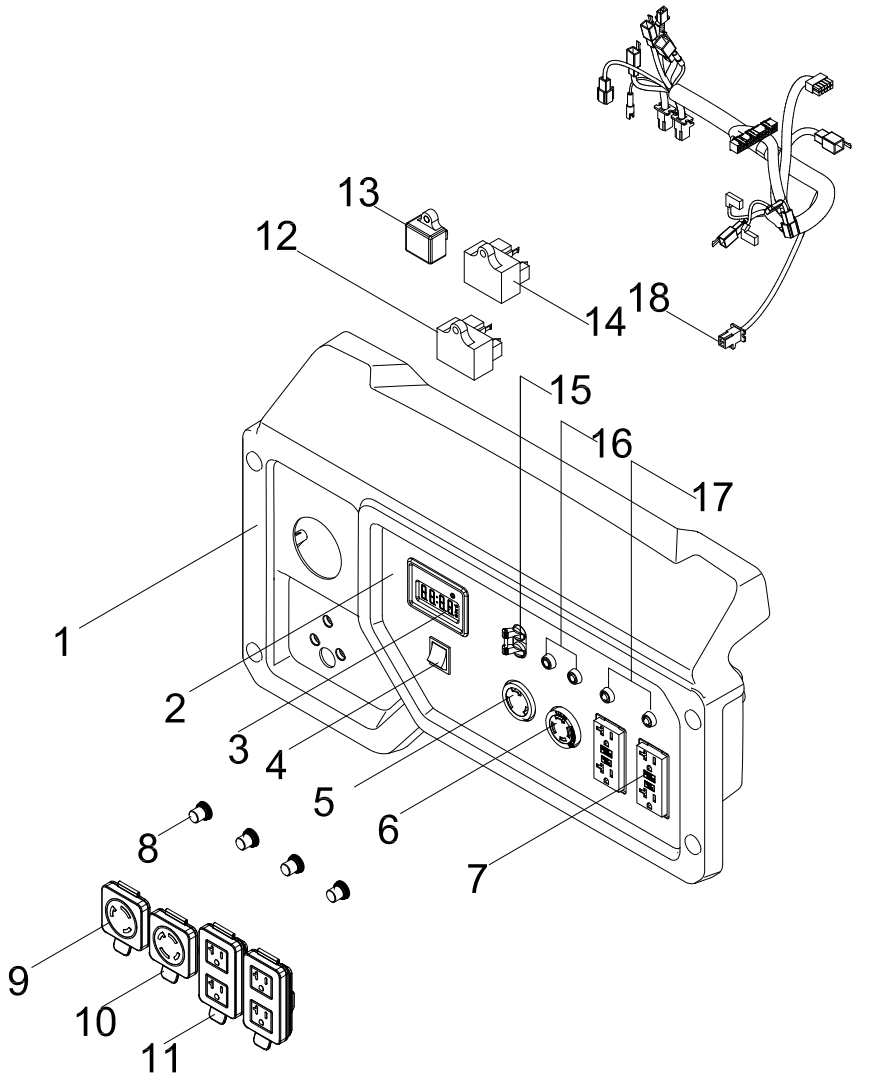

Figure G

LISTA DE PARTES DEL PANEL DE CONTROL

#	Número de parte	Descripción	Ctd.
1	100160006-0001	Carcasa del panel de control	1
2	100726127	Panel de control	1
3	100730999	Medidor Intelligauge, INT1OF	1
4	100714233	Interruptor, rojo, motor	1
5	100020005	Receptáculo L5-30R	1
6	100020021	Receptáculo L14-30R	1
7	100052461-0001	Receptáculo 5-20R, GFCI dúplex	2
8	100120180	Cubierta del disyuntor	4
9	100731573	Cubierta del receptáculo, L5-30R	1
10	100731571	Cubierta del receptáculo, L14-30R	1
11	100731574	Cubierta del receptáculo, 5-20R, dúplex	2
12	100713001	Módulo de control, válvula solenoide	1
13	100724627	Módulo del cargador	1
14	100728387	Módulo OVF	1
15	100727088	Disyuntor 35 A, selector de polo	1
16	100019751	Disyuntor 30 A, pulsador	2
17	100019754	Disyuntor 20 A, pulsador	2
18	100726128	Conjunto del mazo de cables	1

DIAGRAMA DE ENSAMBLAJE DE MARCO

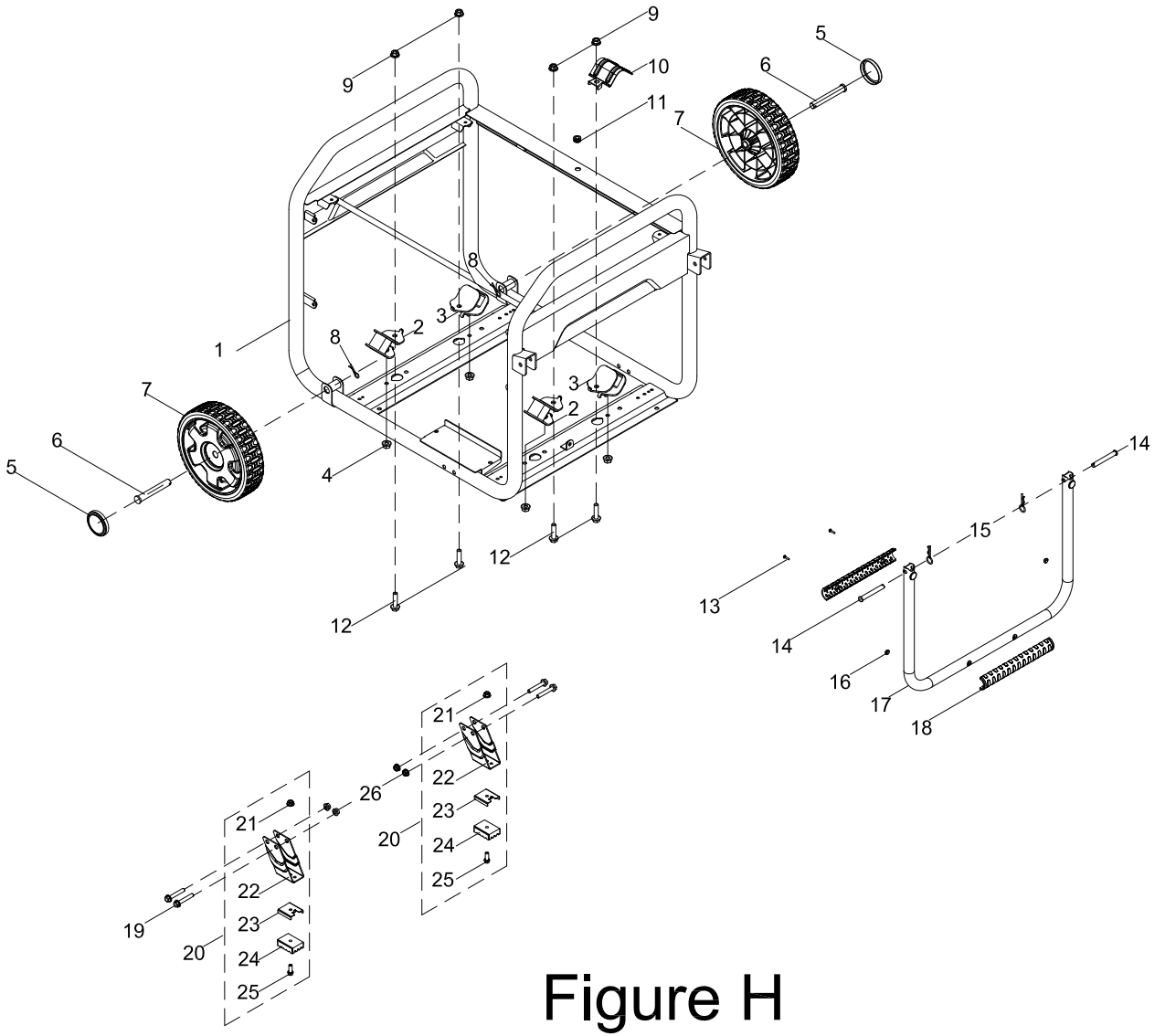

Figure H

LISTA DE PARTES DE ENSAMBLAJE DE MARCO

#	Número de parte	Descripción	Ctd.
1	100726120-0001	Bastidor	1
2	100031984	Montaje de vibraciones 2	2
3	100068992	Montaje de vibraciones 1	2
4	100011453-0003	Contratuerca M8, brida	4
5	100712243-0001	Cubierta, rueda, amarilla	2
6	100011064-0001	Pasador de rueda Ø16 x 100	2
7	100163346-0001	9.5 pulg. Rueda, amarilla	2
8	100023414-0002	Pasador R	2
9	100011456-0003	Tuerca de brida M10 x 1.25	4
10	100021029-0001	Blindaje térmico	1
11	100009075	Amortiguador de goma	1
12	100011381-0002	Perno de brida M10 x 1.25 x 40	4
13	100095857-0005	Perno de brida M4 x 18	2
14	100011047-0003	Pasador de rueda Ø8 x 40	2
15	100714685-0001	Pasador R, R5	2
16	100078853	Almohadilla de amortiguación, manillar	2
17	100160069-0001	Manillar	1
18	100711157	Agarre, manillar	1
19	100011330-0001	Perno de brida M8 x 48	4
20	100163347-0001	Conjunto de patas de apoyo	2
21	100011452-0003	Contratuerca M6, brida	2
22	100711874-0001	Pata de apoyo	2
23	100068623-0001	Bloqueo de parada	2
24	100058956	Montaje de vibraciones, pata de apoyo	2
25	100011266-0004	Perno de brida M6 x 20	2
26	100011453-0002	Tuerca de brida M8, GB6177.1	4
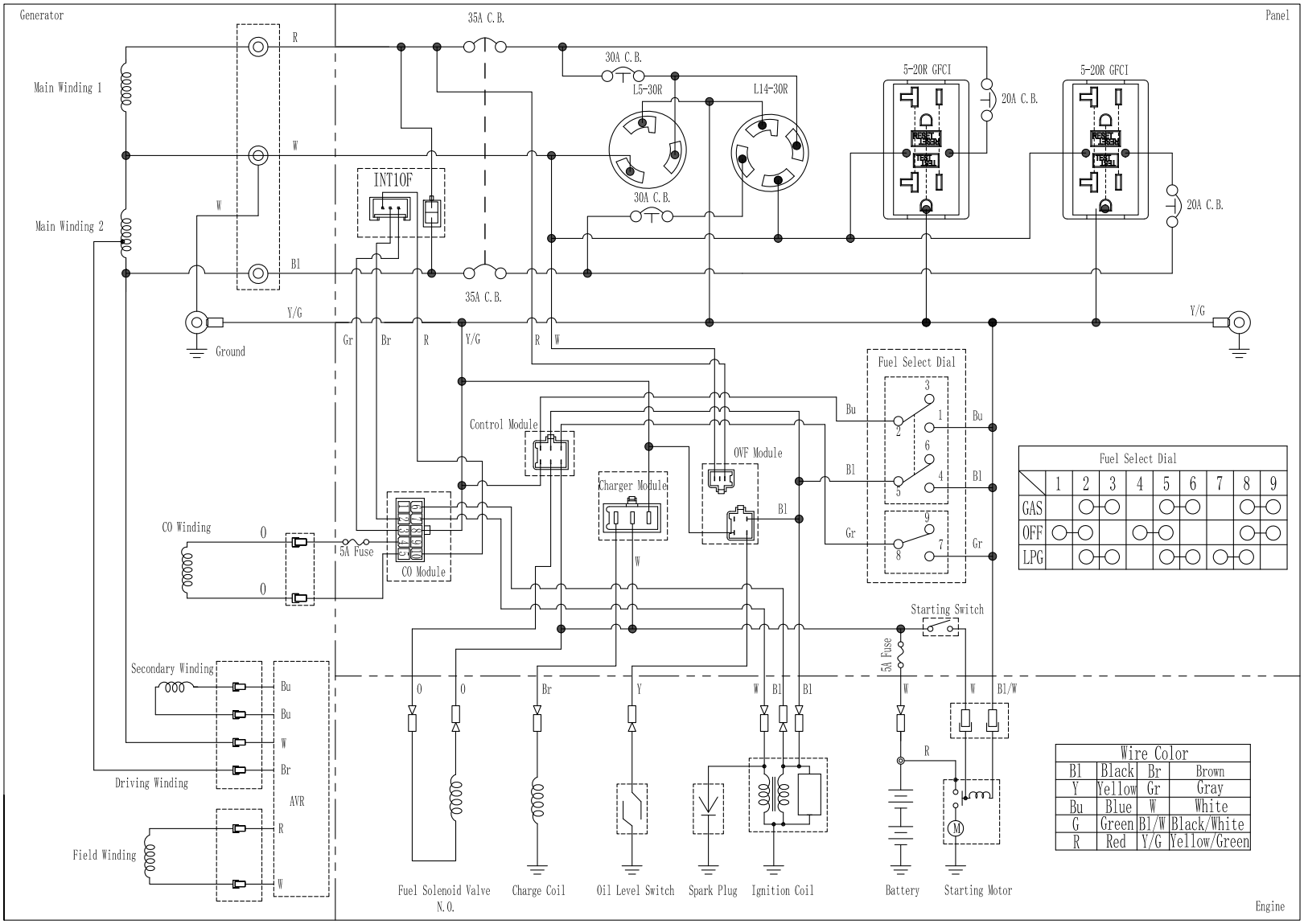
DIAGRAMA DE CABLEADO