Champion Power Equipment, Inc., Santa Fe Springs, CA États-Unis

MODÈLE N°100790

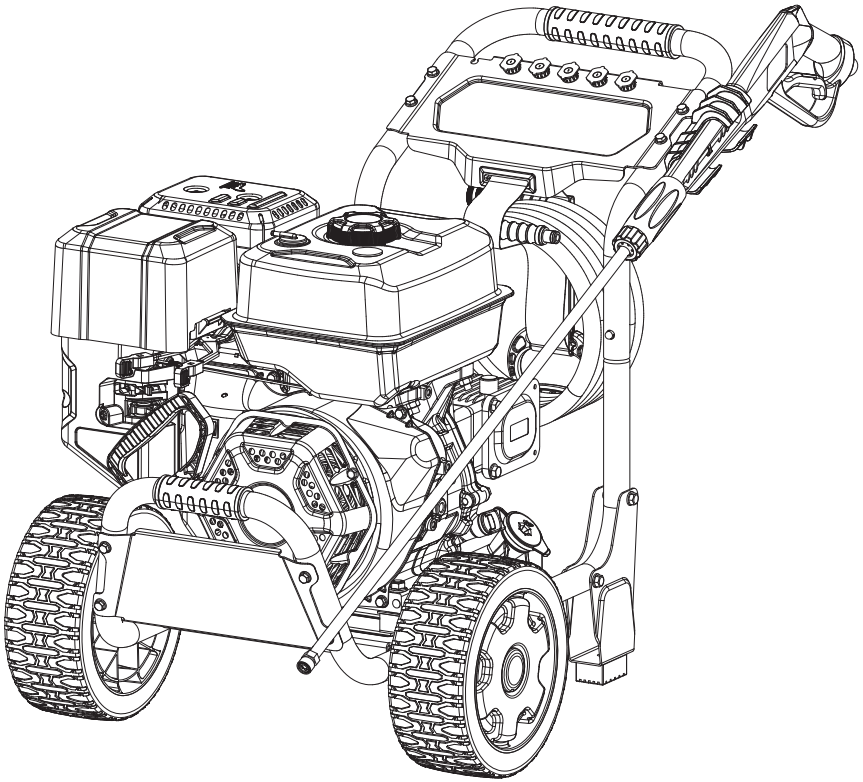

INFORMATIONS DES PIÈCES

NETTOYEUR HAUTE PRESSION 4200 PSI

VARIANT DE NUMÉRO DE SÉRIE : TOUS

Pour commander des pièces de rechange, veuillez visiter :
shop.championpowerequipment.com
ou appeler le **1-877-338-0999.**

REV 20220615

TABLE DES MATIÈRES

Schéma des pièces du nettoyeur haute pression **3**

Liste de pièces du nettoyeur haute pression **4**

Schéma des pièces du moteur **5**

Liste des pièces du moteur **6**

SCHÉMA DES PIÈCES DU NETTOYEUR HAUTE PRESSION

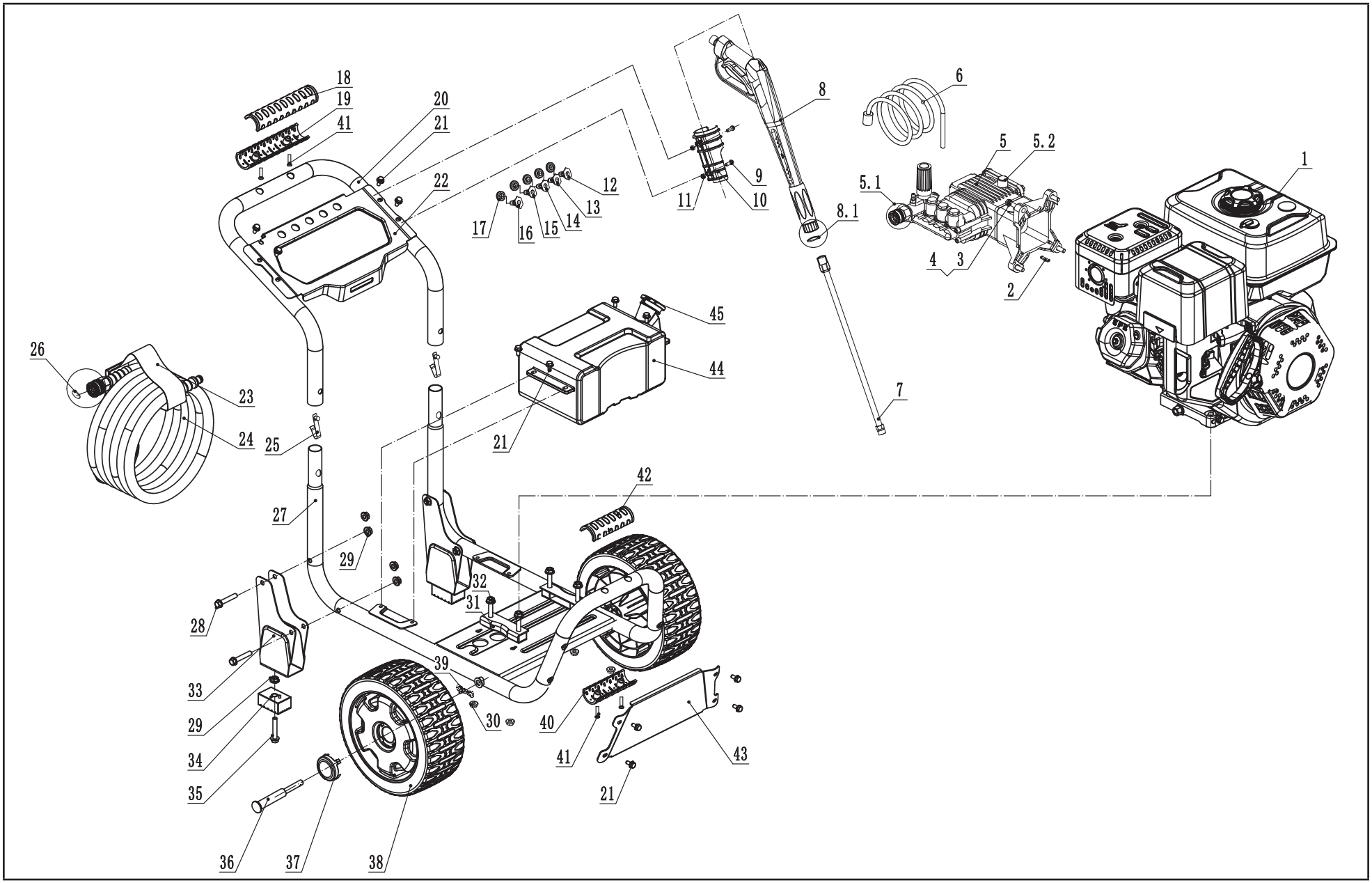

LISTE DE PIÈCES DU NETTOYEUR HAUTE PRESSION

No	No de pièce	Description	Qté
1	46.105	Moteur, 389 cm³	1
2	2.14.002	Clavette, SQ 6.3 × 6.3 × 50	1
3	2.08.011	Boulon 3/8-16 × 30	4
4	1.93.10	Rondelle frein Ø 10	4
5	255.251000.01	Corps de pompe	1
5.1	255.250501.00	Connexion rapide, 3/8	1
5.2	255.251004.00	Bouchon ventilé	1
6	254.250100.11	Boyau de détergent, 70,0 cm (27,6 po)	1
7	255.252200.01	Lance 787 mm	1
8	255.252100.00.2	Poignée, le pistolet	1
8.1	2.07.034	Joint torique, Ø 14 × Ø 9 × Ø 2,5	1
9	1.5783.0645.1	Boulon M6 × 45, noir	2
10	254.200012.05.2	Support de pistolet à gâchette, noir	1
11	1.6177.1.06.1	Contre-écrou M6, embase, noir	2
12	254.252300.05	Buse « Détergent », 65400	1
13	253.252300.03	Buse « 40 », 40040	1
14	253.252300.02	Buse « 25 », 25040	1
15	253.252300.01	Buse « 15 », 15040	1
16	253.252300.00	Buse « 0 », 00040	1
17	252.201400.01	Gaine, buse	5
18	255.200702.01	Couvercle de poignée, 1, bas	1
19	255.200702.00	Couvercle de poignée, 1, haut	1
20	255.200701.03.2	Poignée, noire	1
21	1.5789.0612.1	Boulon à tête hexagonale, M6 × 12, noir	12
22	255.200800.02.29	Panneau supérieur, gris glacier 11	1
23	9.4300.000	Courroie pour boyau	1
24	255.250100.05	Boyau haute-pression, 15,2 m (50 pi)	1
25	252.201300.00	Axe	2
26	2.07.033	Joint torique, Ø 17,1 × Ø 11,8 × Ø 2,65	1
27	61176.0.2	Cadre, noir	1

No	No de pièce	Description	Qté
28	1.5789.0845	Boulon à tête hexagonale M8 × 45, noir	4
29	1.6177.1.08.1	Contre-écrou M8, embase, noir	6
30	1.6177.1.08	Contre-écrou M8, embase	4
31	253.201200.00	Support antivibrations, moteur	2
32	1.6177.1.10	Contre-écrou M10, embase	4
33	255.200002.01.2	Pied-support, noir	2
34	122.201400.04.29	Support, caoutchouc,gris pâle 11	2
35	1.5789.0825.1	Boulon à tête hexagonale M8 × 25, noir	2
36	255.201501.00.1	Goupille cylindrique, roue, noire	2
37	122.201702.11.29	Chapeau, roue, gris glacier 11	2
38	255.201701.01.29	Roue, PU, gris glacier 11	2
39	2.16.005.1	Tige, Ø 2 , en B, noire	2
40	255.200702.02	Couvercle de poignée, 2, bas	1
41	1.818.0414.1	Vis M4 x 14, noir	4
42	255.200702.03	Couvercle de poignée, 2, haut	1
43	255.200800.03.29	Pare-chocs avant, gris glacier 11	1
44	251.250202.00	Réservoir de détergent	1
45	254.250203.01	Bouchon, réservoir d’eau	1

SCHÉMA DES PIÈCES DU MOTEUR

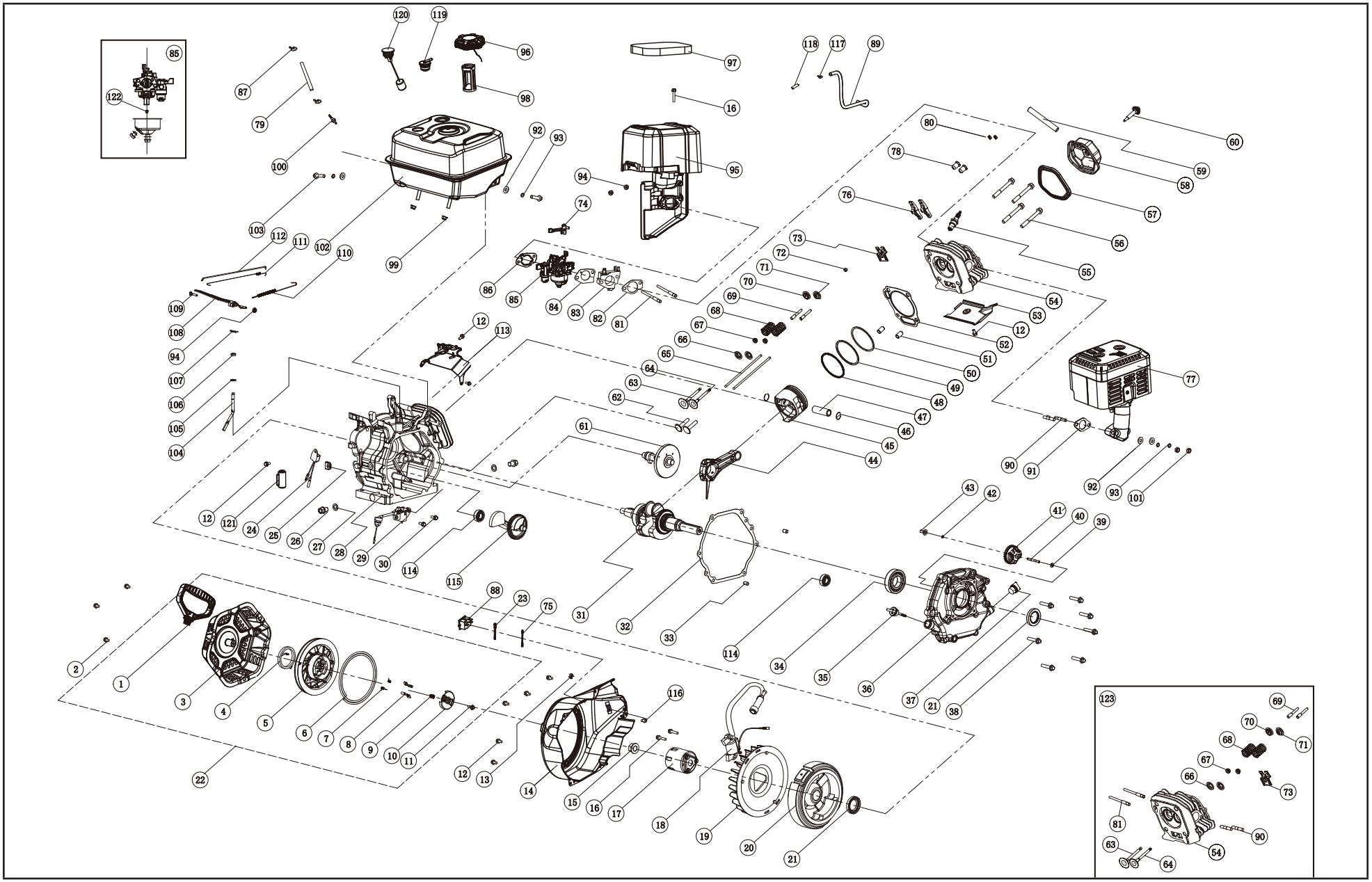

LISTE DES PIÈCES DU MOTEUR

No	No de pièce	Description	Qté
1	23.061006.01	Poignée, lanceur	1
2	1.16674.0608	Boulon à tête hexagonale M6 x 8	3
3	46.061100.04.48	Couvercle, lanceur à rappel, jaune	1
4	45.060005.00	Ressort du lanceur à rappel	1
5	45.061102.00	Enrouleur automatique du lanceur à rappel	1
6	2.10.003.1	Corde Ø 4 x 1 550	1
7	45.060003.00	Ressort, encliquetage	2
8	45.060002.00	Encliquetage de démarreur, fer	2
9	45.060009.00	Ressort, guide d'encliquetage	1
10	45.060007.00	Guide d'encliquetage	1
11	45.060008.00	Vis, guide d'encliquetage	1
12	1.5789.0612	Boulon à tête hexagonale M6 x 12	9
13	2.05.002	Collier, Ø 9,5x 5	1
14	46.080100.07.2	Couvercle de ventilateur, noir	1
15	2.02.007	Écrou M16 x 1,5	1
16	1.5789.0629	Boulon à tête hexagonale M6 x 29	3
17	45.060001.00	Poulie, démarreur	1
18	46.123000.10	Bobine d'allumage	1
19	45.080001.00	Ventilateur	1
20	46.120100.03	Volant d'inertie	1
21	2.11.007	Joint d'huile Ø 35 x Ø 52 x 8	2
22	46.061000.04	Ensemble de lanceur à rappel	1
23	46.120300.00	Plomb au sol	1
24	21.120400.00	Système de diode	1
25	45.030032.00	Gaine, fil	1
26	2.08.039	Écrou M12 x 1,5 x 15, vidange	2
27	2.03.023	Rondelle, Ø 12,5 x Ø 20 x 2	2
28	45.030100.03	Carter de moteur	1
29	45.127000.02	Sonde de niveau d'huile	1
30	1.5789.0615	Boulon à tête hexagonale M6 x 15	2

No	No de pièce	Description	Qté
31	45.050100.09	Vilebrequin en U	1
32	46.030008.00	Joint d'étanchéité, clapet du carter du moteur	1
33	2.04.001	Goupille cylindrique, Ø 9 x 14	2
34	1.276.6207	Roulement 6207	1
35	45.031000.01.48	Ensemble de jauge d'huile, jaune	1
36	45.030007.01	Clapet, carter de moteur	1
37	21.031000.01.48	Bouchon de remplissage d'huile, jaune	1
38	1.5789.0840	Boulon à tête hexagonale M8 x 40	7
39	2.03.021.1	Rondelle, Ø 6,4 x Ø 13 x 1, noire	1
40	45.110013.00	Arbre, engrenage de régulateur	1
41	45.110100.00	Engrenage, régulateur	1
42	21.110011.00	Fixation, engrenage de régulateur	1
43	45.110012.00	Bague, engrenage de régulateur	1
44	47.050200.00	Bielle	1
45	46.050005.00	Piston	1
46	2.09.004	Anneau de retenue, Ø 21 x Ø 1	2
47	45.050003.00	Axe, piston	1
48	46.050303.00	Anneau, huile	1
49	46.050302.00	Anneau, deuxième piston	1
50	46.050301.00	Anneau, premier piston	1
51	2.04.004	Goupille cylindrique, Ø 12 x 20	2
52	46.030009.01	Joint d'étanchéité, culasse	1
53	46.080400.00	Guidage d'air, inférieur	1
54	46.010100.00	Culasse	1
55	2.15.002	Bougie F6RTC	1
56	2.08.014	Écrou M10 x 80	4
57	46.020002.00	Joint d'étanchéité, couvercle de culasse	1
58	46.021000.00	Couvercle de culasse, CPE	1
59	45.020001.00	Tuyau de reniflard	1
60	45.020100.00	Boulon, couvercle culasse	1

LISTE DES PIÈCES DU MOTEUR

No	No de pièce	Description	Qté
61	46.041000.00	Arbre à cames	1
62	45.040013.00	Poussoir, soupape	2
63	45.040002.00	Soupape d'admission	1
64	45.040006.00	Soupape d'échappement	1
65	45.040005.00	Tige de poussée	2
66	45.040015.00	Bague d'arrêt, ressort de soupape	2
67	45.040017.00	Joint d'huile, robinet	2
68	45.040003.00	Ressort, soupape	2
69	21.040010.00	Boulon, culbuteur	2
70	45.040001.00	Bague d'arrêt, soupape d'admission	1
71	45.040007.00	Bague d'arrêt, ressort soupaped'échappement	1
72	45.040008.00	Rotateur, soupape d'échappement	1
73	45.040004.00	Plaque de guidage, tige de poussée	1
74	27.130100.00	Manette d'étrangleur	1
75	46.120300.01	Wire, Switch	1
76	45.040009.00	Culbuteur, soupape d'admission	2
77	46.101000.17.2	Ensemble du silencieux	1
78	21.040020.00	Écrou de réglage, soupape	2
79	46.070011.03	Tuyau	1
80	21.040021.00	Écrou M6 x 0,5, verrou	2
81	2.01.013	Goujon, M6 x M8 x 131	2
82	46.130002.20	Joint d'étanchéité, isolant	1
83	45.130001.00	Isolateur, carburateur	1
84	46.130003.20	Joint d'étanchéité, carburateur	1
85	46.131000.31	Carburateur	1
86	45.130004.00	Joint d'étanchéité, filtre à air	1
87	2.06.005	Collier, Ø9 x Ø1	2
88	5.1000.011	Commutateur	1
89	46.070014.02	Tuyau, robinet inverseur	1
90	2.01.005	Goujon, M8 x 49	2
91	46.100001.07	Joint statique, échappement	1
92	1.848.08	Rondelle Ø 8	4

No	No de pièce	Description	Qté
93	1.93.08	Rondelle frein Ø 8	4
94	1.6177.06	Écrou M6, hexagonal	3
95	46.091000.12	Ensemble de filtre à air	1
96	24.070100.04	Bouchon, réservoir de carburant	1
97	46.091003.12	Élément, filtre à air	1
98	46.070300.00	Composant du filtre à carburant, grand	1
99	1.6187.1.08	Contre-écrou M8	2
100	21.070600.03	Connecter, alliage de zinc	1
101	1.6175.08	Écrou M8	2
102	46.071000.04.2	Réservoir de carburant, noir	1
103	1.5789.0832	Boulon à tête hexagonale M8 x 32	2
104	45.110001.00	Arbre, bras régulateur	1
105	2.03.019	Rondelle, Ø 8,2 x Ø 17 x 0,8	1
106	2.11.006	Joint d'huile Ø 7 x Ø 14 x 5	1
107	45.110008.00	Tige, arbre	1
108	45.110003.00	Bras, régulateur	1
109	2.08.040	Boulon M6 x 21, bras régulateur	1
110	45.110007.00	Ressort, régulateur	1
111	45.110005.00	Ressort, retour ralenti	1
112	45.110006.00	Tige, régulateur	1
113	46.080300.05	Guidage d'air, supérieur	1
114	1.276.6202	Roulement 6202	2
115	47.050006.00	Répartiteur de poids	1
116	1.16674.0510	Boulon à tête hexagonale M5 x 10	1
117	2.06.006	Collier, Ø 7 x Ø 1	1
118	24.070030.00	Orifice, tuyau de reniflard	1
119	152.070800.00	Robinet inverseur	1
120	45.072000.01	Ensemble de jauge de carburant	1
121	27.210003.00	Gaine de fil	1
122	46.131017.00	Gicleur principal régulier	1
	46.131017.00.01	Gicleur principal en hauteur	/
123	45.010000.00	Ensemble de culasse	1