Champion Power Equipment, Inc., Santa Fe Springs, CA États-Unis

MODÈLE N°100398

INFORMATIONS DES PIÈCES

SYSTÈME UNIVERSELDE DÉNEIGEMENT VTT 127 CM (50 PO)

VARIANT DE NUMÉRO DE SÉRIE : TOUS

Pour commander des pièces de rechange,
veuillez visiter :
shop.championpowerequipment.com
ou appeler le **1-877-338-0999.**

REV 20220607

TABLE DES MATIÈRES

Schémas des pièces de la lame **3**

Liste des pièces de la lame **4**

Schéma de pièces des bras de poussée **5**

Liste de pièces des bras de poussée **6**

Schémas des pièces de l'assemblage hybride **7**

Liste des pièces de l'assemblage hybride **8**

SCHÉMAS DES PIÈCES DE LA LAME

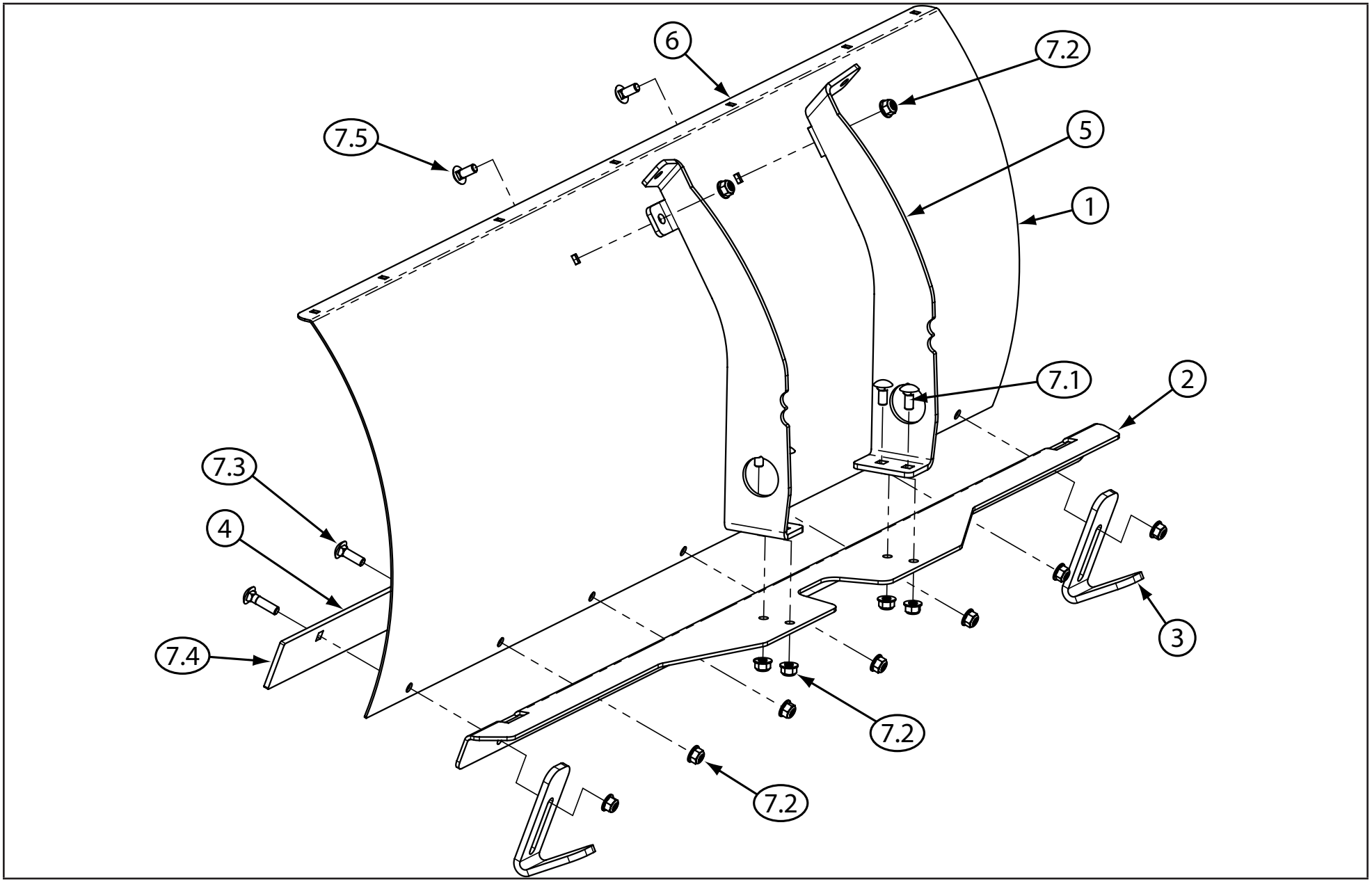

LISTE DES PIÈCES DE LA LAME

No	No de pièce	Description	Qté
1	105526	Lame	1
2	105528	Support de lame	1
3	105158	Semelle de lame	2
4	105538	Barre d'usure de lame	1
5	105113	Gousset de lame droit	1
6	105114	Gousset de lame gauche	1
7	HK-142	Ensemble de matériel	1
7.1	CB-ZP-0313-18-0_75	Boulon de carrosserie en acier galvanisé de 7,1-7,9 mm x 19,1 mm (5/16-18 x 3/4 po)	4
7.2	HNFN-ZP-0313-18	Écrou hexagonal galvanisé Gr5 à embase et à frein élastique de 7,1-7,9 mm (5/16-18 po)	13
7.3	CB-ZP-0313-18-1_00	Boulon de carrosserie en acier galvanisé de 7,1-7,9 mm x 25,4 mm (5/16-18 x 1,00 po)	5
7.4	CB-ZP-0313-18-1_25	Boulon de carrosserie en acier galvanisé de 7,1-7,9 mm x 31,8 mm (5/16-18 x 1 1/4 po)	2
7.5	CBSN-ZP-0313-18-0_75	Boulon de carrosserie à tige raccourcie en acier galvanisé de 7,1-7,9 mm x 19,1 mm (5/16-18 x 3/4 po)	2

SCHÉMA DE PIÈCES DES BRAS DE POUSSÉE

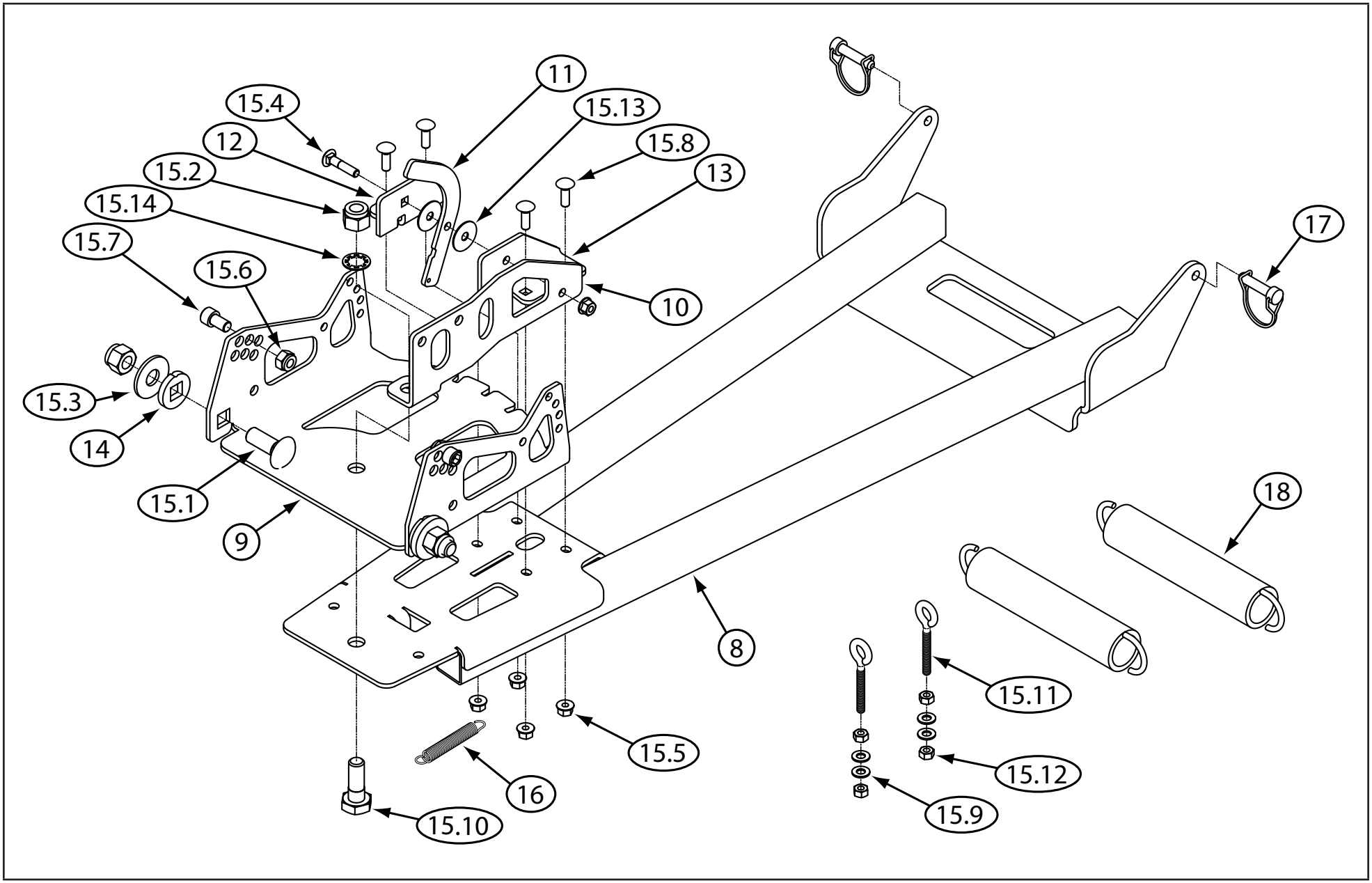

LISTE DE PIÈCES DES BRAS DE POUSSÉE

No	No de pièce	Description	Qté
8	105102	Point de soudure du bras	1
9	105087	Plaque de pivotement	1
10	105088	Plaque à crochet	1
11	105089	Poignée de gond	1
12	105094	Plaque de poignée gauche	1
13	105099	Plaque de poignée droite	1
14	105214	Douille d'angle	2
15	HK-143	Ensemble de matériel	1
15.1	CB-ZP-0625-11-1_50	Boulon de carrosserie en acier galvanisé de 7,1-7,9 mm x 31,8 mm (5/8-11 x 1 1/2 po)	2
15.2	HNNL-ZP-0625-11	Écrou hexagonal à frein élastique en acier galvanisé de 1,6-27,9 cm (5/8-11 po)	3
15.3	FW-USS-Z-063	Rondelle plate 5⁄8 po zinc USS	2
15.4	CB-ZP-0313-18-1_50	Boulon de carrosserie en acier galvanisé de 7,1-7,9 mm x 31,8 mm (5/16-18 x 1 1/2 po)	1
15.5	HNFL-ZP-0313-18	Écrou hexagonal galvanisé à embase et à frein élastique de 7,1-7,9 mm (5/16-18 po)	5
15.6	HNNL-ZP-0437-14	Écrou hexagonal à garniture de nylon en acier galvanisé de 11,1-12,7 mm (7/16-14 po)	2
15.7	SK-0437-14-0_750	Vis d'assemblage à six pans creux hexagonales en zinc de 11,1-12,7 mm x 19,1 mm (7/16-14 x 3/4 po)	2

No	No de pièce	Description	Qté
15.8	CB-ZP-0313-18-1_00	Boulon de carrosserie en acier zingué de 7,1-7,9 mm x 25,4 mm (5/16-18 x 1,00 po)	4
15.9	FW-SAE-ZP-0313	Rondelle plate homologuée SAE en acier galvanisé de 7,9 mm (5/16 po)	4
15.10	HB-A325-0625-11-1_75	Boulon structurel hexagonal en acier A325 de 7,1-7,9 mm x 44,5 mm (5/8-11 x 1 3/4 po)	1
15.11	P800249	Boulon à œil de 7,1-7,9 mm x 14,3 mm x 85,7 mm (5/16-18 po x 9/16 po x 3 3/8 po)	2
15.12	HN-ZP-0313-18	Écrou hexagonal en zinc de 7,1-7,9 mm (5/16-18 po)	4
15.13	FEND-ZP-0313-1_25	Rondelle de protection galvanisée de 7,9 x 31,8 mm (5/16 x 1,25 po)	2
15.14	LW-ZP-IT-0625	Rondelle de frein, à pas intérieur, en acier galvanisé de 15,9 mm (5/8 po)	1
16	P800302	Ressort du levier pivotant	1
17	P800250	Goupille de sécurité	2
18	P800304	Ressort du versoir	2

SCHÉMAS DES PIÈCES DE L'ASSEMBLAGE HYBRIDE

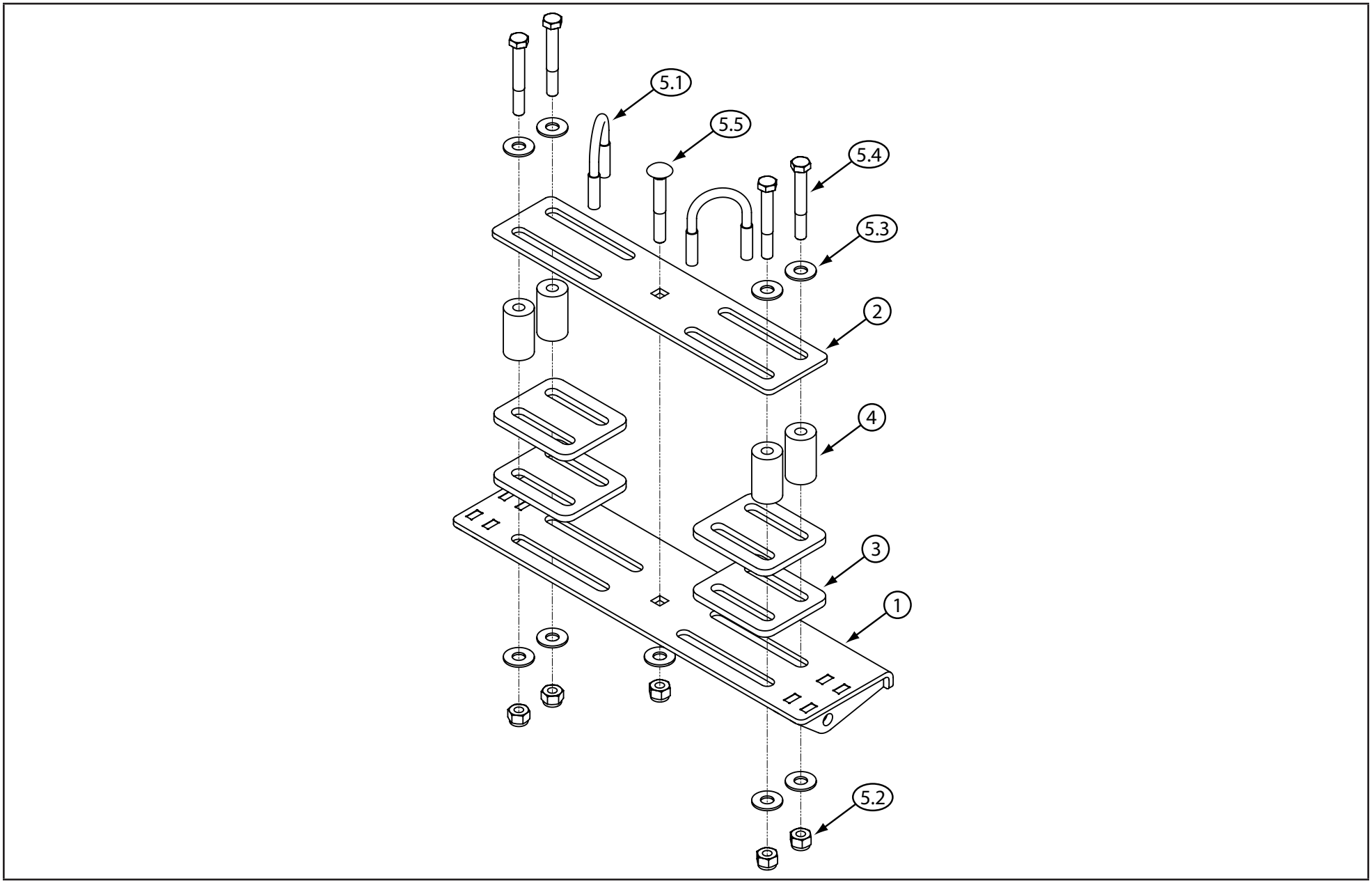

LISTE DES PIÈCES DE L'ASSEMBLAGE HYBRIDE

No	No de pièce	Description	Qté
1	105112	Point de soudure inférieur de l'assemblage hybride	1
2	105104	Plaque supérieure de l'assemblage hybride	1
3	105119	Entretoise de l'assemblage hybride	4
4	P800335	Entretoise en caoutchouc de l'assemblage hybride de 2,54 x 4,45 cm (1,00 x 1,75 po)	4
5	Hk-144	Ensemble de matériel	1
5.1	P800301	Boulon en U de 4,8-9,5 mm x 38,1 mm x 63,5 mm x 31,8 mm (3/8-16 po x 1 1/2 po x 2 1/2 x 1 1/4 po)	2
5.2	Hnnl-Zp-0375-16	Écrou hexagonal à frein élastique en acier zingué de 4,8-9,5 mm (3/8-16 po)	5
5.3	Fw-Uss-Zp-0375	Rondelle plate, Uss, en acier galvanisé de 9,5 mm (3/8 po)	9
5.4	Hc-G5-Zp-0375-16-2_75	Vis d'assemblage hexagonale à filet complet en acier galvanisé d'indice SAE 5 de 4,8-9,5 x 69,9 mm (3/8-16 x 2 3/4 po)	4
5.5	Cb-Zp-0375-16-2_75	Boulon de carrosserie en acier galvanisé de 4,8-9,5 x 69,9 mm (3/8-16 x 2 3/4 po)	1