Champion Power Equipment, Inc., Santa Fe Springs, CA États-Unis

MODÈLE N°100319

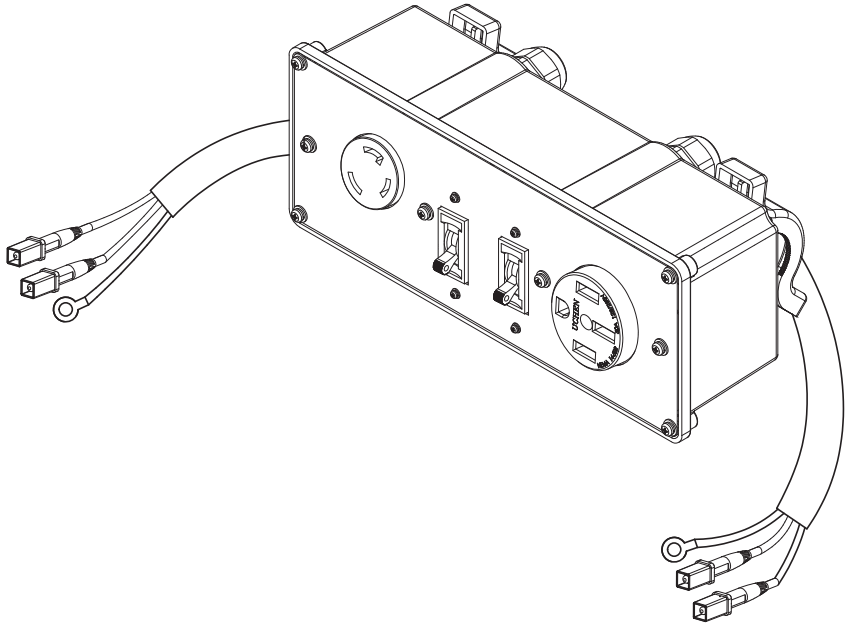

INFORMATIONS DES PIÈCES

KIT PARALLÈLE

VARIANT DE NUMÉRO DE SÉRIE : TOUS

Pour commander des pièces de rechange, veuillez visiter :
shop.championpowerequipment.com
ou appeler le **1-877-338-0999.**

TABLE DES MATIÈRES

Schéma des pièces **3**

Liste de pièces **4**

Schéma de câblage **5**

SCHÉMA DES PIÈCES

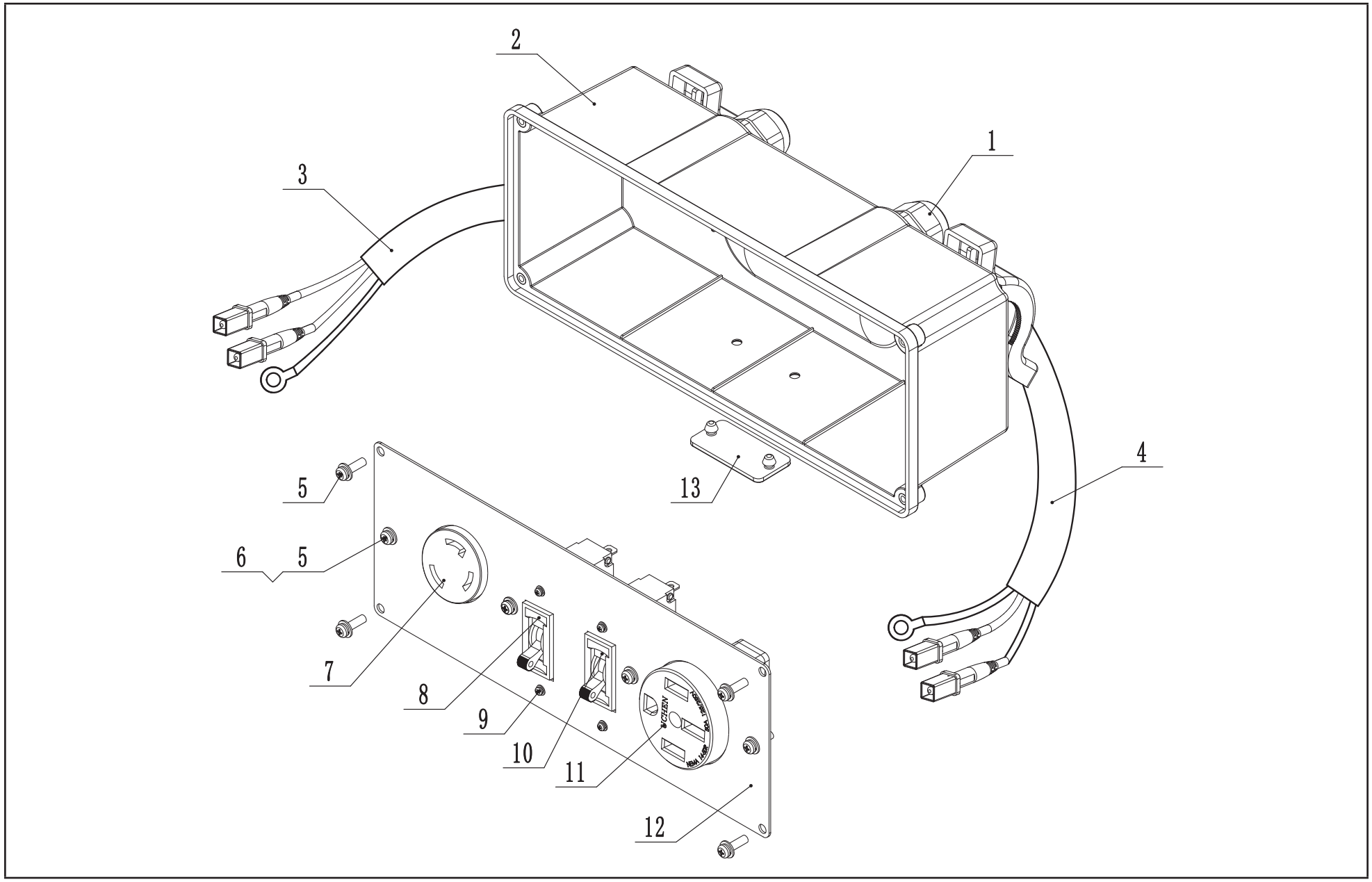

LISTE DE PIÈCES

No	No de pièce	Description	Qté
1	81.210003.01	Connecteur, Fil	2
2	83.213001.00	Boîtier de commande	1
3	5.1900.144	Fiche parallèle et faisceau de fils, 1800 mm	1
4	5.1900.143	Fiche parallèle et faisceau de fils, 1000 mm	1
5	1.9074.4.0414.1	Ensemble vis/rondelle M4 x 14	8
6	1.6177.1.04.1	Écrou de blocage M4, Embase	4
7	5.1120.008	Prise L5-30R	1
8	5.1230.300	Disjoncteur de 30 A, Levier	1
9	1.9074.4.0306.1	Ensemble vis/rondelle M3 x 6	4
10	5.1230.500	Disjoncteur de 50 A, Levier	1
11	5.1120.039	Prise 14-50R, CSA	1
12	83.213100.03	Panneau de commande	1
13	83.213004.00	Bouchon de caoutchouc	1

SCHÉMA DE CÂBLAGE

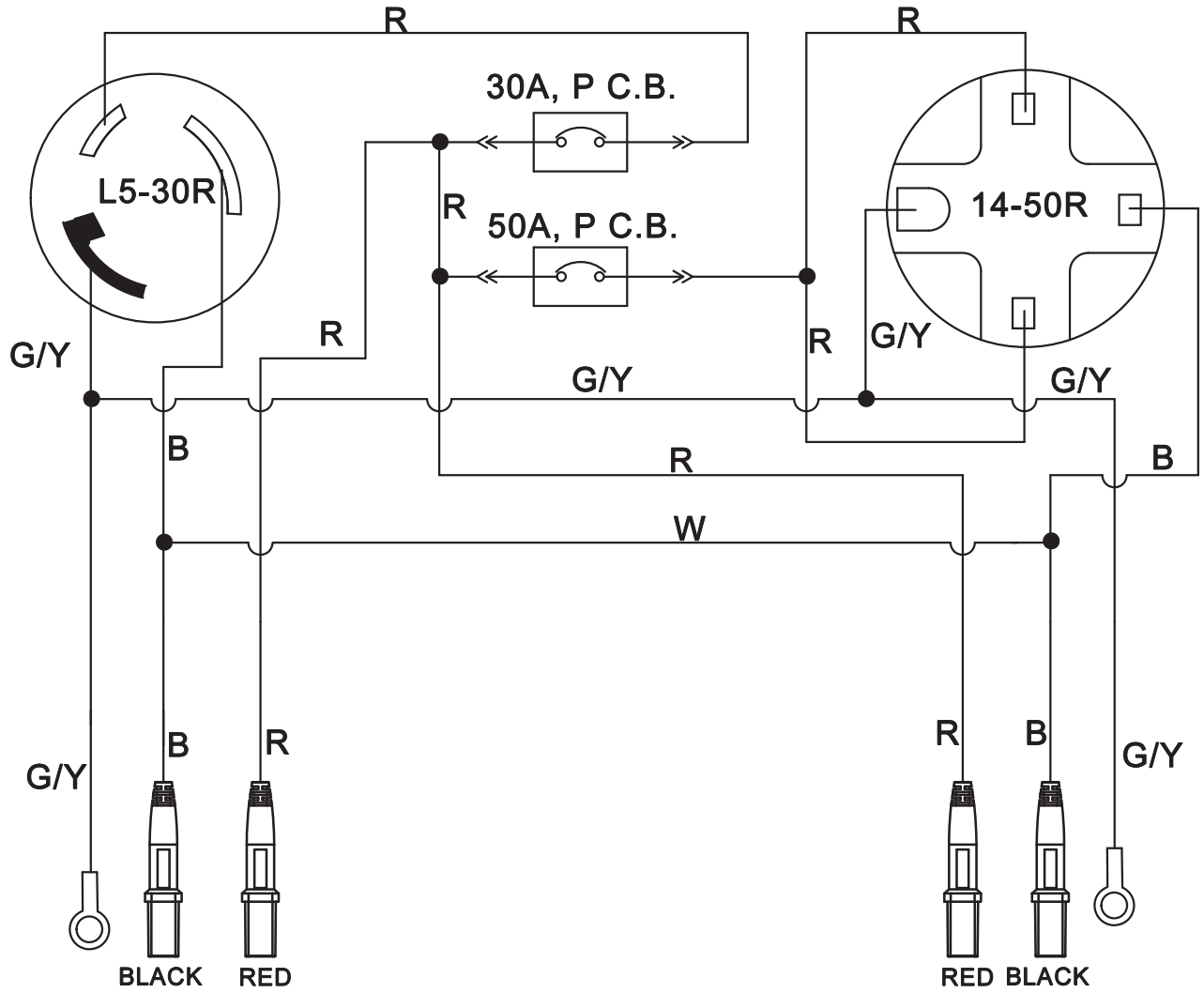

W	WHITE
G	GREEN
B	BLACK
R	RED
G/Y	GREEN YELLOW