CHAMPION
GLOBAL POWER EQUIPMENT™-MC

Champion Power Equipment, Inc.

MODÈLE N° 201176

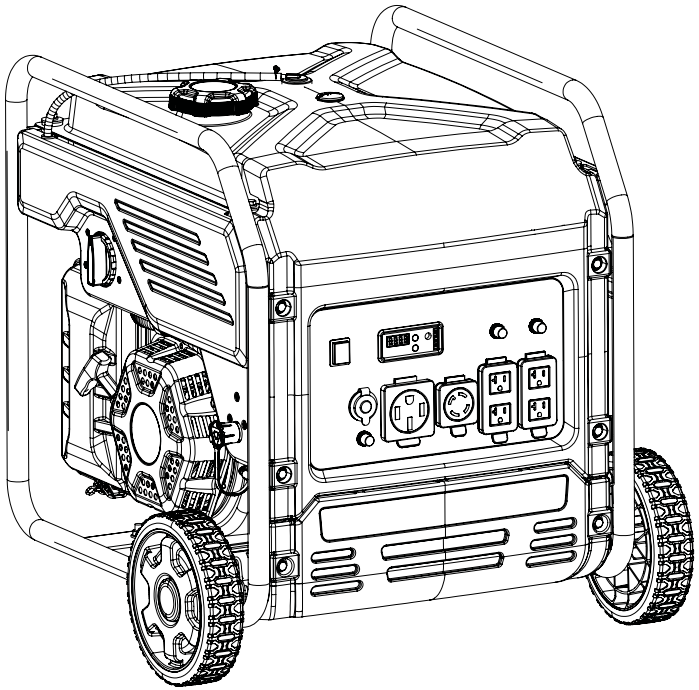

INFORMATIONS DES PIÈCES

GÉNÉRATRICE DE DÉMARRAGE ÉLECTRIQUE À TROIS CARBURANTS DE 9000 W

VARIANT DE NUMÉRO DE SÉRIE : TOUS

Pour commander des pièces de rechange, veuillez visiter :
shop.championpowerequipment.com
ou appeler le **1-877-338-0999.**

REV 20250328

TABLE DES MATIÈRES

Schéma de pièces du génératrice 3
Liste de pièces du génératrice 4
Schéma de pièces du moteur 6
Liste des pièces du moteur 7
Schéma de pièces de culasse 9
Liste de pièces de culasse 10
Schéma de pièces del carburateur 11
Liste de pièces del carburateur 12
Schéma de pièces del réservoir de carburant 13
Liste de pièces del réservoir de carburant 14
Schéma de pièces del panneau de commande 15
Liste de pièces del panneau de commande 16
Schéma de pièces del cadre 17
Liste de pièces del cadre 18
Schéma de câblage 19

SCHÉMA DE PIÈCES DU GÉNÉRATRICE

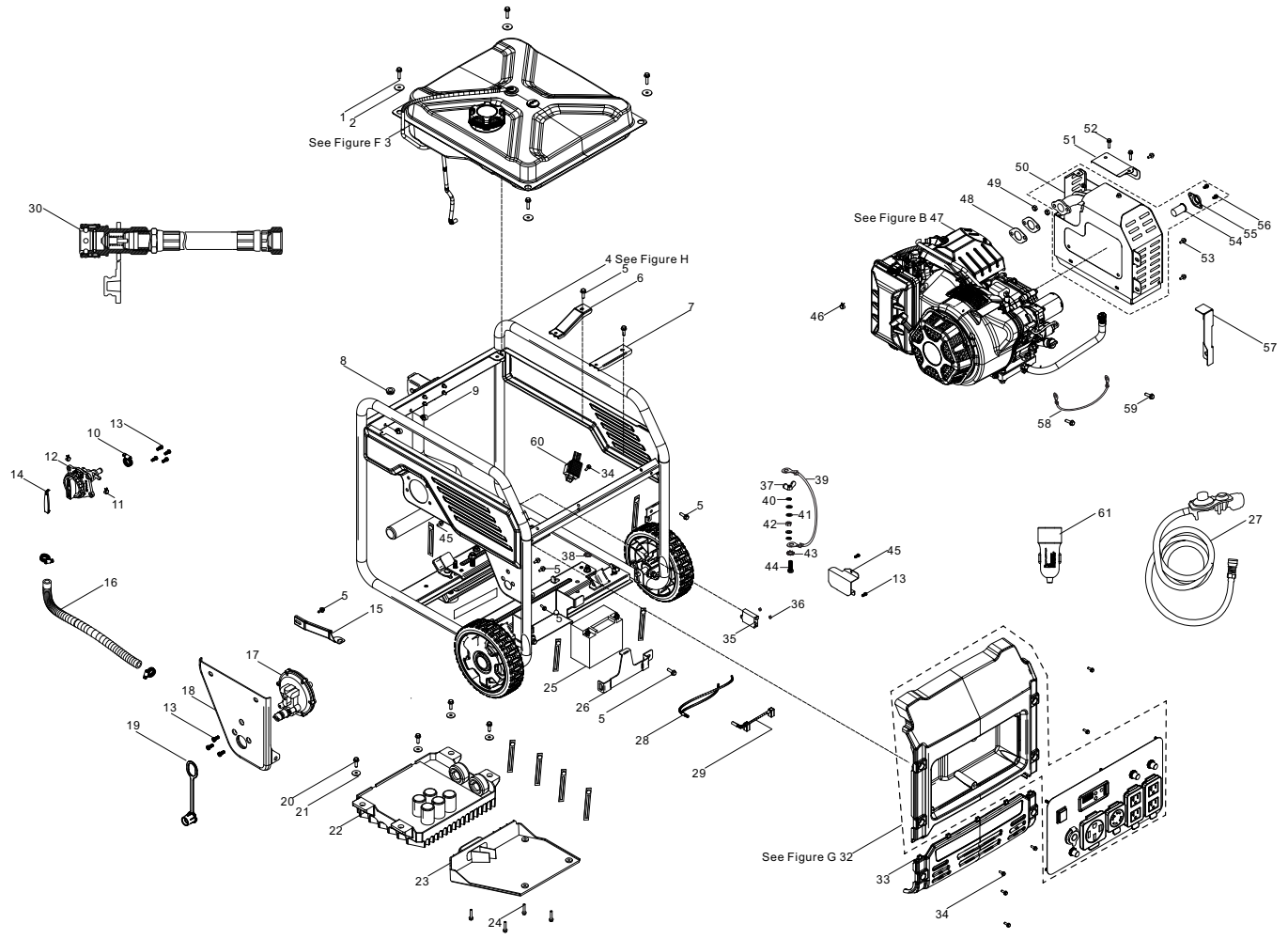

Figure A

LISTE DE PIÈCES DU GÉNÉRATRICE

No	No de pièce	Description	Qté
1	90007-000024	Boulon à bride hexagonal, M6 x 25, zinc noir	4
2	90408-000008	Rondelle plate 6,2 x 25 x 2, zinc noir	4
3	96003-Y16620-0025	Ensemble réservoir de carburant - voir Figure F	1
4	96003-Y51100-0023	Ensemble du cadre - voir Figure H	1
5	90001-000019	Boulon à bride hexagonal, M6 x 12, zinc noir	9
6	30081-000001	Support de montage 1, ondulateur	1
7	30081-000002	Support de montage 2, ondulateur	1
8	90698-000001	Manchon de protection de caoutchouc	1
9	90684-000005	Pince, Ø8	2
10	90748-000002	Collier de serrage Ø10 x 16	3
11	90685-000010	Attache, Ø9 x 0,8 x 8	2
12	16750-000020	Assemblage du robinet de carburant	1
13	90103-000012	Vis à tête cylindrique avec tête en croix, M5 x 12, zinc noir	9
14	82007-000005	Couvercles décoratifs PMS 109C	1
15	17003-000004	Support du filtre à air	1
16	90729-000015	Tube d'évent, Ø10 x Ø16,8 x 330	1
17	77100-000010	Régulateur de gaz de pétrole liquéfié/gaz naturel, auxiliaire	1
18	51136-000002	Plaque de montage, régulateur de gaz de pétrole liquéfié/gaz naturel	1
19	90722-000019	Bouchon 1, entrée de gaz de pétrole liquéfié/ gaz naturel	1
20	90001-000026	Boulon à embase hexagonal, M6 x 25, zinc blanc	4
21	90408-000018	Rondelle plate, zinc noir, Ø22 x Ø6,3 x 2 zinc blanc	4
22	30043-000026	Onduleur, 6,8/7,5 kW_120 V/240 V_60 Hz	1
23	19313-000002	Plaque de guide d'air, onduleur	1

No	No de pièce	Description	Qté
24	90254-000002	Ensemble de boulons et rondelles, M4 x 16, zinc blanc	4
25	31110-000006	Batterie, 12 V/14 Ah, 150 x 85 x 130	1
26	31142-000003	Collier de serrage, batterie	1
27	77300-000006	Tuyau GPL avec régulateur	1
28	31114-000013	Faisceau de câblage du moteur	1
29	31112-000014	Faisceau de câblage de la batterie	1
30	90729-000016	Tuyau de gaz naturel avec adaptateur, Ø18,5 x Ø12,5 x 7 600	1
31	90684-000001	Agrafe, 130 mm	7
32	35610-000135	Ensemble panneau de commande - voir figure G	1
33	82007-000002	Plaque décorative, panneau	1
34	90001-000023	Boulon à embase hexagonal, M6 x 16, zinc noir	7
35	35720-000002	Alarmes de CO	1
36	90305-000001	Écrou à embase hexagonal, M4, zinc noir	2
37	90312-000001	Écrou à oreilles, M6, zinc noir	1
38	90415-000003	Rondelle de blocage, dentée, zinc blanc	1
39	30009-000002	Fil de mise à la terre	1
40	90403-000003	Rondelle à ressort, zinc noir	2
41	90408-000006	Rondelle plate, zinc noir	3
42	90303-000003	Écrou, M6, zinc noir	1
43	90415-000002	Rondelle de blocage, dentée, zinc noir	1
44	90001-000027	Boulon à bride hexagonal, M6 x 25, zinc noir	1
45	76021-000001	Plaque de protection, capteur de monoxyde de carbone	1
46	90685-000007	Étrier, Ø9,5 x 0,8 x 8	1
47	96100-420DTVI0-01	Moteur - voir figure B	1
48	18001-000004	Joint, sortie d'échappement	2
49	90303-000006	Écrou, M8, zinc noir	2

No	No de pièce	Description	Qté
50	18100-000042	Assemblage du silencieux	1
51	18013-000003	Plaque de support, silencieux	1
52	90022-000001	Boulon à bride hexagonal, M6 x 12, zinc noir	3
53	90001-000041	Boulon à embase hexagonal, M8 x 16, zinc noir	2
54	18250-000002	Pare-étincelles	1
55	18213-000002	Plateau de pression, pare-étincelles	1
56	90005-000002	Boulon à embase hexagonal, M5 x 10, zinc blanc	2
57	76021-000002	Plaque de protection, silencieux	1
58	30009-000018	Fil de mise à la terre	1
59	90001-000018	Boulon à embase hexagonal, M6 x 12, zinc blanc	2
60	30060-000003	Redresseur	1
61	35613-000001	Adaptateur USB 12 V CC	1

SCHÉMA DE PIÈCES DU MOTEUR

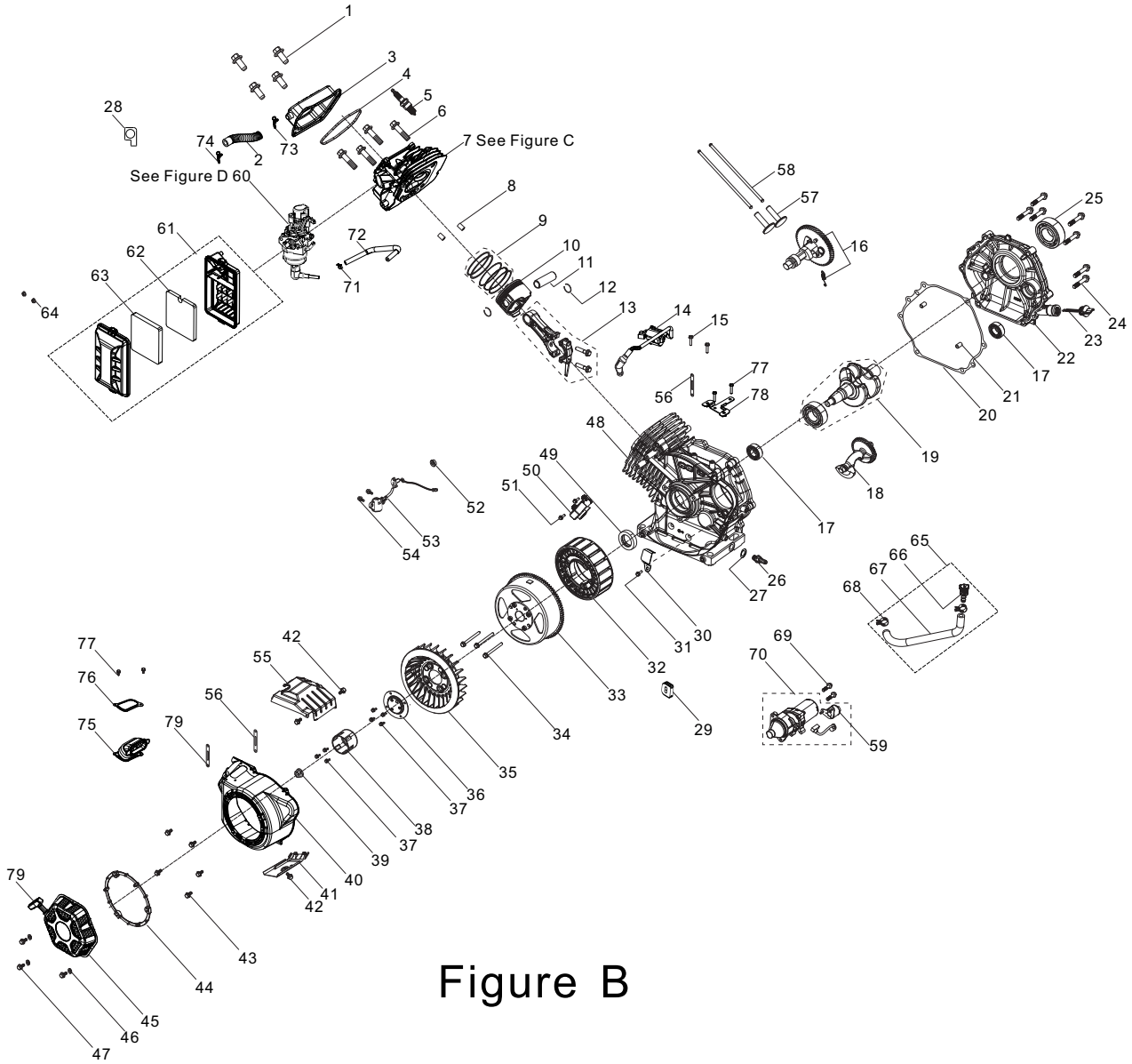

Figure B

LISTE DES PIÈCES DU MOTEUR

No	No de pièce	Description	Qté
1	90001-000020	Boulon à embase hexagonal, M6 x 14, zinc blanc	4
2	17004-000027	Tube de respiration, Ø11,5 x Ø17 x 90	1
3	12410-000002	Sous-assemblage du couvre-culasse, octogone, zinc blanc	1
4	12004-000006	Joint du couvre-culasse	1
5	30010-000006	Bougie, F7RTJC	1
6	12003-000004	Boulon de culasse, M10 x 80, zinc blanc	4
7	96003-Z12140-0037	Ensemble de culasse	1
8	90502-000008	Goupille, Ø12 x 20	2
9	13200-000005	Ensemble de segments de piston	1
10	13111-000003	Piston	1
11	13121-000004	Axe de piston, Ø20 x Ø14,75 x 62	1
12	13122-000002	Agrafe, axe de piston	2
13	13010-000004	Bielle	1
14	30400-000035	Bobine d'allumage	1
15	90001-000024	Boulon à embase hexagonal, M6 x 20, zinc blanc	2
16	14200-000007	Assemblage de l'arbre à cames	1
17	90548-000001	Roulement, 6202	2
18	13400-000001	Assemblage de l'arbre, équilibrage	1
19	13300-000035	Assemblage du vilebrequin	1
20	11001-000004	Joint du vilebrequin	1
21	90502-000002	Goupille, Ø8 x 12	2
22	11411-000025	Assemblage du couvercle de carter	1
23	15010-000007	Sous-assemblage de la jauge d'huile	1
24	90001-000050	Boulon à embase hexagonal, M8 x 40, zinc blanc	7
25	90547-000009	Roulement, 6207	1
26	90689-000001	Connecteur, tuyau de vidange d'huile	1
27	90412-000003	Rondelle plate, Ø12 x Ø21 x 2	1

No	No de pièce	Description	Qté
28	90804-000001	Cale de butée	1
29	28101-000003	Bouchon en caoutchouc	1
30	30002-000003	Étrier de câblage, magnéto	1
31	90001-000001	Boulon à embase hexagonal, M5 x 10, zinc blanc	1
32	30120-000029	Composante de stator, Ø179 x 53	1
33	30110-000008	Composante de rotor, Ø179 x 53	1
34	90007-000020	Boulon à embase hexagonal, M6 x 65, zinc blanc	3
35	19352-000015	Ventilateur de refroidissement, moteur	1
36	28020-000001	Base de poulie d'entraînement	1
37	90001-000018	Boulon à embase hexagonal, M6 x 12, zinc blanc	7
38	28002-000014	Poulie d'entraînement, zinc blanc	1
39	13501-000002	Écrou du volant d'inertie du moteur, M16 x 1,5, zinc blanc bleuté	1
40	28110-000035	Collecteur d'air	1
41	19304-000004	Carénage de corps de cylindre, zinc blanc	1
42	90001-000018	Boulon à embase hexagonal, M6 x 12, zinc blanc	3
43	90001-000019	Boulon à bride hexagonal, M6 x 12, zinc noir	5
44	28261-000003	Agrafe circulaire, corde	1
45	28200-000025	Ensemble du démarreur manuel	1
46	90408-000006	Rondelle plate	3
47	90001-000025	Boulon à embase hexagonal, M6 x 20, zinc noir	3
48	11310-000029	Sous-assemblage du carter de moteur	1
49	90682-000006	Joint d'huile	1
50	30130-000008	Ensemble du déclencheur	1
51	90001-000007	Boulon à embase hexagonal, M5 x 16, zinc blanc	2

LISTE DES PIÈCES DU MOTEUR

No	No de pièce	Description	Qté
52	90305-000014	Écrou de blocage hexagonal à embase, M10, zinc blanc	1
53	37060-000006	Capteur d'huile	1
54	90001-000022	Boulon à embase hexagonal, M6 x 16, zinc blanc	2
55	19305-000004	Carénage de corps de cylindre 2	1
56	90684-000003	Agrafe, 100 mm	1
57	14081-000003	Poussoir de soupape	2
58	14070-000002	Tige de soupape	2
59	30500-000001	Relais de démarrage	1
60	96003-Z16100-0034	Ensemble du carburateur - voir figure D	1
61	17100-000031	Filtre à air	1
62	17151-000002	Élément 1, filtre à air	1
63	17151-000001	Élément 2, filtre à air	1
64	90305-000007	Écrou hexagonal à embase, M6, zinc blanc	2
65	11011-000009	Ensemble de tuyau de vidange d'huile	1
66	15031-000001	Bouchon d'huile	1
67	11011-000008	Tuyau de vidange d'huile	1
68	90685-000015	Collier de serrage	2
69	90001-000044	Boulon à embase hexagonal, M8 x 25, zinc blanc	2
70	30300-000008	Assemblage du moteur, démarrage	1
71	90748-000002	Pince 1	1
72	90729-000014	Tube d'évent, Ø9,5 x Ø16,8 x 200	1
73	90685-000016	Pince, Ø17	1
74	90685-000014	Pince, Ø16	1
75	28252-000001	Tube de guidage d'air, ondulateur	1
76	16676-000001	Plaque de montage	1
77	90001-000003	Boulon à embase hexagonal, M5 x 12, zinc blanc	4
78	51124-000014	Support de fixation	1
79	28210-000004	Poignée de cordon de tirage	1

SCHÉMA DE PIÈCES DE CULASSE

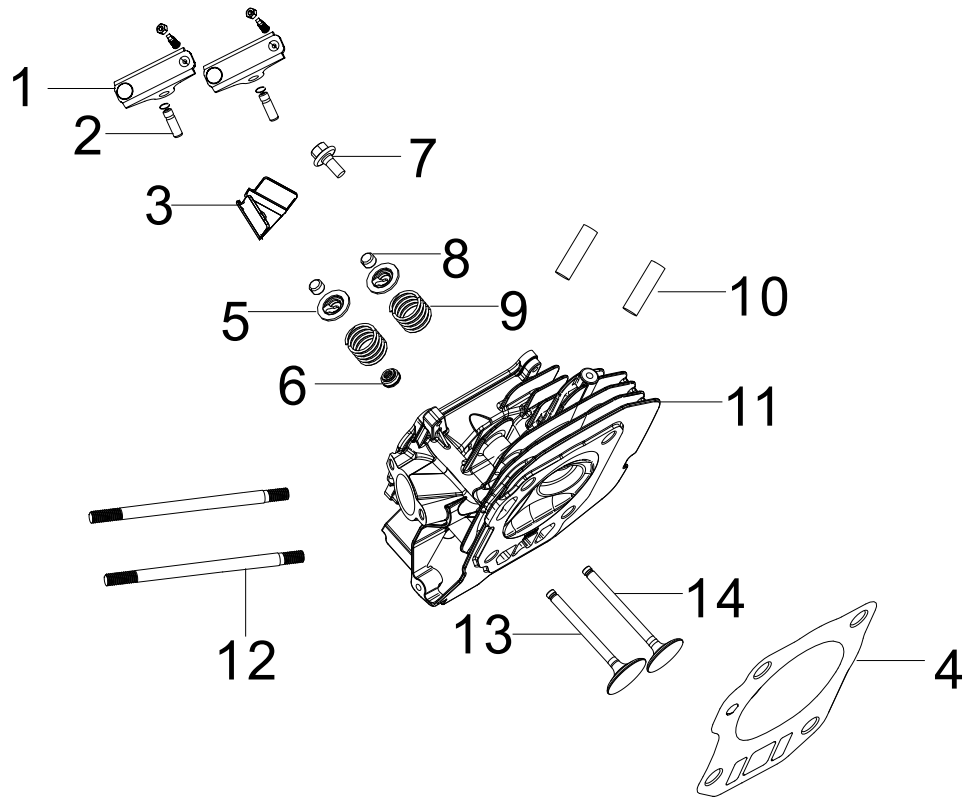

Figure C

LISTE DE PIÈCES DE CULASSE

No	No de pièce	Description	Qté
1	14310-000003	Sous-assemblage du culbuteur de soupape	2
2	14318-000004	Sous-assemblage de l'axe de culbuteur de soupape	2
3	12419-000002	Plaque de goupille, couvre-culasse	1
4	12131-000006	Joint de la culasse du cylindre	1
5	12107-000001	Coupelle d'appui du ressort de la soupape	2
6	12101-000005	Guide d'étanchéité	1
7	90001-000019	Boulon à bride hexagonal, M6 x 12, zinc noir	1
8	12104-000001	Bouchon de réglage de la soupape, Ø5,6 x Ø8,5 x 5,2	2
9	12103-000009	Ressort de la soupape	2
10	90203-000001	Goujon, M8 x 34, zinc noir	2
11	12140-000009	Sous-assemblage de la culasse	1
12	90204-000011	Goujon, M6/M8 x 110, noir zinc	2
13	12111-000002	Soupape d'aspiration	1
14	12121-000003	Soupape d'échappement	1

SCHÉMA DE PIÈCES DEL CARBURATEUR

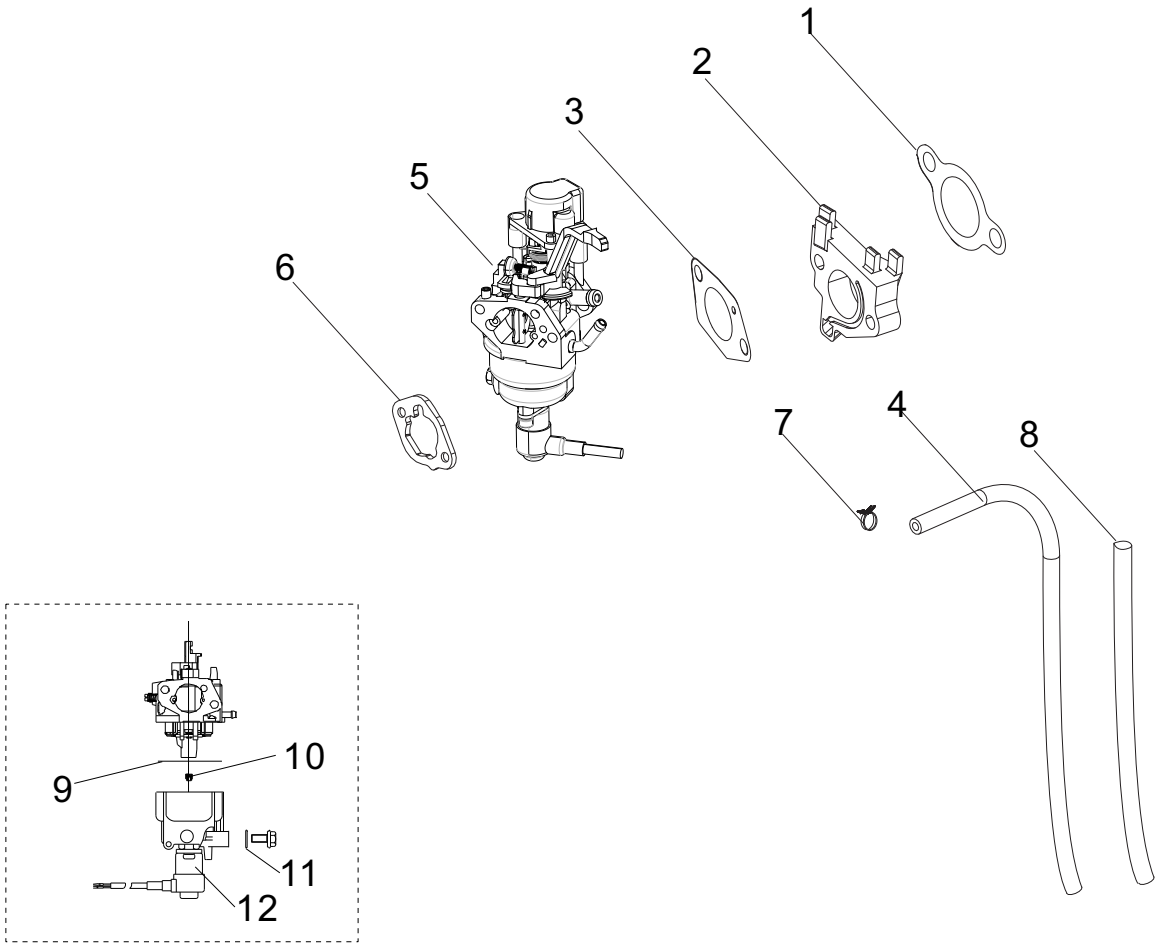

Figure D

LISTE DE PIÈCES DEL CARBURATEUR

No	No de pièce	Description	Qté
1	17002-000004	Joint d'entrée	1
2	16003-000018	Plaque d'isolation du carburateur	1
3	16001-000003	Joint du carburateur	1
4	90686-000048	Tube de carburant, Ø4 x Ø10 x 245	1
5	16100-000070	Ensemble du carburateur	1
6	17001-000010	Joint du filtre à air	1
7	90685-000010	Étrier, Ø10,5 x 0,8 x 8	1
8	30431-000024	Manchon en caoutchouc, Ø19.5 x Ø18 x 165	1
9	16112-000012	Bague d'étanchéité du flotteur	1
10	16161-000073	Gicleur principal (H128 × 0,50), standard	1
	16161-000059	Gicleur principal (H128 × 0,53), altitude de 914 à1 828 m (3 000 à 6 000 pi)	/
	16161-000074	Gicleur principal (H128 × 0,56), altitude de 1 828 à 2 438 m (6 000 à 8 000 pi)	/
11	90681-000013	Joint d'étanchéité	1
12	16108-000007	Électrovanne	1

SCHÉMA DE PIÈCES DEL RÉSERVOIR DE CARBURANT

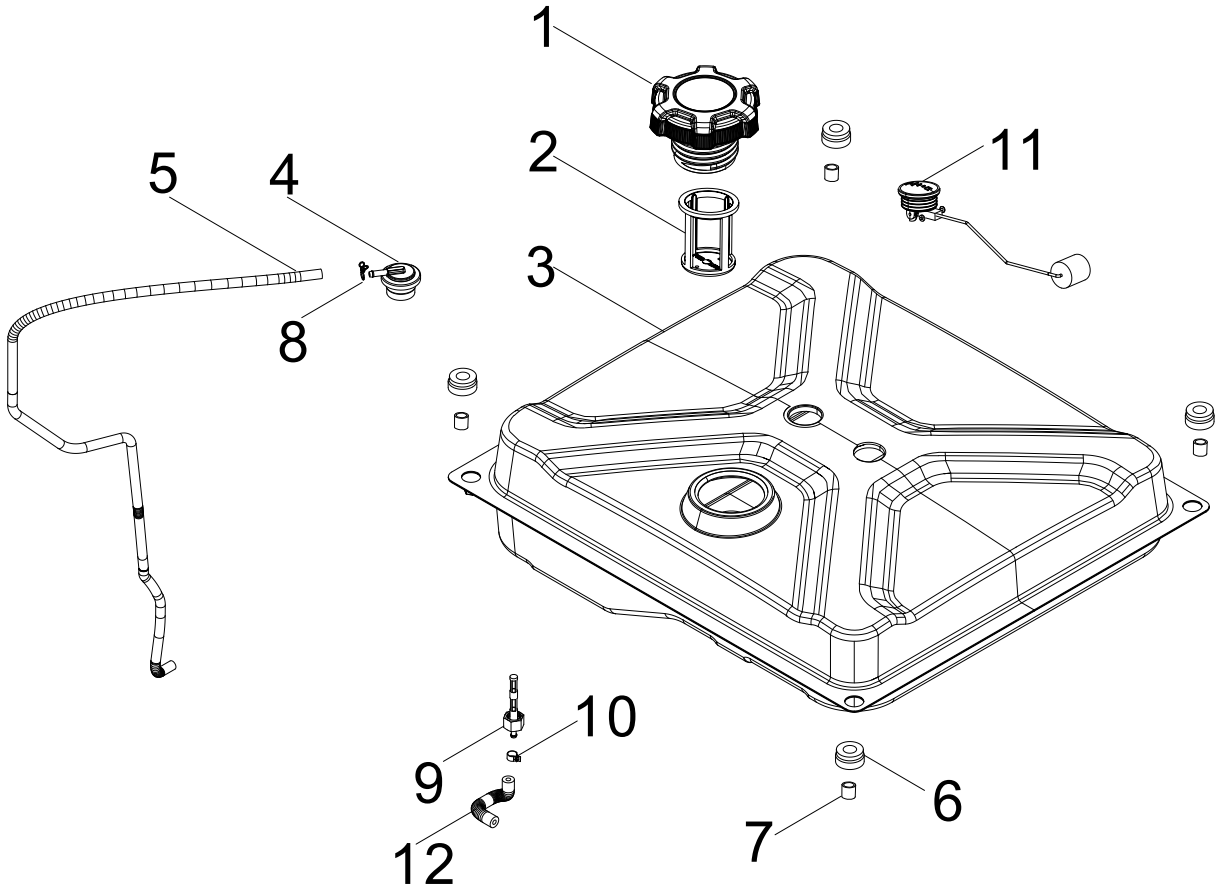

Figure F

LISTE DE PIÈCES DEL RÉSERVOIR DE CARBURANT

No	No de pièce	Description	Qté
1	16730-000010	Capuchon du réservoir de carburant	1
2	16652-000009	Filtre à carburant	1
3	16620-000020	Réservoir de carburant, 16,4 L	1
4	15150-000003	Clapet antiretour	1
5	16804-000025	Tube d'évent, Ø4,5 x Ø8,5 x 860	1
6	16601-000001	Manchon en caoutchouc pour réservoir de carburant	4
7	90683-000001	Bague	4
8	90740-000005	Étrier, Ø9	1
9	16680-000005	Assemblage du robinet de carburant	1
10	90685-000002	Étrier, Ø9 x Ø0,8 x 8	1
11	37200-000019	Jauge de carburant	1
12	90686-000050	Tube de carburant, carburateur, Ø4 x Ø10 x 110	1
13	30431-000008	Manchon en caoutchouc, Ø9.5 x Ø11 x 80	1

SCHÉMA DE PIÈCES DEL PANNEAU DE COMMANDE

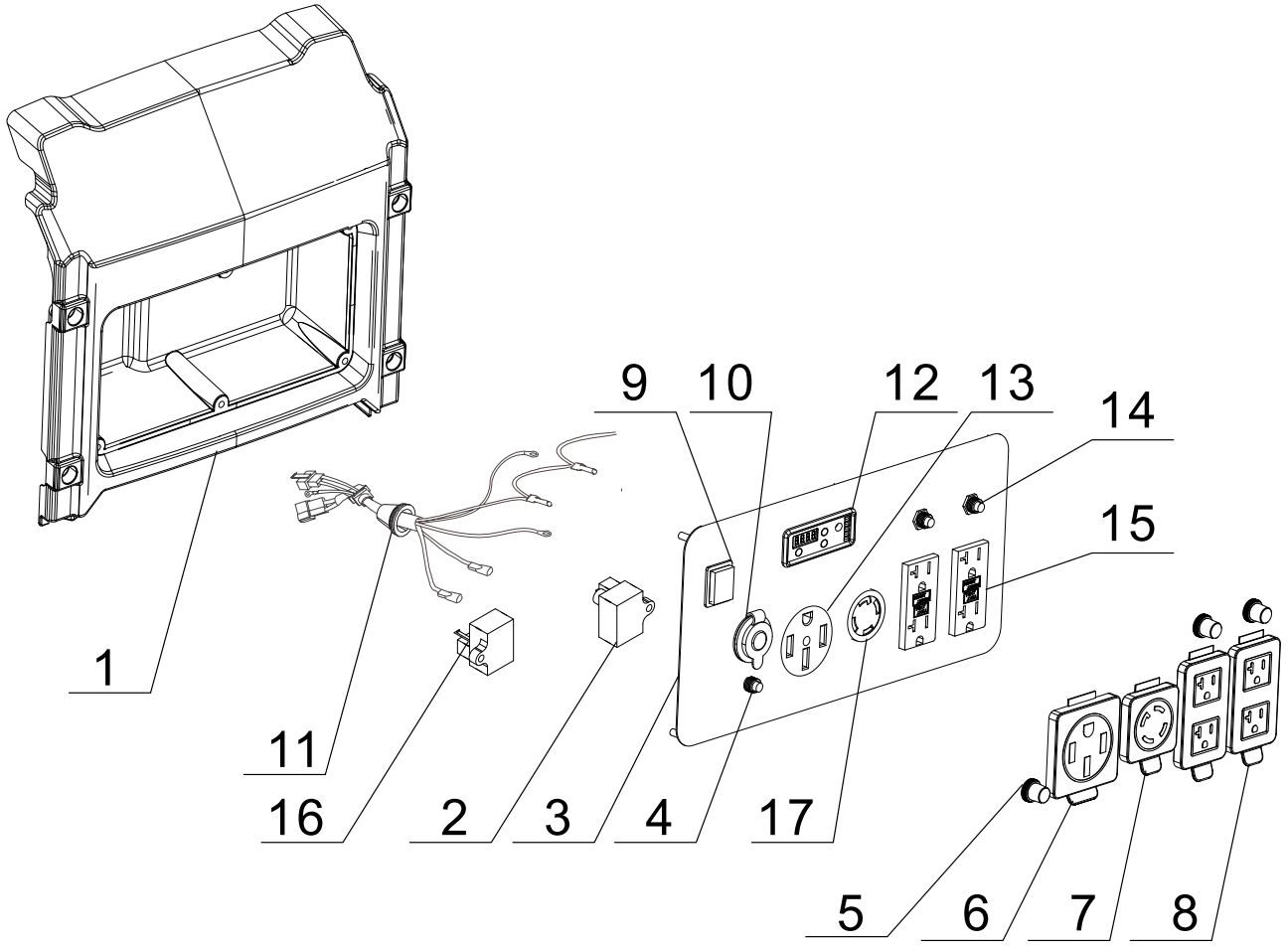

Figure G

LISTE DE PIÈCES DEL PANNEAU DE COMMANDE

No	No de pièce	Description	Qté
1	35680-000022	Logement du panneau de commande	1
2	30008-000005	Module de contrôle, EV0202	1
3	35650-000029	Panneau de commande	1
4	31234-000002	Disjoncteur 8 A, bouton poussoir, 125/250 V	1
5	35654-000005	Cache-prise	3
6	35654-000012	Cache-prise, 14-50R	1
7	35654-000010	Cache-prise, L14-30R	1
8	35654-000013	Cache-prise, réceptacle DDFT	2
9	35160-000011	Assemblage d’interrupteur	1
10	35619-000003	Prise automobile, 12 V CC	1
11	35660-000036	Faisceau de câblage, panneau de commande	1
12	35632-000014	Intelligauge, INT5CINV	1
13	35614-000012	Prise 14-50R, 50A, 125 V/ 250 V	1
14	31234-000003	Disjoncteur 20 A, bouton poussoir, 125/250 V	2
15	35614-000018	Prise DDFT 5-20R, 20 A, 125 V	2
16	30007-000002	Module chargeur, EC0803	1
17	35614-000004	Réceptacle L14-30R, 125 V/250 V/30 A	1

SCHÉMA DE PIÈCES DEL CADRE

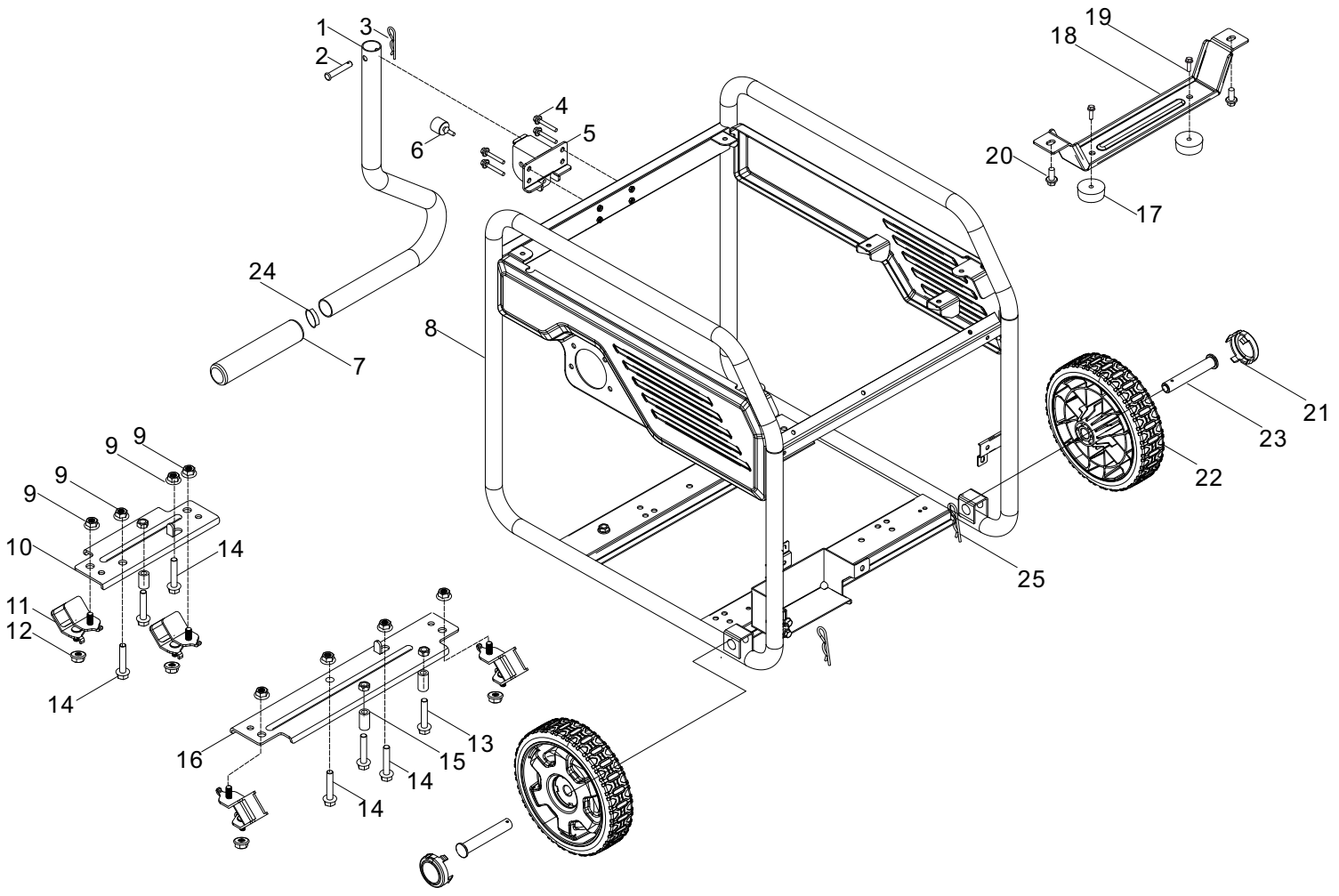

Figure H

LISTE DE PIÈCES DEL CADRE

No	No de pièce	Description	Qté
1	54110-000014	Poignée, Ø28 x 1,2	1
2	90504-000002	Tige cylindrique, zinc noir	1
3	90583-000001	Goupille R	1
4	90001-000031	Boulon à bride hexagonal, M6 x 30, zinc noir	4
5	54113-000004	Siège de connexion de poignée	1
6	51008-000001	Pôle d'absorption des chocs	1
7	54101-000004	Gaine de la poignée	1
8	51100-000044	Assemblage de cadre, 580 x 485 x 555	1
9	90306-000001	Écrou à embase hexagonal, M10 x 1,25, zinc blanc	8
10	51002-000010	Plaque morte 2, moteur	1
11	51005-000007	Support antivibrations, cadre	4
12	90305-000010	Écrou hexagonal à embase, M8, zinc blanc	4
13	90001-000051	Boulon à embase hexagonal, M8 x 40, zinc noir	3
14	90002-000002	Boulon à embase hexagonal, M10 x 1,25 x 40, zinc blanc	4
15	90683-000006	Bague, Ø15 x 27, zinc blanc	3
16	51002-000009	Plaque morte 1, moteur	1
17	51014-000015	Montage antivibrations, patte de support	2
18	51016-000004	Patte de support	1
19	90001-000019	Boulon à bride hexagonal, M6 x 12, zinc noir	2
20	90001-000041	Boulon à embase hexagonal, M8 x 16, zinc noir	2
21	44001-000003	Couvercle, moyeu de roue, PMS 109C	2
22	44110-000002	20,3 cm (8 po) Roue, jaune	2
23	44020-000003	Goupille cylindrique, Ø16 x 89,5 x 98, zinc noir	2
24	90722-000001	Bouchon, extrémité	1
25	90501-000004	Goupille, zinc noir	2
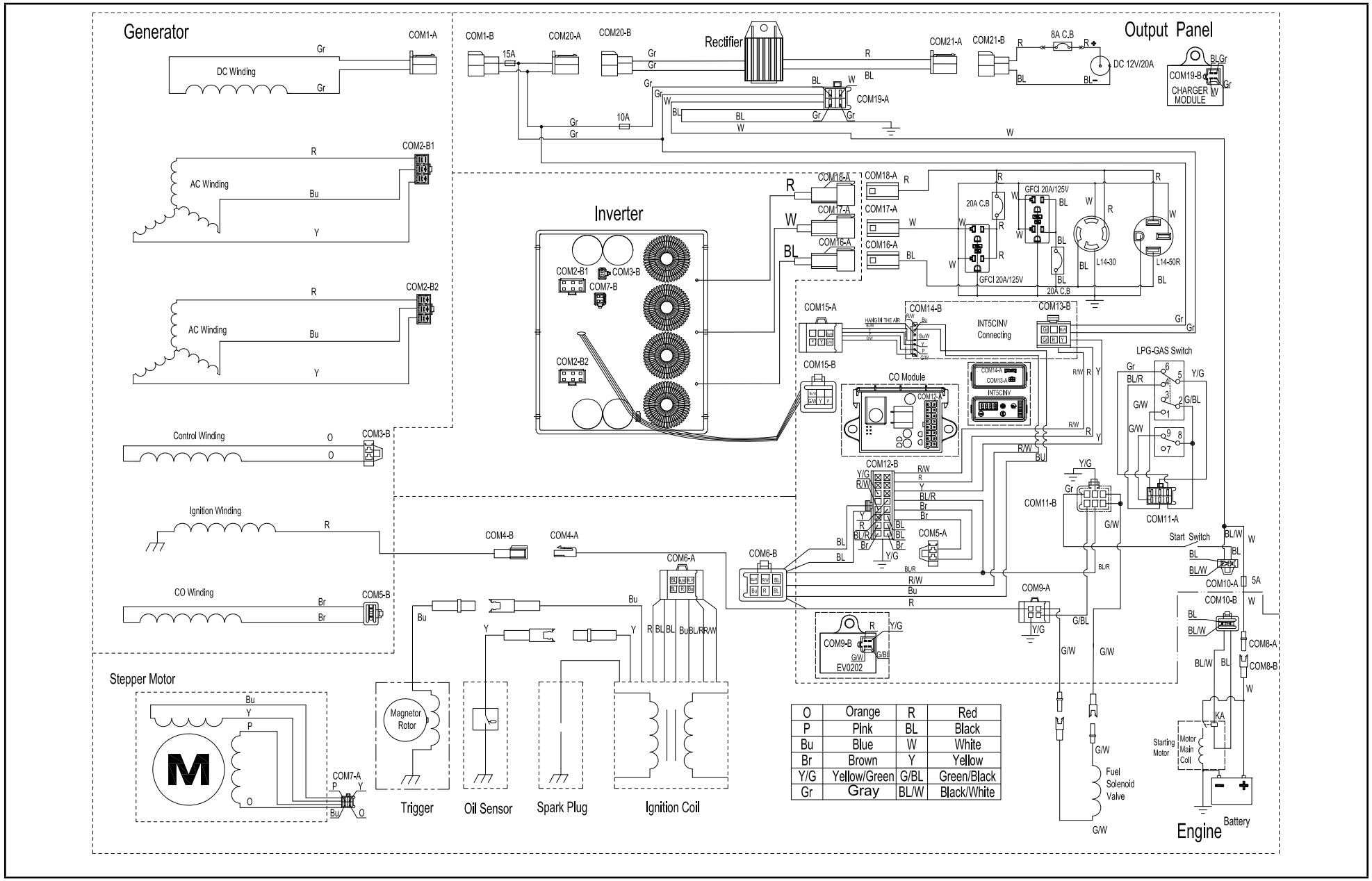
SCHÉMA DE CÂBLAGE