Champion Power Equipment, Inc.

MODÈLE N° 201422

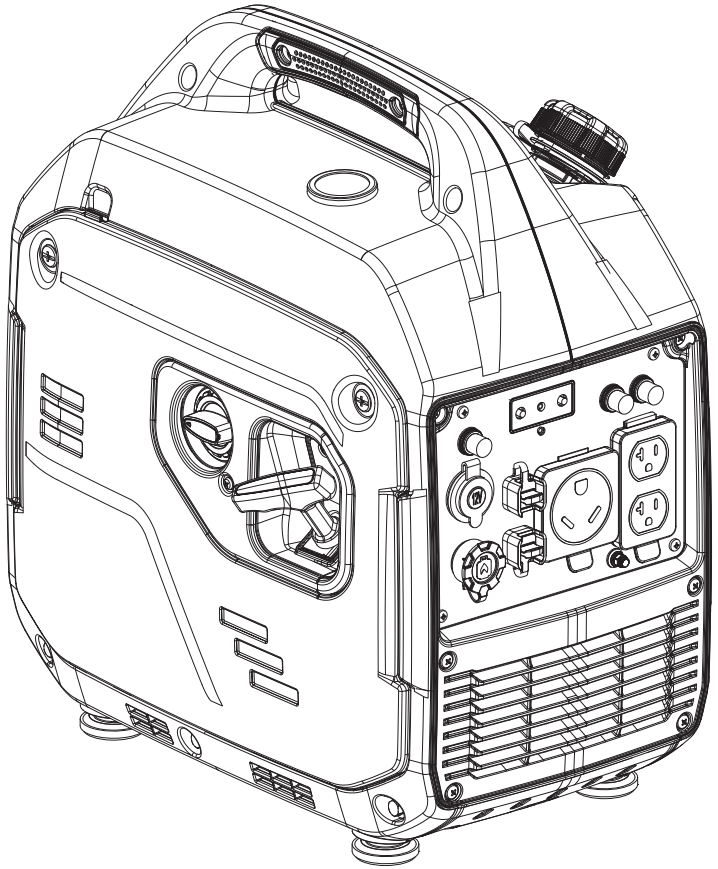

INFORMATIONS DES PIÈCES

GÉNÉRATRICE À ONDULEUR À DOUBLECARBURANT DE 4000 W

VARIANT DE NUMÉRO DE SÉRIE : TOUS

Pour commander des pièces de rechange, veuillez visiter :
shop.championpowerequipment.com
ou appeler le **1-877-338-0999.**

REV 20240923

TABLE DES MATIÈRES

Schéma de pièces du génératrice 3
Liste de pièces du génératrice 4
Schéma de pièces du moteur 6
Liste des pièces du moteur 7
Schéma de pièces de culasse 9
Liste de pièces de culasse 10
Schéma de pièces del carburateur 11
Liste de pièces del carburateur 12
Schéma de pièces del réservoir de carburant 13
Liste de pièces del réservoir de carburant 14
Schéma de pièces del panneau de commande 15
Liste de pièces del panneau de commande 16
Schéma de pièces du kit de base 17
Liste de pièces du kit de base 18
Schéma de câblage 19

SCHÉMA DE PIÈCES DU GÉNÉRATRICE

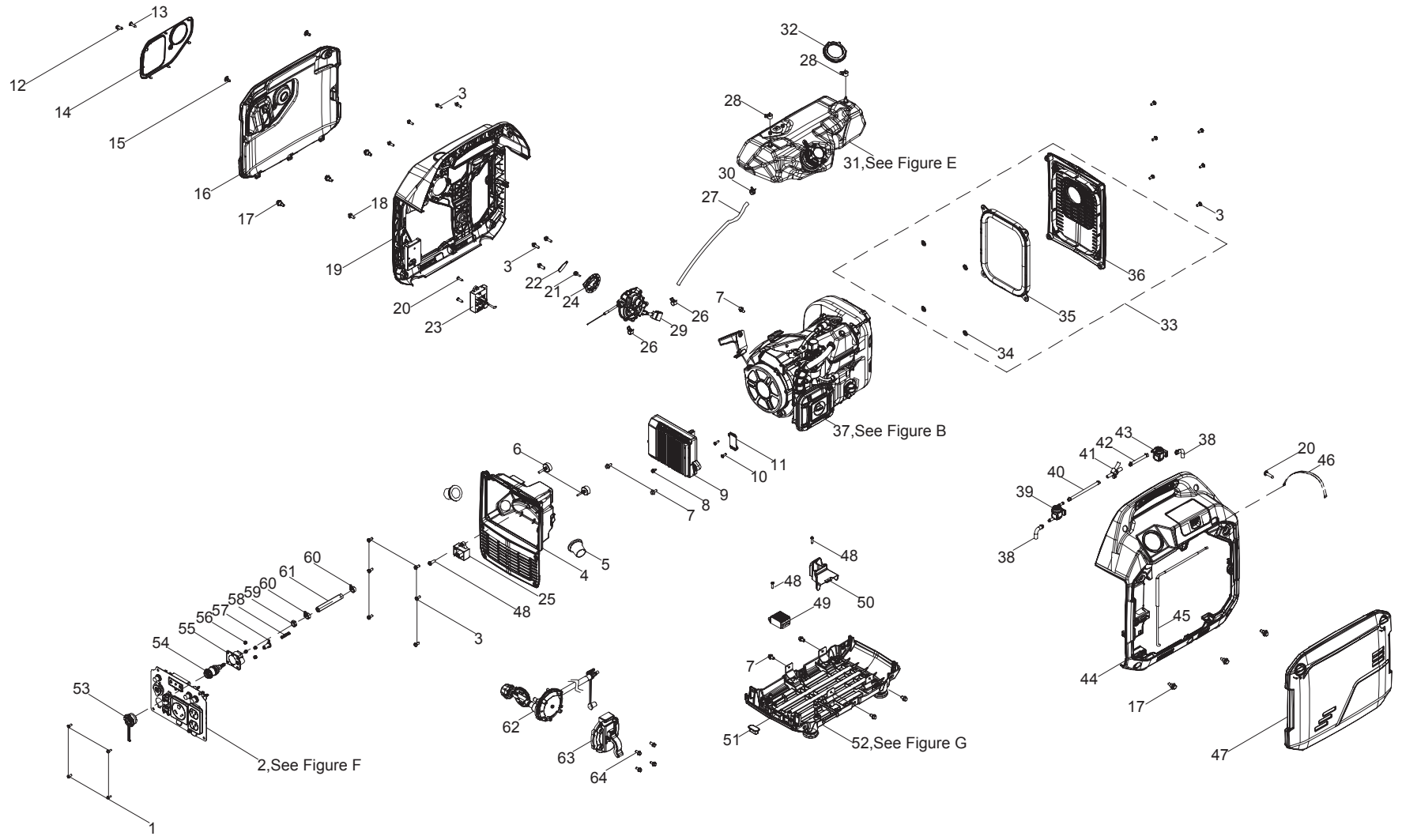

Figure A

LISTE DE PIÈCES DU GÉNÉRATRICE

No	No de pièce	Description	Qté
1	100010946-0001	Vis M4 x 10	4
2	100797507-0001	Ensemble du panneau de commande - voir Figure F	1
3	100033079-0003	Vis M5 × 16	19
4	100797443-0001	Lit du panneau	1
5	100711831	Gaine métallique	2
6	100716670	Coussin de pare-chocs	2
7	100011570-0001	Boulon à grosse embase M6 x 12	7
8	100011247-0004	Boulon à embase M5 x 8	1
9	100797506	Inverseur, 120 V, 60 Hz	1
10	100032967-0002	Vis autotaraudeuse ST4.2 x 16	2
11	100158096	Base à agrafe	1
12	100733485-0002	Vis autotaraudeuse ST4.2 x 13	1
13	100032967-0005	Vis autotaraudeuse ST4.2 x 16	1
14	100796683-0001	Protection esthétique	1
15	100072713-0002	Boulon	2
16	100797438-0003	Ensemble du panneau de couverture gauche	1
17	100081994	Boulon de localisation de l'arbre	6
18	100010953-0004	Vis M5 x 10	1
19	100797439-0001	Ensemble du boîtier, poignée gauche	1
20	100011002-0004	Vis autotaraudeuse ST4.2 x 19	3
21	100137684-0003	Boulon à embase M4 x 16	1
22	100715786-0002	Couvercle de poignée de l'interrupteur de carburant	1
23	5.1830.022	Module d'arrêt du CO	1
24	100796806	Bouton de l'interrupteur d'huile	1
25	100715460-0001	Gaine, résine silicone	1
26	100771620	Collier de serrage Ø8,5	2
27	100798440	Tube de carburant, L = 110 mm	1
28	100005148	Collier de serrage 1, Ø8	2

No	No de pièce	Description	Qté
29	100796816	Assemblage d'interrupteur	1
30	100005159	Collier de serrage 2, Ø10.5 x 8	1
31	100797397	Ensemble de réservoir de carburant, voir Figure E	1
32	100008887	Écrou de blocage	1
33	100797442-0001	Fenêtre de service	1
34	100087972	Bague de retenue	4
35	100158130	Joint torique	1
36	100797956	Panneau arrière de silencieux	1
37	1ZC7DC030	Moteur - voir Figure B	1
38	100161875-0001	Tube de carburant	2
39	100158094	Soupape de renversement	1
40	100716692	Tube de carburant, L = 120 mm	1
41	100160310	Tuyau en T de carburant	1
42	100716690	Tube de carburant, L = 70 mm	1
43	100158092	Soupape de renversement	1
44	100797441-0001	Ensemble du boîtier, poignée droite	1
45	100786920	Tube de carburant, L = 334 mm	1
46	100000563	Ruban, L=85mm	1
47	100797440-0003	Ensemble du panneau de couverture droit	1
48	100100457-0001	Vis M4 x 16	3
49	100765371-0001	Pont redresseur de capacitance	1
50	100717737-0002	Couvercle du carénage	1
51	100072710	Amortisseur en caoutchouc	1
52	100797396	Nécessaire de base, voir la figure G	1
53	100158478-0001	Couvercle de protection, connecteur rapide	1
54	100157219-0001	Connecteur rapide autobloquant, femelle	1
55	100157218-0001	Siège de fixation, connecteur rapide autobloquant	1
56	100011065-0005	Écrou à embase M4	4

No	No de pièce	Description	Qté
57	100157217-0001	Bloc coulissant, siège de fixation	1
58	100157221-0001	Ressort, siège de fixation	1
59	100160807-0001	Écrou M12	1
60	100759576	Collier de serrage pour tuyau de carburant	2
61	100797101	Tuyau de gaz	1
62	100797132-0001	Tuyau GPL avec régulateur	1
63	100715007	Couvercle de montage, soupape de pression de gaz	1
64	100011570-0009	Boulon à bride M6 x 12, GB16674	4

SCHÉMA DE PIÈCES DU MOTEUR

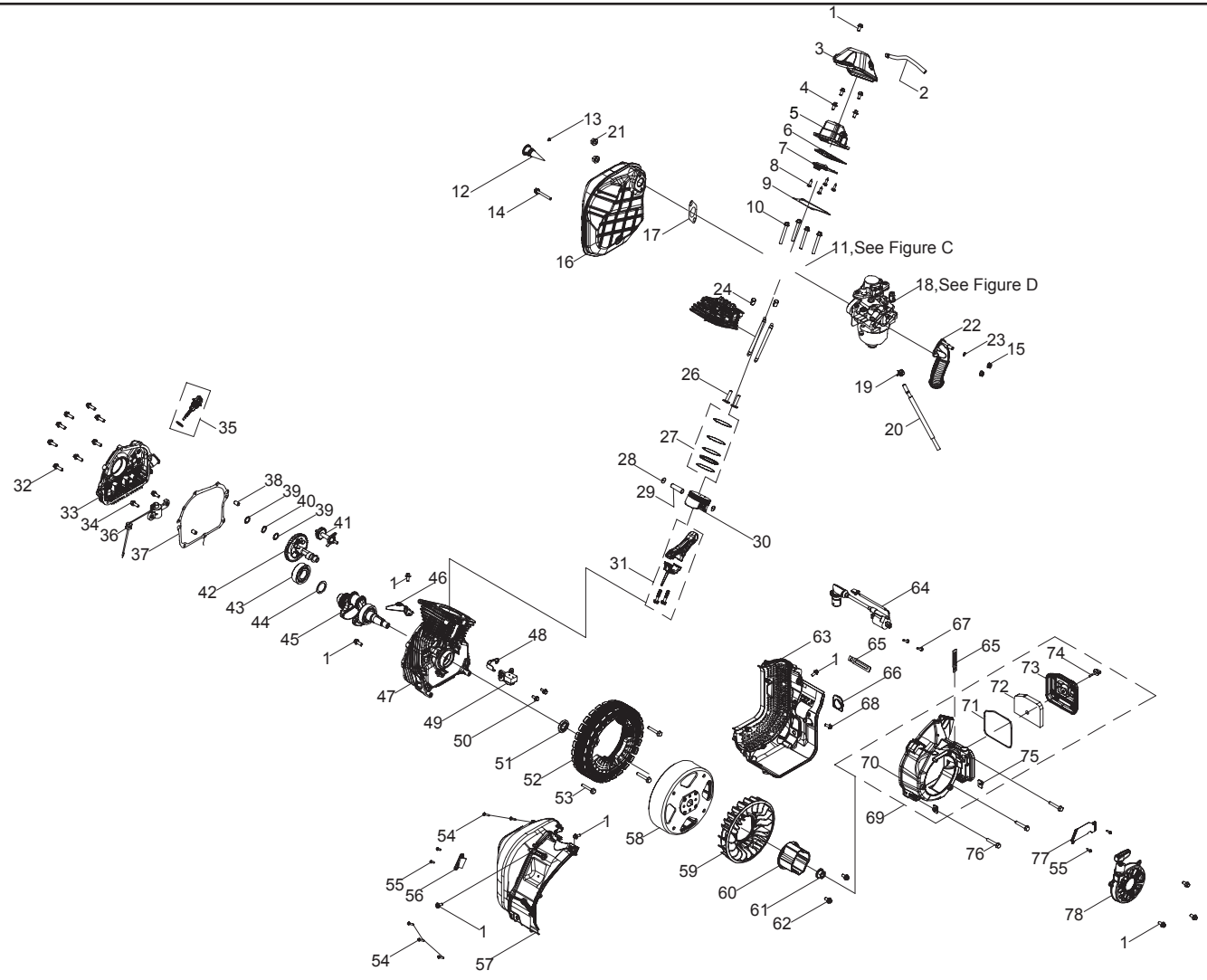

Figure B

LISTE DES PIÈCES DU MOTEUR

No	No de pièce	Description	Qté
1	100011570-0001	Boulon à grosse embase M6 x 12	9
2	100088413	Tube du reniflard	1
3	100797192	Joint du couvre-culasse	1
4	100011280-0004	Boulon à grosse embase M6 x 20	4
5	100157081	Ensemble couvercle de culasse	1
6	100158111	Joint d'étanchéité du couvercle de cylindre	1
7	100158112	Couvercle intérieur, couvercle de soupape	1
8	100005133	Vis cruciforme M3 x 6	4
9	100158122	Joint du couvre-culasse	1
10	100002464-0001	Boulon à embase M8 x 60	4
11	100797890	Ensemble de culasse - voir figure C	1
12	100085794	Ensemble pare-étincelles	1
13	100011000-0001	Vis autotaraudeuse ST4.2 x 9.5	1
14	100011280-0002	Boulon à embase M6 x 75, GB5789	1
15	100011452-0003	Écrou à embase M6	2
16	100765699	Ensemble du silencieux d'échappement	1
17	100751828	Joint de silencieux	1
18	100797893	Trousse de carburateur – voir Figure D	1
19	100090871	Collier de serrage 1, Ø9,7 x 8	1
20	100798439	Conduit de carburant, L = 295 mm	1
21	100011452-0013	Gaine de tuyau de carburant	2
22	100158121	Tuyau flexible du filtre à air	1
23	100005150	Pince 2	1
24	100010558	Pion de centrage Ø 10 x 16	2
25	100760593	Tige de culbuteur	2
26	100004262	Poussoir de soupape	2
27	100726599	Ensemble du segment de piston	1
28	100003220	Anneau de retenue	2
29	100722061	Tête de biellette	1
30	100781541	Piston	1

No	No de pièce	Description	Qté
31	100782826	Bielle	1
32	100033100-0005	Boulon à grosse embase M6 x 25	8
33	100157091	Couvercle du vilebrequin	1
34	100031967-0007	Boulon à grosse embase M6 x 16	2
35	100084322-0003	Ensemble de jauge d'huile, noire	1
36	100719270-0002	Capteur de niveau d'huile	1
37	100158110	Joint d'étanchéité du couvercle du vilebrequin	1
38	100010549	Pion de centrage Ø 8 x 12	2
39	100158680	Rondelle Ø14,2 x 0,5 x Ø21	2
40	100162210	Rondelle, Ø14,2 x Ø21 x 2	1
41	100724647	Engrenage du déflecteur d'huile	1
42	100158125	Arbre à cames	1
43	100072204	Palier, 6205E	1
44	100010527-0001	Rondelle Ø25,4 x 1 x Ø34	1
45	100786015	Vilebrequin	1
46	100720769	Carénage 1	1
47	100157087	Carter de moteur	1
48	100720770	Carénage 2	1
49	100765358-0001	Gâchette	1
50	100055591-0006	Boulon hexagonal à petite bride, M6 x 12	2
51	100017644	Joint d'huile, Ø25 x Ø41,25 x 6	1
52	100797505	Ensemble du stator	1
53	100076844-0001	Boulon hexagonal à petite bride, M6 x 38	3
54	100011004-0001	Vis autotaraudeuse, ST4.2 x 25	5
55	100032967-0002	Vis autotaraudeuse, ST4.2 x 16	4
56	100797193	Ressort du ralenti	1
57	100797194	Guide d'air arrière	1
58	100765369-0001	Ensemble du rotor, aimant permanent	1
59	100797191	Ventilateur de refroidissement	1
60	100157090	Poulie d'entraînement	1

LISTE DES PIÈCES DU MOTEUR

No	No de pièce	Description	Qté
61	100011462-0001	Écrou à embase M14 x 1,5	1
62	100011571-0001	Boulon à grosse embase M6 x 14	2
63	100797197	Guide d'air avant	1
64	100765357	Bobine d'allumage	1
65	100000656	Serre-câble C	2
66	100784921	Joint d'huile	1
67	100093250-0004	Vis autotaraudeuse, ST4.8 x 20	2
68	100715178-0001	Boulon à grosse embase M6 x 45	1
69	100797200	Ensemble de couvercle de culasse	1
70	100797201	Couverture de ventilateur	1
71	100158177	Joint d'étanchéité du filtre à air	1
72	100158179	Cartouche du filtre à air	1
73	100158178	Couvercle du filtre à air	1
74	100158176	Boulon	1
75	100072994	Écrou à crans	2
76	100011274-0002	Boulon à embase M6 x 45, GB5789	3
77	100158097	Base à agrafe 1	1
78	100717807-0001	Ensemble du démarreur manuel	1

SCHÉMA DE PIÈCES DE CULASSE

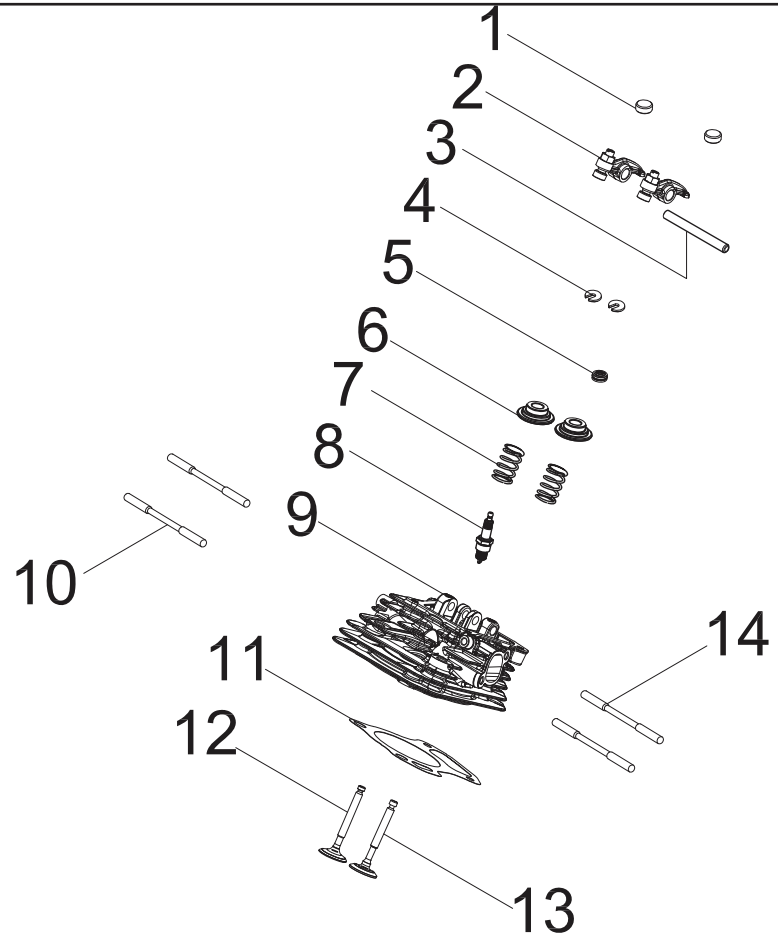

Figure C

LISTE DE PIÈCES DE CULASSE

No	No de pièce	Description	Qté
1	100760592	Bouchon de réglage des soupapes, échappement	2
2	100760595	Ensemble culbuteur	2
3	100158127	Arbre du bras de culbuteur	1
4	100075055	Clavette de soupape	2
5	100758247	Bac d'égouttement d'huile	1
6	100075056	Siège du ressort de la soupape, 148F	2
7	100159357	Soupape à ressort	2
8	100097810	Bougie d'allumage (E6RTC)	1
9	100756934	Culasse	1
10	100051258-0001	Goujon, M6 x 82	2
11	100158124	Joint de la culasse du cylindre	1
12	100760591	Valve d'échappement	1
13	100760590	Admission de la soupape	1
14	100010348	Goujon, M6 x 87	2

SCHÉMA DE PIÈCES DEL CARBURATEUR

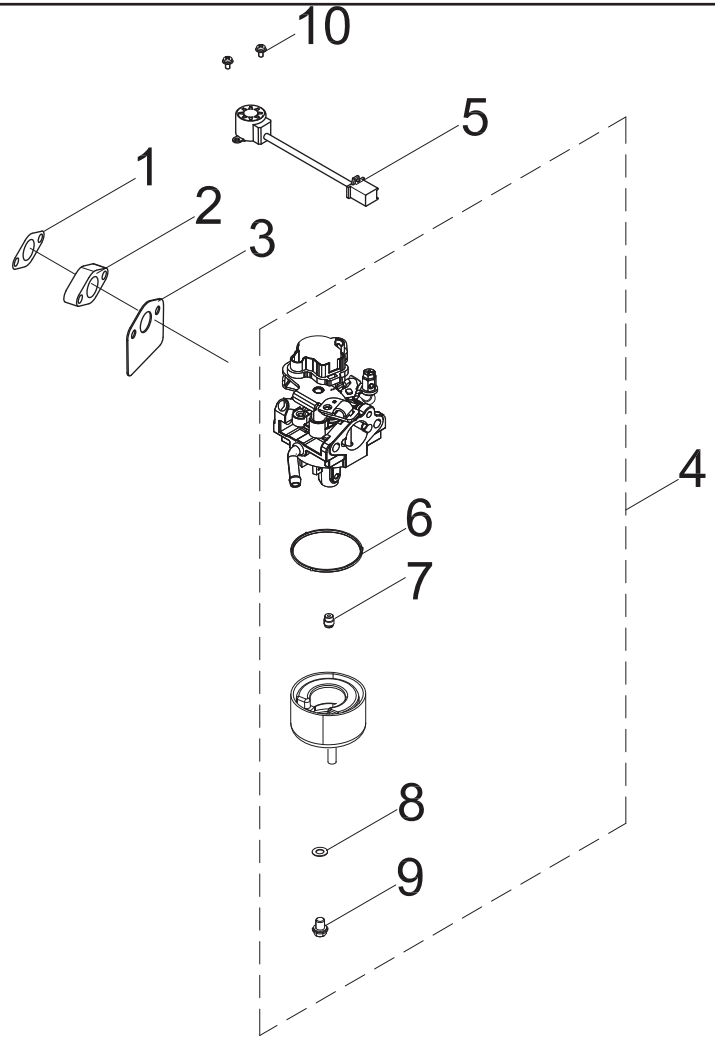

Figure D

LISTE DE PIÈCES DEL CARBURATEUR

No	No de pièce	Description	Qté
1	100158108	Joint d'isolant	1
2	100158118	Isolant de carburateur	1
3	100158117	Joint du carburateur	1
4	100797055	Carburateur	1
5	100061512	Moteur pas à pas	1
6	100790304	Joint torique du carter de carburant	1
7	100786127	Jet principal, standard (62,5)	1
	100005742	Jet principal, standard (60)	/
8	100006095	Joint d'étanchéité du boulon de montage du carter de carburant	1
9	100715797	Boulon de montage du carter de carburant	1
10	100031942-0002	Boulon à embase M3 x 6	2

SCHÉMA DE PIÈCES DEL RÉSERVOIR DE CARBURANT

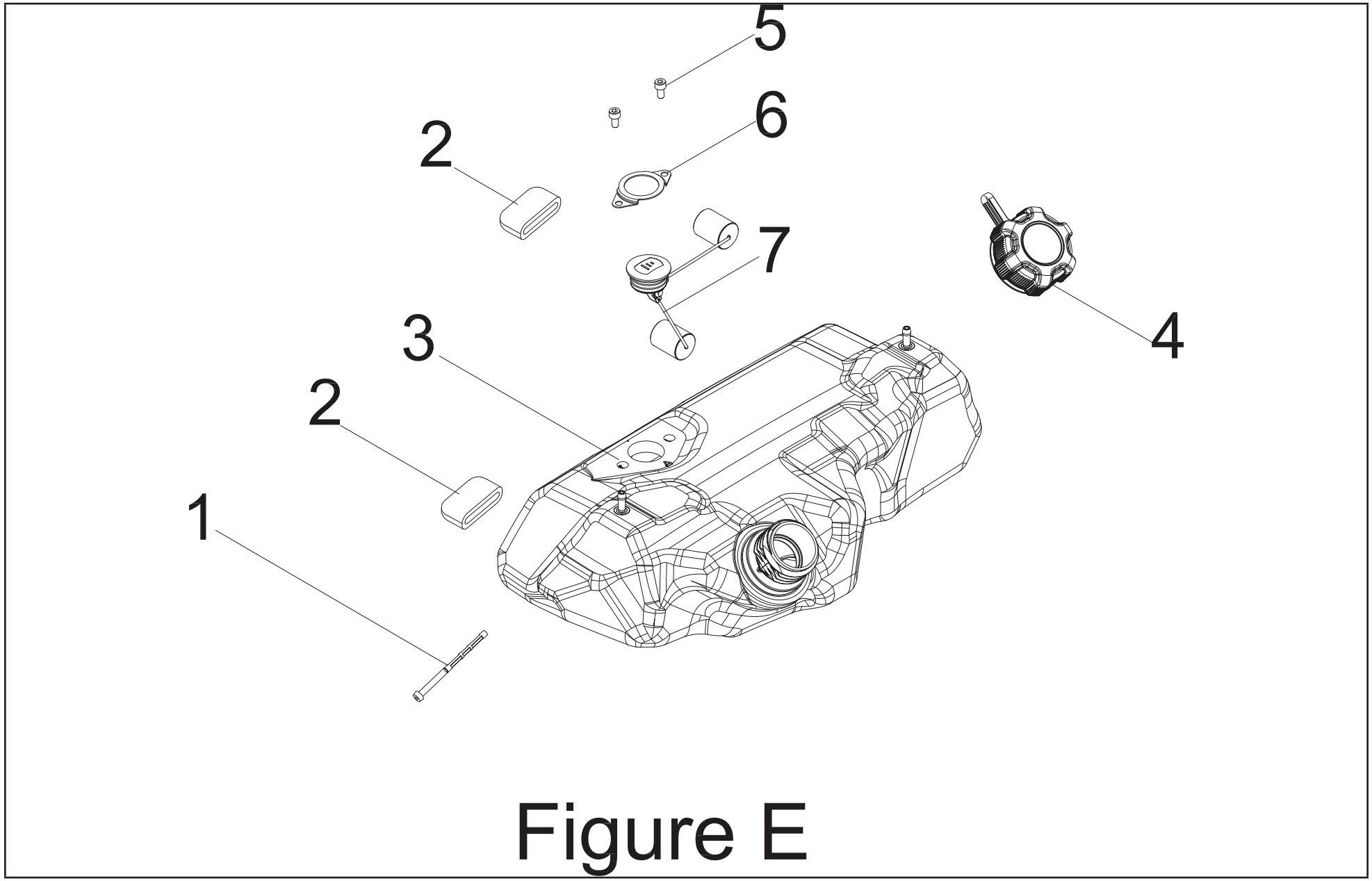

Figure E

LISTE DE PIÈCES DEL RÉSERVOIR DE CARBURANT

No	No de pièce	Description	Qté
1	100711177	Crépine du carburant	1
2	100072727	Tampon en caoutchouc	2
3	100733630	Réservoir de carburant, 5,8 L	1
4	100764979	Capuchon du réservoir de carburant	1
5	100010831-0001	Boulon à embase M5 x 10	2
6	100714562	Collier de serrage fixe	1
7	100797170	Indicateur de carburant	1

SCHÉMA DE PIÈCES DEL PANNEAU DE COMMANDE

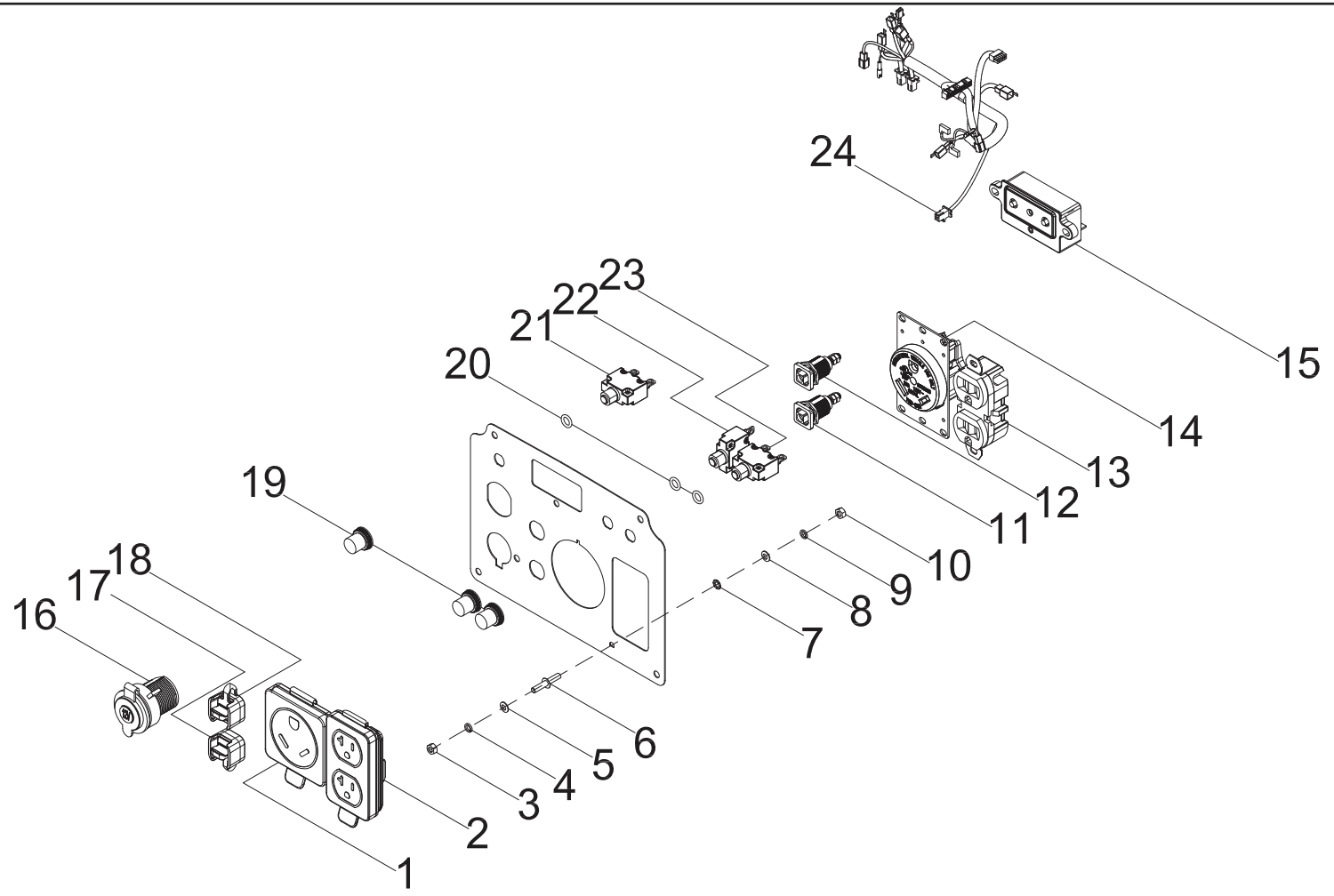

Figure F

LISTE DE PIÈCES DEL PANNEAU DE COMMANDE

No	No de pièce	Description	Qté
1	100731572	Cache-prise, TT-30R	1
2	100731575	Cache-prise, L5-20R	1
3	100011421-0003	Écrou à embase M6	1
4	100010886-0004	Rondelle élastique Ø6	1
5	100010910-0003	Rondelle plate Ø6	1
6	100092320	Goujon de mise à la masse	1
7	100128826-0001	Rondelle frein dentée Ø6	1
8	100010919-0002	Rondelle plate Ø5	1
9	100010885-0003	Rondelle élastique Ø5	1
10	100011419-0001	Écrou à embase M5	1
11	100746006-0002	Prise parallèle, carrée, noire	1
12	100746006-0001	Prise parallèle, carrée, rouge	1
13	100020029	Prise 5-20R, double	1
14	100161320	Prise TT-30R	1
15	100159885	Module d'affichage à DEL	1
16	100019782	Prise, 12 V CC	1
17	100735685-0002	Cache-prise parallèle, carré, noir	1
18	100735685-0001	Cache-prise parallèle, carré, rouge	1
19	100120180	Couvercle, coupe-circuit	3
20	100031552	Joint torique	3
21	10057719-0001	Coupe-circuit 8 A, bouton-poussoir	1
22	100019751	Coupe-circuit 30 A, bouton-poussoir	1
23	100019754	Coupe-circuit 20 A, bouton-poussoir	1
24	100797016	Ensemble de faisceau de câblage	1
25	100812239	Panneau de contrôle	1

SCHÉMA DE PIÈCES DU KIT DE BASE

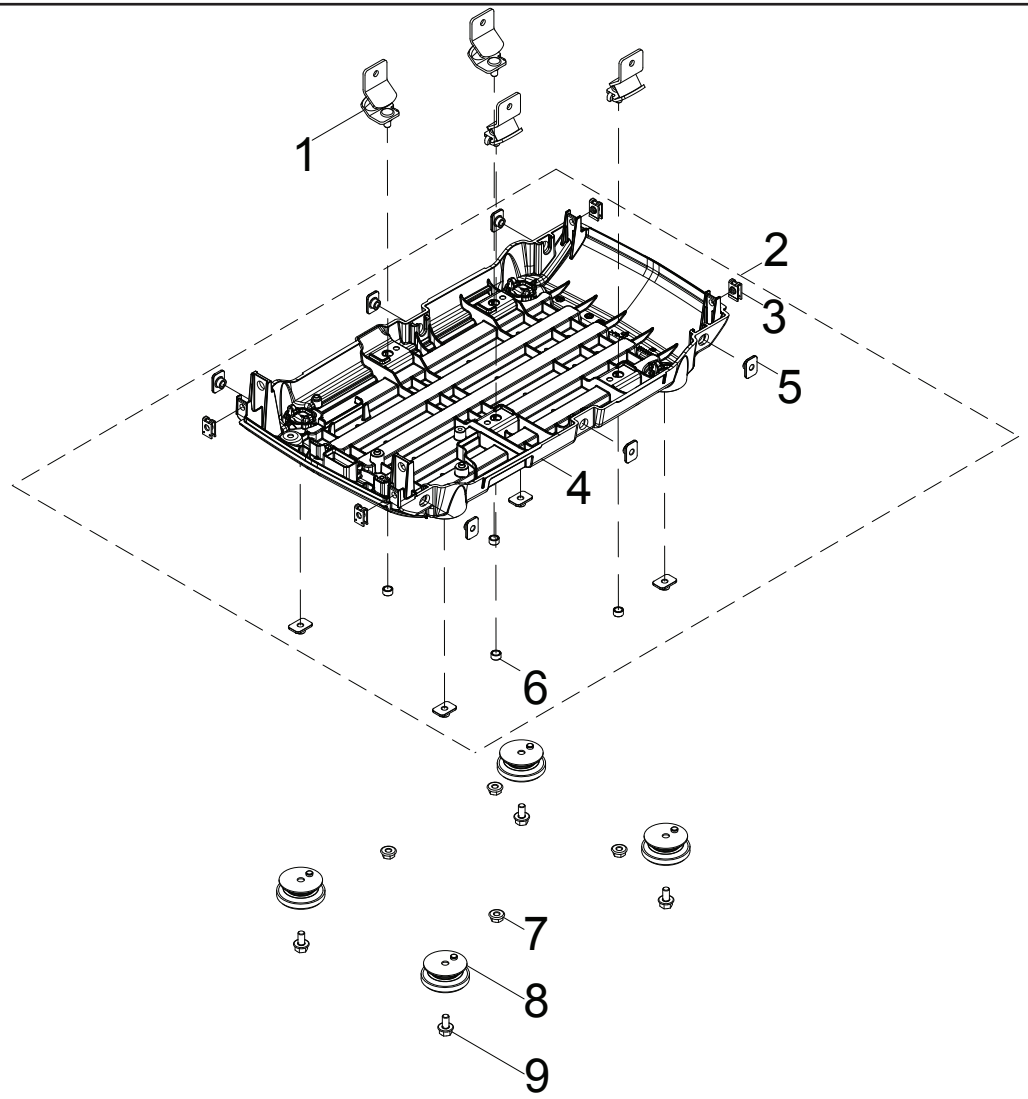

Figure G

LISTE DE PIÈCES DU KIT DE BASE

No	No de pièce	Description	Qté
1	100072715	Support de montage antivibrations, support	4
2	100716663	Assemblage du boîtier inférieur	1
3	100050562	Collier de fixation fileté	4
4	100716665	Boîtier inférieur, noir	1
5	100072994	Écrou à crans M6	10
6	100716706	Bague, Ø9 x Ø6,6 x 5	4
7	100011452-0003	Écrou à embase M6	4
8	100718915	Pied du boîtier inférieur	4
9	100011261-0004	Boulon à embase M6 x 12	4
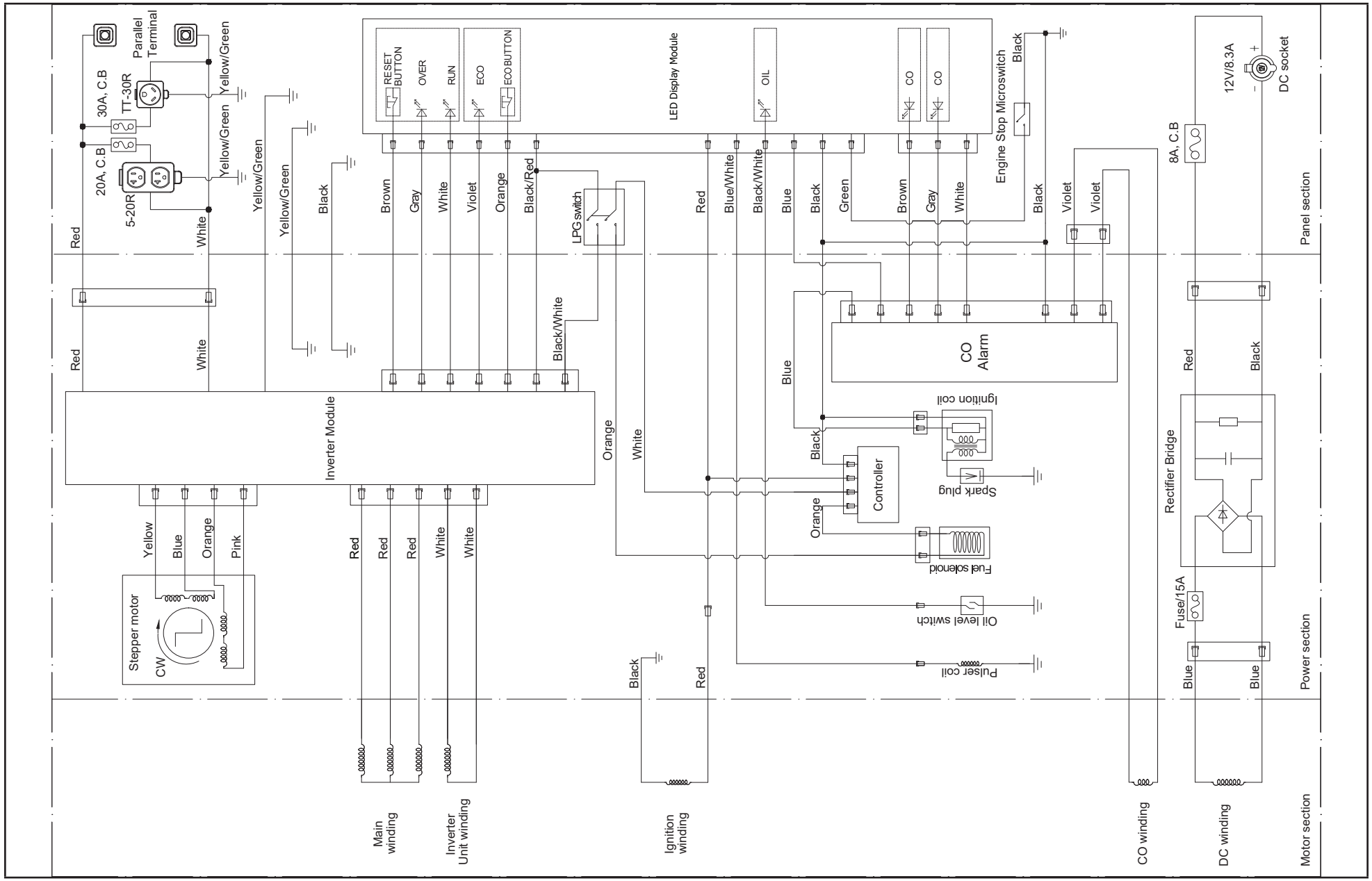
SCHÉMA DE CÂBLAGE